SPEP
Catalog
Vol. 14
SPANISH

SIERRA PACIFIC ENGINEERING & PRODUCTS

HINGES | HARDWARE | ENGINEERING | DESIGN

14

SPANISH

SIERRA PACIFIC

ENGINEERING AND PRODUCTS

Quality & Service Taken Personally®

Employee Owners Care More, Do More

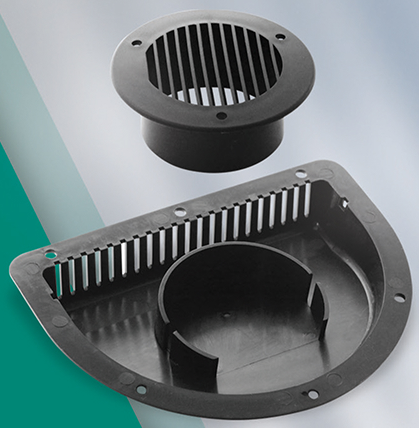



250+ NEW PRODUCTS

FEATURING NEWLY EXPANDED VISUAL DIRECTORY







INDUSTRIAL HARDWARE, ENGINEERING & DESIGN SERVICES

VOLUME 14





ESOP 100% EMPLOYEE-OWNED ISO 9001

Open Book

Orden Mínima
Se requiere un pedido mínimo de $150 dólares para la primera compra. Para las siguientes compras, el pedido mínimo será de $50 dólares.

Precios
Los precios cotizados o establecidos son basados en los costos actuales de material y mano de obra de Sierra Pacific Engineering and Products (SPEP).

Entrega
La entrega de un pedido está sujeta a retrasos causados por huelgas, incendios, inundaciones, accidentes o cualquier otra causa fuera del control de SPEP, incluyendo retrasos en la entrega de material a SPEP por terceros. Cualquier fecha de envío especificada será la fecha de envío desde las instalaciones de SPEP. Las fechas de envío dadas al recibir una orden son estimadas, a menos que se indique lo contrario.

Will Calls (Entregas en Instalaciones de SPEP)
Se aceptan pedidos *will call* (para entregar en nuestras instalaciones) pero se debe llamar o enviar por correo electrónico primero. Se enviará una notificación por correo electrónico cuando el envío esté listo para ser recogido.

Moldes y Herramientas
SPEP mantiene los moldes y herramientas para uso exclusivo de los clientes que pagaron por ellos. Los costos de moldes y herramientas pagados por los clientes representan sólo una parte del costo total. El pago del costo de moldes y herramientas no da derecho al cliente de retirar dichos moldes y herramientas de nuestras instalaciones. SPEP mantendrá los moldes sin costo para cliente durante el tiempo que los moldes y herramientas se mantengan activos. Cualquier molde o herramienta que no sea usado por un periodo de dos años será considerado como inactivo. Cualquier cambio a moldes o herramientas, solicitado por el cliente; después de su aprobación, será un costo adicional para cliente.

Muestras
Para algunos artículos, y cuando el cliente lo requiera; SPEP estará de acuerdo de proporcionar un número razonable de muestras para su aprobación. La producción del artículo no comenzará hasta que el cliente envíe la aprobación por escrito a SPEP de dichas muestras.

Variación en Cantidades Ordenadas
A menos que se especifique lo contrario, el cliente estará de acuerdo en aceptar una variación de más o menos 10% en las cantidades ordenadas.

Tolerancias
En caso que falte algún requerimiento de los cuales SPEP específicamente ha definido, las tolerancias y normas comerciales de la industria de manufactura correspondiente serán tomadas como referencia.

Cambios
Cambios solicitados por el cliente, después que la producción ha comenzado; serán considerados como un nuevo pedido y estará sujeto a disponibilidad de tiempo y materiales, al menos que SPEP y el cliente hayan acordado por escrito una revisión de precios para reflejar el costo resultante de los cambios. Ningún cambio puede hacerse sin la autorización previa y por escrito de SPEP.

Cargos Adicionales
Se cobraran cargos adicionales por trabajos realizado por SPEP que no estén incluidos en la cotización original y que no estén definidos en los dibujos o especificaciones del cliente que tomaron como referencia para la cotización original de SPEP.

Errores
SPEP reserva el derecho a hacer cambios al catálogo en cualquier momento. Los errores administrativos están sujetos a correcciones en cualquier momento.

Diseños
SPEP no es responsable del funcionamiento del producto cuando este es fabricado de acuerdo al diseño, especificaciones, y dibujos del cliente.

Pagos
Los términos estándar de pago de SPEP son 30 días neto, o 10 días neto si paga con tarjeta de crédito. Cualquier desviación de eso debe ser mutuamente acordada por adelantado. SPEP se reserva el derecho de suspender la producción en cualquier momento y de retener las entregas de cualquier o todas las mercancías ordenadas si cualquier pago a realizar por el Cliente no se ha hecho prontamente según lo acordado.

Pedidos Abiertos
Todos los pedidos abiertos deben ser aceptados dentro de los 12 meses siguientes a la recepción del primer envío.

Transportación
En ausencia de instrucciones específicas de envío, SPEP decidirá, bajo su propio criterio; la forma de enviar un pedido, así como; la compañía de transporte. SPEP no asume ninguna responsabilidad de asegurar los envíos a menos que se especifique por el cliente, en este caso; el seguro se basara en el valor dado por el cliente y corre por la cuenta del cliente. Todo reclamo por daños y/o pérdidas, ya sean evidentes o no; serán presentadas por el cliente a la compañía transportista. SPEP no asume ninguna responsabilidad por cualquier daño o pérdida. SPEP no asume ninguna responsabilidad por retrasos en la entrega. Partes dañadas o que falten en el pedido, deberán ser reportadas por el cliente al momento de la entrega.

Cancelación
Cualquier pedido realizado por el cliente y aceptado por SPEP, sólo podrá ser cancelado con el consentimiento por escrito de SPEP, y al recibir pago por todos los gastos que SPEP haya realizado para procesar el pedido antes de la fecha de efectiva de la cancelación.

Patentes
No es la intención de SPEP fabricar ningún producto del que se tenga conocimiento de violar los derechos de algún patente. SPEP fabricara el producto estrictamente en base a las especificaciones proporcionadas por los clientes o las normas comerciales de la industria de manufactura correspondientes. El cliente indemnizará a SPEP y lo absolverá de cualquier tipo de daño y/o costo, incluyendo costos legales razonables que tengan que ver en cualquier demanda por violación de patentes por razones de uso o venta de las partes producidas por SPEP, ya sean utilizadas por separado o como parte de una unidad más grande o entidad completa.

Honorarios de Abogados
En caso de una demanda legal generada por un desacuerdo en una venta o cotización, entre SPEP y el cliente, la parte beneficiada tendrá el derecho de recuperar los honorarios de representación legal de acuerdo a lo establecido a lo fijado por el tribunal.

Garantía Limitada
SPEP garantiza que sus productos adquiridos bajos estas condiciones generales de venta se harán de conformidad con las especificaciones de SPEP y estarán libres de defectos de materiales y mano de obra por un periodo de 120 días a partir de la fecha de entrega al cliente. Los productos identificados como defectuosos serán aceptados sólo con la aprobación previa de SPEP y la emisión de un número de R.M.A. (Return Merchandise Authorization) [Autorización de Devolución de Mercancía]. Si los productos son encontrados defectuosos, los productos serán devueltos a costo de SPEP para un reemplazo o reembolso. Esta garantía no se aplica a los productos que se hayan sometido a un uso inadecuado, accidente, negligencia, instalación inadecuada, desgaste o deterioro debido a las condiciones ambientales o por no cumplir con las instrucciones de SPEP. SPEP no asume, ni será responsable por el costo de remover y/o reinstalar los productos, el costo por regresar cualquier producto para reparación o reemplazo, excepto como se indicó anteriormente, o cualquier otro costo imprevisto que pueda surgir como consecuencia de cualquier defecto. **ESTA GARANTÍA ES EXPRESAMENTE OTORGADA EN LUGAR DE CUALQUIER OTRO TIPO DE GARANTÍA Y REEMPLAZA CUALQUIER GARANTÍA DE COMERCIALIZACION O USO PARA UN PROPOSITO DETERMINADO. SPEP NO SERÁ RESPONSABLE POR NINGUNA PÉRDIDA O DAÑO DIRECTO Y/O INDIRECTO DERIVADO DE LOS PRODUCTOS POR CUALQUIER RAZÓN, TAL COMO; DISEÑO, MATERIAL Y MANO DE OBRA DEFECTUOSOS O PROCESOS INCORRECTOS. ASI COMO CUALQUIER OTRO DAÑO O DEMANDA QUE OCURRA POR INCUMPLIMIENTO DE CONTRATO EN PERJUICIO A SU RESPONSABILIDAD LEGAL.**

Política de Devoluciones
En caso de una devolución debido a errores de SPEP, el cliente debe obtener un número de R.M.A. (Return Merchandise Authorization) [Autorización de Devolución de Mercancía] de SPEP y hasta que el cliente reciba la autorización se podrá devolver el producto con cargo a SPEP para un reembolso o crédito. En caso que el error sea del cliente, sólo los artículos de catálogo vigentes y en perfectas condiciones se tomaran en cuenta para crédito y dentro de los 30 días a partir de la fecha de compra original. En tales casos, el cliente debe obtener aprobación previa de SPEP, un número R.M.A., un pre-pago de flete y cliente pagara un veinte por ciento (20%) de re-almacenamiento sujeto a un mínimo de veinte dólares ($20.00). Pedidos de artículos especiales no se pueden devolver hasta que el defecto sea validado por SPEP. Por favor refiérase a la garantía limitada de SPEP de antes mencionada para términos y condiciones en relación a devoluciones de productos defectuosos.

Términos Adicionales
Ningún otro termino o estipulación, a los aquí definidos; podrán ser aplicados al menos que exista un acuerdo por escrito entre SPEP y el cliente. Un interés del diez por ciento (10%) anual se cobrara por todas las cuentas atrasadas.

Propiedad Intelectual SPEP
Este documento contiene información de propiedad y todas las patentes, marcas registradas, derechos de autor, imágenes, ilustraciones e información contenida en este documento serán propiedad exclusiva de Sierra Pacific Engineering and Products© (SPEP.COM) y no esta permitido copiar, publicar ni redistribuir sin el consentimiento expreso por escrito de un funcionario ejecutivo de SPEP.

Edición 2022

Federal ID Number: 33-0596868 | **Duns Number:** 15-697-3166 | **Cage Number:** 1VQY7

ESOP 100% EMPLOYEE-OWNED ISO 9001

Calidad y Servicio Tomados Personalmente®



Instalación en Texas
Lancaster, TX



Sede Corporativa
4041 Via Oro Avenue Long Beach, CA 90810



Instalación en Illinois
Bolingbrook, IL

Política de Calidad

Es la política de **Sierra Pacific Engineering & Products** de satisfacer o superar los requisitos de nuestros clientes consistentemente al proporcionarles la más alta calidad de productos en la industria, mientras alcanzamos ganancias razonables. Esta política está plenamente respaldada por una fuerza de empleados altamente calificada y capacitada para contribuir a nuestro programa de mejoramiento continuo y por un sistema de calidad en pleno cumplimento al nivel de **ISO 9001:2008**. Además, como miembros responsables de nuestra comunidad, nos comprometemos a mantener un lugar de trabajo seguro y en condiciones que no dañen el medio ambiente dentro de la comunidad de la cual nuestro negocio prospera y donde nuestros empleados residen.

Valor

Nuestros procesos de fabricación de alta tecnología facilitan precios extremadamente competitivos. Nuestros bajos precios son raramente superados

Servicio

Sierra Pacific Engineering and Products es una compañía "ESOP" donde el 100% de los empleados son los propietarios. Como propietarios, para cada uno de nosotros; nuestros clientes son nuestro más valioso recurso, por lo que; nos esforzamos por cumplir y satisfacer sus requerimientos y necesidades como si fueran nuestras

Innovación

Nuestro equipo de ingenieros está en constante desarrollo de nuevos productos que destacan en la industria. La reducción de costo y la mejora de nuestros productos son siempre nuestra meta. Además de los productos que se encuentran en este catálogo, ofrecemos "ferretería personalizada" para muchos de nuestros clientes. Algunas herramientas que utilizamos en el desarrollo de nuevos productos son: CAD, FEA y equipo de prototipos FDM y MJM, con las cuales podemos resolver los problemas que se presenten desde su etapa de concepto hasta el proceso de producción. Estamos interesados en trabajar en el diseño de productos específicos que usted requiera y/o en modificaciones de productos de nuestro catálogo.

Directrices Generales

- **Rendimiento y Aplicación**
  Sierra Pacific Engineering and Products es un proveedor competitivo de bisagras y partes de uso industrial de alta calidad. Los productos que proveemos han sido sometidos a rigurosas pruebas de calidad y solamente deben de ser utilizados de acuerdo al propósito para el cual fueron diseñados. Debido a que las condiciones ambientales y de aplicación varían para cada uno de nuestros clientes, es responsabilidad del cliente determinar si el producto es el correcto para la aplicación y el uso que él requiere, usando nuestras recomendaciones como guía y conduciendo sus propias pruebas para asegurarse que el producto cumple sus necesidades.

  Los productos que proveemos han sido probados bajo condiciones normales, a menos que se especifique lo contrario; y los resultados de estas pruebas no deben ser considerados como garantía de que el producto sea seguro para utilizar bajo diferentes condiciones. Si usted requiere especificaciones personalizadas, comuníquese con nosotros y haremos todo lo posible para satisfacer sus necesidades.

- **Mejora Continua**
  Los productos mostrados en este catálogo están sujetos a cambios en cualquier momento, sin previo aviso; debido a las mejoras continuas que se hacen con el fin de lograr una mejor calidad. Nuestros diseños, materiales, acabados, especificaciones y dimensiones son parte de estos cambios. Por favor, confirme que todas las características que usted necesita son cumplidas antes de su compra.

- **Dimensiones en Dibujos**
  Todas las dimensiones que aparecen en los dibujos de este catálogo son sólo de referencia, y se muestran para ayudar al cliente a tomar una mejor decisión. Cuando encuentre lo que busca, por favor comuníquese con nosotros para verificar su selección y asegurar su completa satisfacción de su compra.

Unidades de Medida

Por favor note: la unidad de medida utilizada es de pulgadas con la conversión a mm dentro de [ ]

Credit Application and Agreement

See Our Other Info Flyers Here

- Saver producto económico
- 316SS material 316SS
- UL cumple requisitos UL
- UV contiene estabilizadores contra UV
- NEMA 4 cumple requisitos NEMA 4
- NEMA 4x cumple requisitos NEMA 4X
- NEMA 12 cumple requisitos NEMA 12
- IP40 cumple requisitos IP40
- IP64 cumple requisitos IP64
- IP65 RATED cumple requisitos IP65
- IP66 cumple requisitos IP66
- PAT. diseño patentado
- PATENT PENDING diseño con patente pendiente
- ADA cumple requisitos ADA

Directorio Visual (paginas 2-9)

Jaladeras & Perillas

12-29




30
31
33
34
32
31
NUEVO
39
35
35
37
32
40
41
42
43
43
NUEVO
44
57
44
45
46
54
55
54
58
58
59
59
51
53
56
52
60
60
60
60
61

62-237

Cerraduras



visite www.spep.com para descargar 3D MODELS

62-237

Cerraduras



Para Ordenar: 800.433.5554 order@spep.com

NEMA

238-259

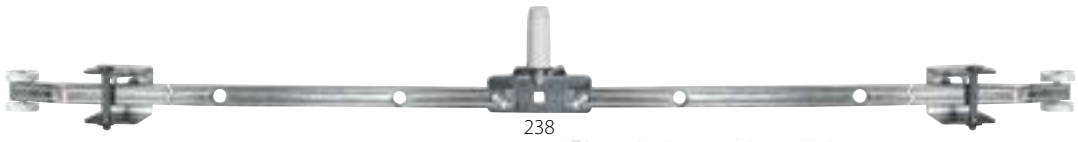
238


243


243


243


243


253


254




242


248


249


250


253


252


258


242


258


247


252

251


256


259

245



251

Bisagras

261-353


269


275


272


275


274


274


272


277


281


284


284


277


285


287

289

288

293

292

288

295

296

297

290

261-353

Bisagras


296


298


298


298


299


300


300


301


303


303


305


307


302


304


308


317


309




313


307


316


327


328


317


318


329


329


330


334


322


335


333


335


332


341


342


337


345


352


345

338

338

348

Aldabas & Grapas

354-359

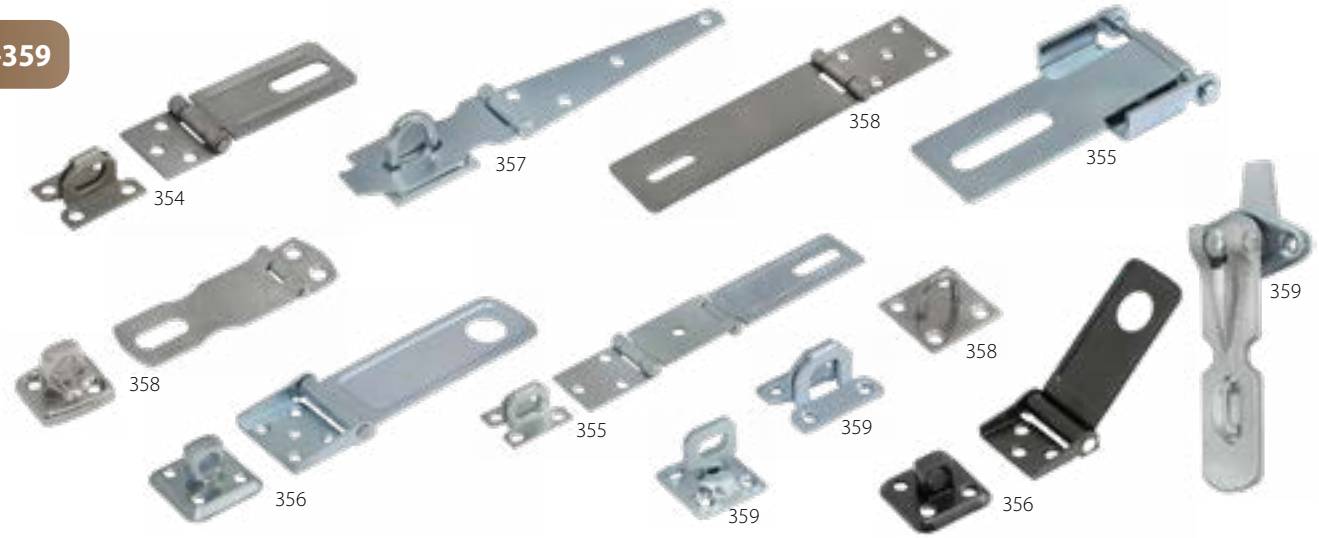

Cerrojos de Leva

360-373



Vehicular

374-397



Miscelánea

399 - 403



Tabla de Contenidos

Jaladeras & Perillas 12–29

Asas de Acero . . . 19
Asas de Plástico . . . 13, 14, 15, 25, 26, 27
Asas Gruesas . . . 27, 28
Asas Para Uso Pesado . . . 27, 28
Jaladera Empotrada . . . 12, 13, 14, 15
Jaladeras de Zinc Fundido . . . 19, 22, 24, 25
Jaladeras Estampadas . . . 23, 24
Jaladeras Extruidas . . . 18, 22
Jaladeras Ocultas . . . 17
Jaladeras Para Puerta de Ducha . . . 29
Jaladeras Tipo Alambre . . . 20, 21
Perillas . . . 29
Perillas de Zinc Fundido . . . 29

Manijas 30–61

Accesorios Para Manijas Tipo "L" & "T" . . . 60, 61
Angulo Para Doble Candado . . . 40
Asas de Baúl Empotradas . . . 30, 31
Asas Para Baúl . . . 30, 32–34
Asas Para Uso Pesado (Jaladeras) . . . 28
Jaladeras Para Puerta de Ducha (Jaladeras) . . . 29
Levas, Tres Puntos . . . 61
Levas, Un Punto . . . 60
Levas . . . 60, 61
Levas de Rodillo . . . 60, 61
Llave Hexagonal . . . 43
Manijas Con Contrapaso . . . 125–126, 126–127
Manijas con Pestillo Para Vertederos . . . 54
Manijas de 316SS . . . 43, 44, 91, 121, 122, 125, 397
Manijas Giratorias (Cerraduras) . . . 131–133, 136
Manijas Para Gabinete de Transito . . . 44
Manijas Para HVAC . . . 35
Manijas Para Tobogán de Basura . . . 54
Manijas Tipo "L", Chicas . . . 49–51
Manijas Tipo "L", Grandes . . . 45–47
Manijas Tipo "L", Medianas . . . 48
Manijas Tipo "L" Bidireccionales . . . 35
Manijas Tipo "L" con Porta-candado . . . 41, 40–44, 52
Manijas Tipo "L" de Cromo Chicas con Leva de 3 Puntos . . . 50
Manijas Tipo "L" de Montaje Ciejo . . . 52
Manijas Tipo "L" de Montaje Frontal & Ciego . . . 45–54
Manijas Tipo "L" de Plástico . . . 35
Manijas Tipo "L" Estampadas con Porta-candado . . . 40, 41, 52
Manijas Tipo "L" Negras Chicas con Leva de 3 Puntos . . . 51
Manijas Tipo "T" . . . 54–57
Manijas Tipo "T" Abatibles (Cerrojos) . . . 70–74
Manijas Tipo "T" de Montaje Frontal & Ciego . . . 55–57
Manijas Tipo Paleta (Cerrojos) . . . 62–69
Manija Tipo "L" Chico con Cerrojo de Pestillo . . . 54
Manija Tipo Bellcore . . . 43

Cerraduras 62–237

Abrazaderas de Palanca . . . 231–236
Accesorios Para Liberación Interna de Cierres . . . 63
Accesorios Para Manijas Tipo Paleta . . . 63
Asa de Tirar . . . 90
Barras de Conexión . . . 137
Bases de Candado Para Cerrojos . . . 118, 159
Bisagras de Acero de Pasador con Resorte . . . 276, 277
Cerradura con Manija de Perilla . . . 139
Cerradura de Puerta de 2 & 3 Puntos . . . 220–227
Cerradura de Puerta de Dos Puntos . . . 225
Cerraduras con Gatillo . . . 150, 151
Cerraduras con Leva (Cam Locks) . . . 360–367
Cerraduras con Palanca . . . 144, 145, 147, 150, 151
Cerraduras con Pasador (Bisagras) . . . 276–277
Cerraduras con Pasador . . . 205–211
Cerraduras de Compartimiento . . . 58
Cerraduras de Compresión, Chicas . . . 156
Cerraduras de Compresión, Cuerpo Largo . . . 159
Cerraduras de Compresión, Grandes . . . 157
Cerraduras de Compresión, Manija Tipo "T" . . . 160
Cerraduras de Concepto . . . 123
Cerraduras de Cuarto-de-Vuelta . . . 110, 111, 113, 120, 121, 123
Cerraduras de Cuarto de Vuelta con Manija Tippo "L" . . . 121
Cerraduras de Cuarto de Vuelta de Llave . . . 123
Cerraduras de Empujar Para Cerrar . . . 88, 90–95
Cerraduras de Puerta de 3 Puntos . . . 216–227
Cerraduras de Resorte Para Paneles . . . 142–143
Cerraduras Giratorias . . . 197
Cerraduras Giratorias con Destornillador . . . 138
Cerraduras Magneticas . . . 95
Cerraduras Multipunto . . . 213, 214, 215, 216, 217, 220, 221, 222, 223, 224, 225
Cerraduras Ocultas Para Panel . . . 144
Cerraduras Para Barco . . . 140
Cerraduras Para Cabina de Pintura . . . 105, 106
Cerraduras Para Cabinas de Pintar . . . 105, 106
Cerraduras Para Caja de Herramienta . . . 65
Cerraduras Para Panel de Control . . . 89, 253
Cerraduras Para Panels, Con Resorte . . . 142–143
Cerraduras Para Puertas de Camión . . . 216–221
Cerraduras Para Soldarse . . . 104
Cerraduras Para Vehículo Recreacional (Vehicular) . . . 386–387
Cerraduras Para Ventilacion de Cabina de Pintura . . . 105–106
Cerraduras Sobre Centro con Resorte . . . 175
Cerrojo de Cabina . . . 102
Cerrojo de Empuje con Pestillo . . . 105
Cerrojo de Redilas (Vehicular) . . . 397
Cerrojos Magnéticos . . . 92, 93, 95, 96
Cerrojos Magnéticos de Presión . . . 92
Cierre con Jaladera . . . 99
Cierre con Resorte de Tensión . . . 139
Cierre de Cuarto-de-Vuelta con Manija Tipo "T" . . . 120
Cierre Para Gabinete Tipo NEMA 1 . . . 138
Cierres con Botón . . . 90
Cierres con Pestillo de Llave . . . 91
Cierres con Resorte . . . 139
Cierres de Compresion Sellados y con Palanca . . . 145, 147
Cierres de Compresión con Resorte . . . 142, 143
Cierres de Cuarto-de-Vuelta Activados con Herramienta . . . 123
Cierres de Cuarto-de-Vuelta Para Gabinete . . . 118
Cierres de Empuje . . . 98, 99, 102, 107
Cierres de Golpe . . . 104
Cierres de Jalar Hacia Abajo . . . 165, 166–171
Cierres de Leva . . . 108, 110, 111, 113, 118, 123, 128, 138, 140, 143, 152–159, 159
Cierres de Leva Cuarto-de-Vuelta . . . 128
Cierres de Levantar y Girar . . . 152, 153, 154, 155
Cierres de Manija Tipo "T" Abatibles . . . 69, 71, 73
Cierres de Manija Tipo "T" de Hule . . . 198, 199
Cierres de Montaje al Ras . . . 140
Cierres de Tracción . . . 174
Cierres de Tracción Ajustable . . . 186–188
Cierres de Tracción Ajustables con Sujetadores . . . 184, 185
Cierres de Tracción Giratorios . . . 191–195
Cierres de Tracción y Compresión . . . 162
Cierres de Tracion con Resortes . . . 161
Cierres de Vuelta con Manija Tipo "L" . . . 139
Cierres Estampados . . . 173
Cierres Giratorios . . . 80, 81, 82, 83, 84, 85, 86, 144
Cierres Para Casillas/Compartimientos . . . 108–121
Cierres Para Puerta de Ducha (Jaladeras) . . . 29
Cierres Para Puerta de RV . . . 386
Cierres Para Puerta de Tela Metálica (Vehicular) . . . 386–387
Cierres Para RV . . . 99
Cierres Plásticos de Golpe con Manija Tipo "D" . . . 88
Cierres Por Debajo del Centro . . . 185
Cierres Sobre el Centro . . . 163, 174, 176, 177, 178, 180
Cierres Sobre el Centro con Esquinas Cuadradas . . . 181
Cierres Sobre el Centro con Palanca . . . 144
Cierres Tipo "T" . . . 108
Cierres Tipo Mariposa . . . 192–196
Cierrres de Girar . . . 192–196
Guias de Varilla . . . 67, 77, 135
Guía & Sujetador de Varillas de Conexión . . . 137
Jalador Para Cierres . . . 118, 156, 159
Kit de Leva de 3 Puntos . . . 127
Levas, Dos Puntos . . . 134
Levas, Tres Puntos . . . 134
Levas, Un Punto . . . 134
Levas Para Cerraduras . . . 128
Llave Para Cierre Tubular . . . 156
Manija con Contrapaso & Porta-candado . . . 123
Manijas de Contrapaso . . . 125–126
Manijas Oscialantes . . . 132, 133
Manijas Oscilantes con Sistema de Control con Varillas . . . 136
Manijas Oscilantes de Cuarto-de-Vuelta . . . 122
Manijas Tipo "T" . . . 69, 71
Manijas Tipo Paleta . . . 62–67
Manija Tipo "L" con Contrapaso . . . 124, 125, 126
Resorte Para Cierres de Tracción Giratorios . . . 191
Seguros Secundarios para Cierres . . . 179
Sujetadores, Chicos . . . 170
Sujetadores . . . 163, 175, 176, 177, 179, 180

Sujetadores de Botón . . . 177, 179, 180
Sujetadores Termoplásticos . . . 200
Sujetador Hexagonal . . . 138
Varillas . . . 63, 135
Varillas de Conexión . . . 135

NEMA 238–259

Abrazadera de Sujeción NEMA . . . 244, 245
Abrazadera JIC de Acción de Liberalización Rápida . . . 251
Accesorios NEMA / JIC . . . 251
Accesorios Para Cerraduras de Gabinetes . . . 242, 243
Anillo Sellador Para Medidor . . . 251
Bisagra Para Esquina . . . 256
Bisagras Cuadradas . . . 301
Bisagras Para Gabinetes . . . 256, 258
Bolsillo Para Documentos . . . 253
Cerradura de 3 Puntos . . . 238, 239, 240, 241
Cerradura Para Panel de Control . . . 89, 253
Cerraduras de Gabinetes . . . 238–241
Cerraduras Multipunto . . . 238, 239, 240, 241
Ensamblajes de Bisagras . . . 259
Grapas Porta-cando JIC . . . 250
Guías de Varilla . . . 242
Juego de Aldaba y Grapa . . . 248
Juego de Bisagra Para Caja Electrica . . . 256
Juego de Tope de Puerta . . . 252
Juegos de Sujetadores NEMA . . . 244, 245, 246
Juegos NEMA con Abrazadera de Palanca . . . 247
Levas Centrales . . . 243
Pies de Montaje . . . 248
Porta-documentos . . . 253
Rejilla de Ventilación . . . 394
Sellos Herméticos de Orificios . . . 254, 255
Soportes de Abrazadera JIC . . . 249, 250
Soportes de Abrazadera NEMA . . . 248
Tornillos de Hombro Para Levas Centrales . . . 242

Bisagras 261–353

Bisagra con Resorte Ajustable . . . 275
Bisagra con Resorte de Carga Abierta . . . 275
Bisagra de Esquina . . . 348
Bisagra de Liberación Rápida . . . 274
Bisagras con Montaje al Ras . . . 337, 346
Bisagras con Resorte . . . 272, 273, 275
Bisagras Continuas . . . 264–270
Bisagras Continuas con Tope . . . 270
Bisagras Continuas Para Gabinetes . . . 271
Bisagras con Tope . . . 270
Bisagras Cuadradas . . . 300–302
Bisagras de Acero de Pasador con Resorte . . . 276, 277
Bisagras de Barril Soldables . . . 309–313
Bisagras de Fricción . . . 331–336
Bisagras de Junta Deslizante . . . 271, 306, 307
Bisagras de Liberación Rápida Duales . . . 274
Bisagras de Libro . . . 278–283, 288–297
Bisagras de Par Constante . . . 333–334
Bisagras Desarmables . . . 271, 306, 307, 328, 329
Bisagras Desmontables . . . 303, 306, 316–326
Bisagras de Zinc . . . 286, 290, 291, 305
Bisagras de Zinc Fundido Para Gabinetes . . . 290, 291, 305
Bisagras Especiales . . . 284, 286, 291, 305
Bisagras Marinas de Acero Inoxidable . . . 282, 283
Bisagras Ocultas . . . 284
Bisagras Para Gabinete Eléctrico . . . 271
Bisagras Para Gabinetes . . . 271, 286
Bisagras Para Soldar . . . 309, 310, 311, 313
Bisagras Planas de Acero con Estampado y Orificios . . . 281
Bisagras Plasticas . . . 326–333, 335
Bisagras Plásticas Desmontables . . . 321, 326
Bisagras Tipo "T" . . . 338
Bisagras Tipo Bala . . . 309, 310
Bisagras Tipo Bandera . . . 306, 307
Bisagras Tipo Libro de Especialidad . . . 288, 291
Bisagras Tipo Libro Estampadas . . . 288
Bisagras Tipo Piano . . . 264–270
Bisagras Tipo Piano con Orificios . . . 268, 269
Bisagras Tipo Piano con Tope . . . 270
Bisagras Tipo Pin . . . 270
Bisagras Tipo Traseras . . . 338, 342, 344, 347, 348–353
Bisagras Traseras . . . 350, 351, 352, 353
Bissagras con Articulación Suelta . . . 306, 307
Ensamblajes de Bisagras . . . 286, 287
Pins Para Bisagras . . . 270
Terminología de Bisagras . . . 262–263

Aldabas & Grapas 354–359

Aldaba & Grapa . . . 354
Aldaba con Doble Bisagra y Grapa . . . 355
Aldaba de Hoja y Grapa . . . 357
Aldaba de Uso Ligero (Acero) . . . 354
Aldaba de Uso Pesado & Grapa de Acero Endurecido . . . 355
Aldaba Estampada . . . 355
Aldaba Marina y Grapa Giratoria . . . 358
Aldabas de Acero Inoxidable . . . 358
Aldaba y Grapa Giratoria . . . 354
Grapas de Acero Inoxidable . . . 358
Grapas Estampadas . . . 359
Juegos de Aldaba y Grapa Giratoria . . . 356
Cierre de Aldaba con Porta-candado . . . 359

Cerrojos & Accesorios 360–373

Cerrojo Cilíndrico con Porta-candado . . . 367
Cerrojo de Leva Estilo Bellcore . . . 362
Cerrojo de Zinc con Centro Ranurado . . . 362
Cerrojos de Zinc Fundido . . . 360
Cierres de Zinc . . . 363
Componentes Para Cerrojos . . . 373
Cubierta Anti-polvo Para Cerrojos . . . 372
Forma Para Pedido Especial de Cerrojos . . . 368
Información Acerca de Cerrojos de Leva . . . 369
Jaladeras Para Cerrojos . . . 372
Levas Misceláneas . . . 370
Levas Rectas & con Desplace . . . 370, 371

Vehicular 374–397

Anillos de Amarre . . . 380, 383
Anillos de Amarre Forjados . . . 379
Anillos Tipo "D" . . . 382
Base Plástica Para Sujetador de Puerta . . . 374
Bases Para Interruptores . . . 391
Cancamos (Miscellaneous) . . . 400–401
Cerrojo de Redilas . . . 397
Charola con Bisel para Tanque de Combustible . . . 388
Cierres con Barra Deslizante (Cerraduras) . . . 99
Cierres con Leva (Cam Locks) . . . 360–367
Cierres Magneticos . . . 92–97
Cierres Para Puerta de RV . . . 386
Escalónes Plegables . . . 390
Ganchos Para Amarrar Cuerda . . . 384
Ganchos Para Locker . . . 384
Información de Anillos de Amarre . . . 379
Juego de Tope de Puerta (NEMA) . . . 252
Porta-Placas . . . 395, 398
Puentes de Amarre . . . 385
Rejilla de Ventilación Para RV . . . 394
Rejillas de Ventilacion . . . 393
Sujetador de Puerta . . . 375
Sujetador de Puerta de Plástico . . . 377
Sujetador de Puerta Parte Hembra . . . 378
Sujetador de Puerta Parte Macho . . . 378
Sujetadores de Cadenas Forjados . . . 384
Sujetadores de Puerta con Resorte . . . 375
Sujetadores de Puerta de Alambre . . . 374
Sujetadores de Puerta de Tres Partes de Aluminio . . . 376
Topes . . . 396

Miscelánea 398–403

Abrazaderas de Alambre . . . 403
Accesorios de Embalaje . . . 403
Cancamos con Tope . . . 401
Cancamos Planos . . . 400
Cierres Magneticos (Cerraduras) . . . 95–100
Cojines Para Paletas . . . 403
Escalónes Plegables (Vehicular) . . . 390
Mosquetones . . . 399
Rejillas de Ventilacion . . . 393
Sellos Herméticos de Orificios (NEMA) . . . 254–255
Soportes Para Mesa . . . 402
Soportes Para Puertas . . . 402
Topes (Vehicular) . . . 396

To Place Order: 800.433.5554 order@spep.com

Jaladera Empotrable Circular



Numero de Parte	Material	Acabado
J3006	304SS	cepillado

- borde con dobladillo para un agarre más cómodo

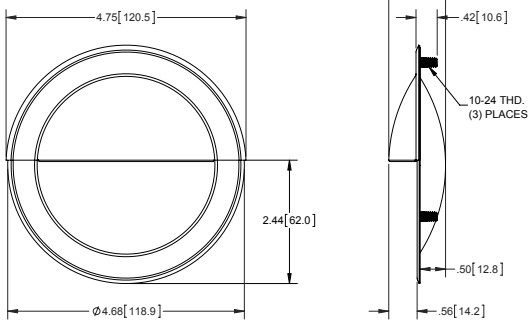

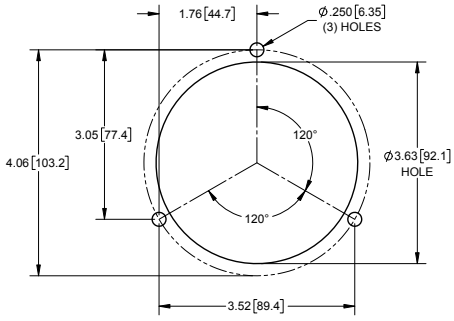

Jaladera Empotrable Rectangular



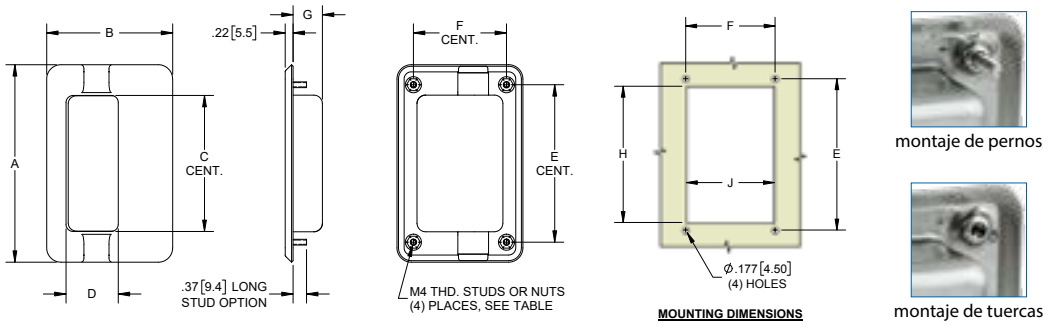

No. de Parte	Tipo de Montaje	A	B	C	D	E	F	G	H	J
J3008-1	pernos	5.43 [138.0]	3.46 [88.0]	3.74 [95.0]	1.44 [36.5]	4.331 [110.00]	2.559 [65.00]	.81 [20.5]	3.90 [99.0]	2.52 [64.0]
J3008-2	pernos	4.37 [111.0]	2.54 [64.5]	2.76 [70.0]	1.10 [28.0]	3.465 [88.00]	1.496 [38.00]	.57 [14.5]	2.87 [73.0]	1.65 [42.0]
J3008-3	pernos	3.70 [94.0]	2.36 [60.0]	2.36 [60.0]	1.10 [28.0]	2.992 [76.00]	1.260 [32.00]	.47 [12.0]	2.48 [63.0]	1.69 [43.0]
J3009-1	tuercas	5.43 [138.0]	3.46 [88.0]	3.74 [95.0]	1.44 [36.5]	4.331 [110.00]	2.559 [65.00]	.81 [20.5]	3.90 [99.0]	2.52 [64.0]
J3009-2	tuercas	4.37 [111.0]	2.54 [64.5]	2.76 [70.0]	1.10 [28.0]	3.465 [88.00]	1.496 [38.00]	.57 [14.5]	2.87 [73.0]	1.65 [42.0]
J3009-3	tuercas	3.70 [94.0]	2.36 [60.0]	2.36 [60.0]	1.10 [28.0]	2.992 [76.00]	1.260 [32.00]	.47 [12.0]	2.48 [63.0]	1.69 [43.0]

- material: 304SS
- acabado: cepillado

Jaladera Empotrada de Acero

No. de Parte	Material	Acabado
J3005BK	acero	e-coat negro

- empaque negro de PVC disponible como parte no. **J3005G** para proteger la superficie de montaje

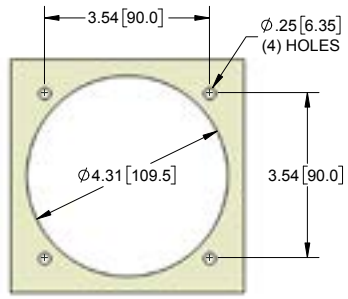

MOUNTING DIMENSIONS



jaladera y empaque ensamblados

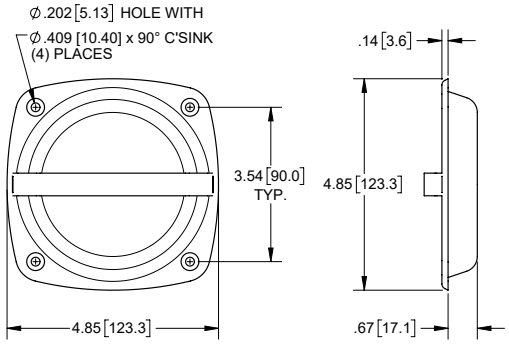

J3005BK
PULL

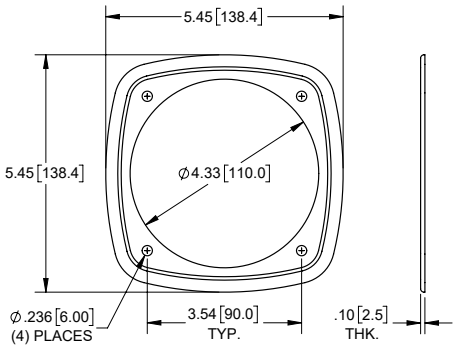

J3005G
GASKET

Jaladera Empotrada de Plástico

No. de Parte	Montaje	Material	Acabado
J3001P	pernos de 304SS	plástico reforzado con vidrio	negro texturado

- incluye empaque de goma negra



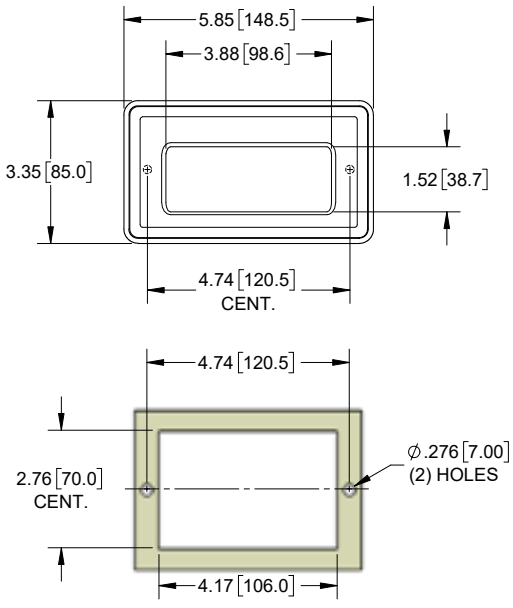

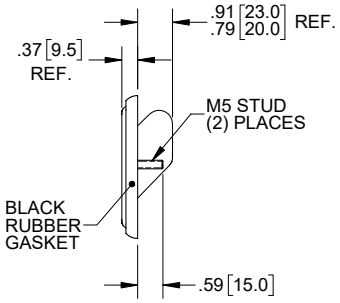

MOUNTING DIMENSIONS

Jaladera Empotrable Rectangular de Nylon





No. de Parte	Material	Acabado	Espesor Min. de Panel	Espesor Max. de Panel
92-01	ABS	negro texturado	.04 [1.0]	.07 [1.8]
92-02			.07 [1.8]	.13 [3.3]
92-03			.13 [3.3]	.19 [4.8]
92-04			.19 [4.8]	.25 [6.3]

- para levantar o jalar
- incluye (2) tornillos autoperforantes

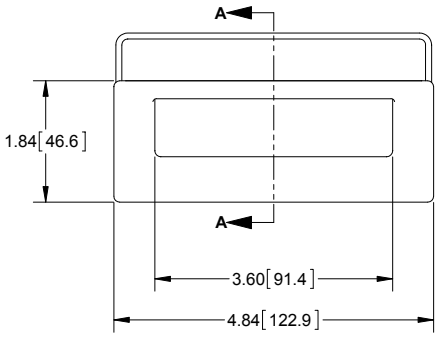

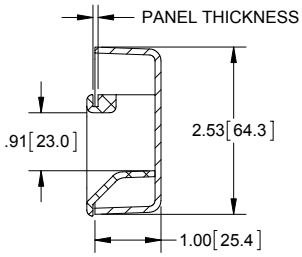

SECTION A-A

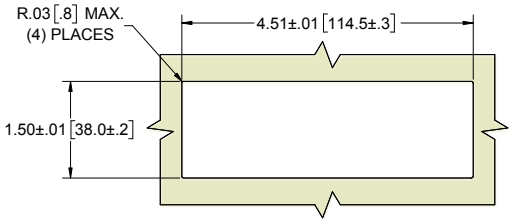

MOUNTING DIMENSIONS

Jaladera Negra de Plástico



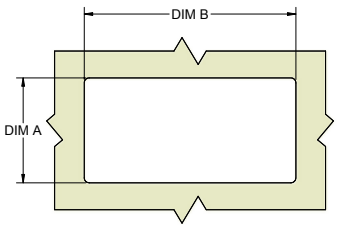

MOUNTING DIMENSIONS

No. de Parte	Material	Acabado
93-01	plástico	negro texturado

Espesor de Puerta	Corte de Panel	
	Dim A	Dim B
0.059 [1.50] - .079 [2.00]	1.960 + 0.007 [49.80 + 0.20]	3.937 - 0.019 [100.00 - 0.50]
0.079 [2.00] - 0.118 [3.00]	1.968 + 0.011 [50.00 + 0.30]	3.937 - 0.019 [100.00 - 0.50]

- para levantar o jalar
- encaja en su lugar y no requiere de sujetadores

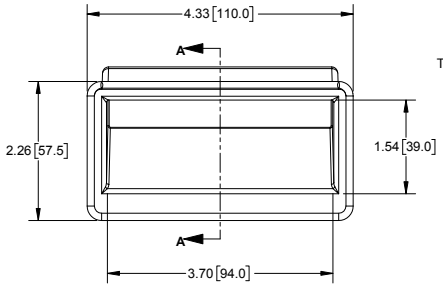

FRONT VIEW

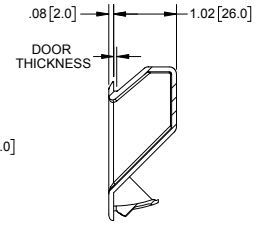

SECTION A-A

Jaladera Negra de Plástico

No. de Parte	Material	Acabado
93-02	plástico	negro texturado

Door Thickness	Panel Cut-out	
	Dim A	Dim B
0.030 [0.75] - 0.039 [1.00]	1.377 + 0.007 [35.00 + 0.20]	3.346 + 0.011 [85.00 + 0.30]
0.039 [1.00] - 0.078 [2.00]	1.417 + 0.007 [36.00 + 0.20]	3.346 + 0.011 [85.00 + 0.30]

- para levantar o jalar
- encaja en su lugar y no requiere de sujetadores



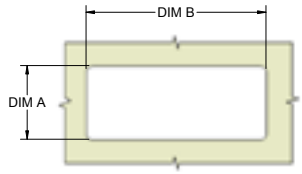

MOUNTING DIMENSIONS

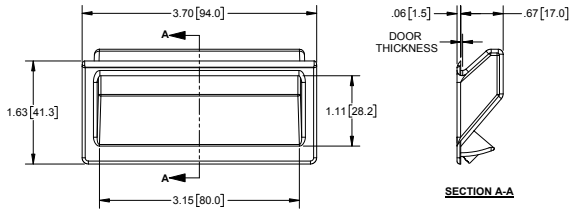

FRONT VIEW

SECTION A-A

Jaladeras Empotrables Pequeñas

Numero de Parte	Espesor de Panel	Material	Acabado
91-09BK02	.040 - .055 [1.02 - 1.40]	ABS	negro, texturado
91-10BK02	.055 - .070 [1.40 - 1.78]	ABS	
91-11BK	.070 - .085 [1.78 - 2.16]	ABS	
91-12BK	.085 - .100 [2.16 - 2.54]	ABS	

- para levantar o jalar
- instalación a presión
- clasificación UL 94-HB



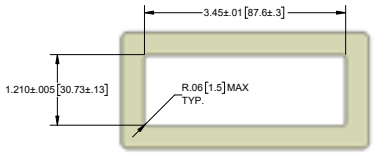

PANEL CUT-OUT

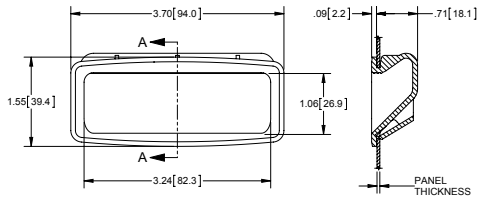

FRONT VIEW

SECTION A-A

Jaladeras Empotrables Grandes

Numero de Parte	Espesor de Panel	Material	Acabado
91-19BK02	.040 - .055 [1.02 - 1.40]	ABS	negro, texturado
91-20BK02	.055 - .070 [1.40 - 1.78]	ABS	
91-21BK	.070 - .085 [1.78 - 2.16]	ABS	
91-22BK	.085 - .100 [2.16 - 2.54]	ABS	

- para levantar o jalar
- instalación a presión
- clasificación UL 94-HB



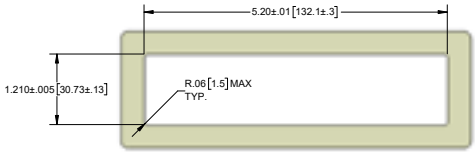

PANEL CUT-OUT

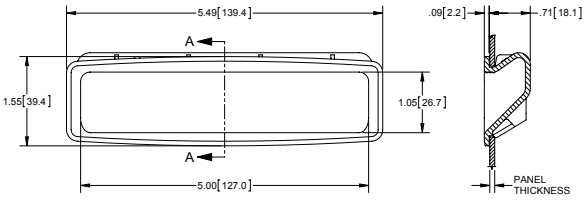

FRONT VIEW

SECTION A-A

Jaladeras Empotrables Flexibles



No. de Parte	Material	Acabado
94-01	hule	beige
94BK-01	hule	negro

- encaja en su lugar y no requiere de sujetadores

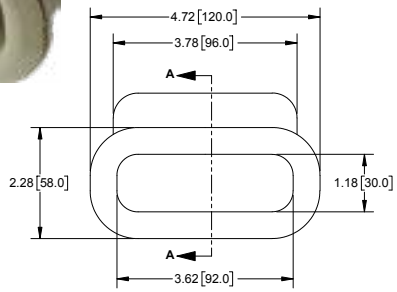

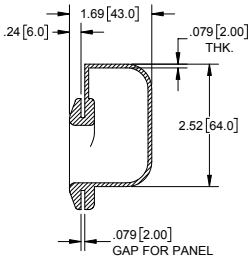

SECTION A-A

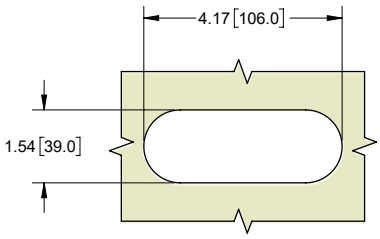

MOUNTING DIMENSIONS

Jaladeras Empotrables Flexibles



No. de Parte	Material	Acabado
94-02	hule	beige
94BK-02	hule	negro

- encaja en su lugar y no requiere de sujetadores

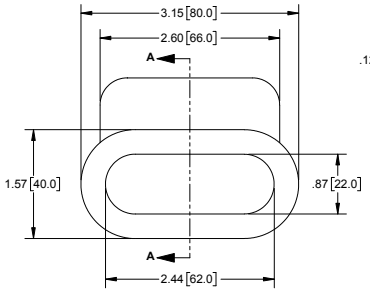

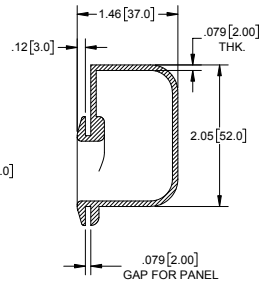

SECTION A-A

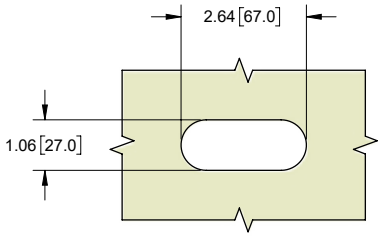

MOUNTING DIMENSIONS

Jaladeras Empotrables Flexibles



No. de Parte	Material	Acabado
94-03	hule	beige
94BK-03	hule	negro

- encaja en su lugar y no requiere de sujetadores

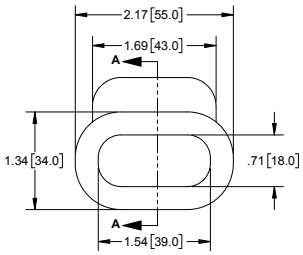

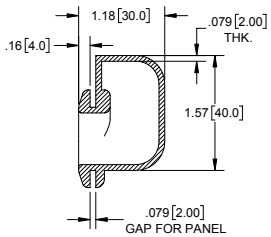

SECTION A-A

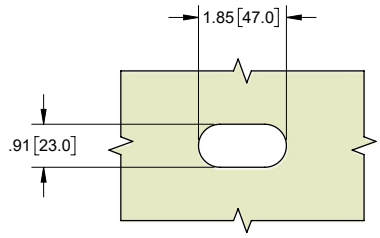

MOUNTING DIMENSIONS

Ensamblaje de Jalador Oculto

No. de Parte	Material	Acabado
91-01	plástico reforzado con vidrio	negro

- montaje al ras en puertas con espesor de hasta .25 [6.35]



vista con jalador oculto

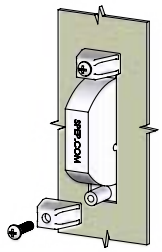

REAR INSTALLATION VIEW

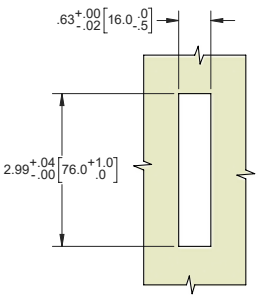

MOUNTING DIMENSIONS

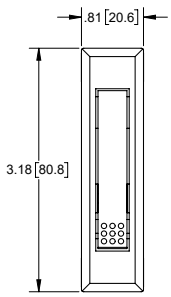

FRONT VIEW

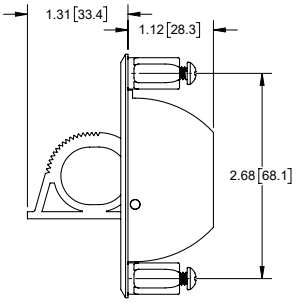

RIGHT SIDE VIEW

Ensamblaje de Jalador Oculto

No. de Parte	Material		Acabado
	Jalador	Carcasa	
91-02	zinc fundido	plástico	pulverizado negro



vista con jalador oculto

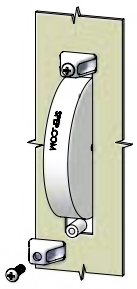

MOUNTING DIMENSIONS

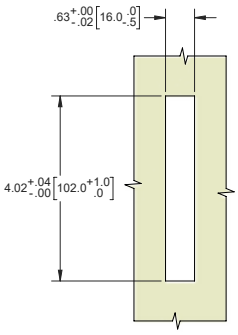

MOUNTING DIMENSIONS

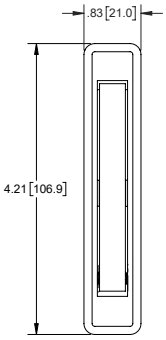

FRONT VIEW

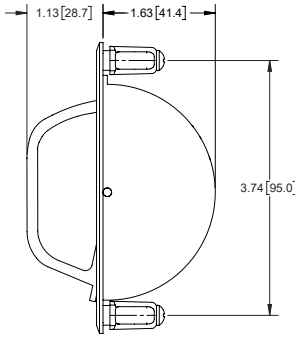

RIGHT SIDE VIEW

Ensamblaje de Jalador Oculto

No. de Parte	Material	Acabado
91-03	zinc fundido	pulverizado gris
91-03BK	zinc fundido	pulverizado negro



vista con jalador oculto

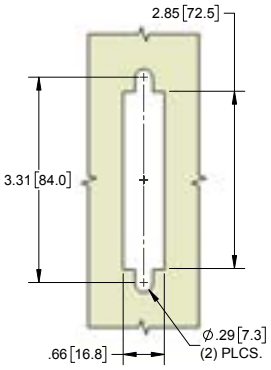

MOUNTING DIMENSIONS

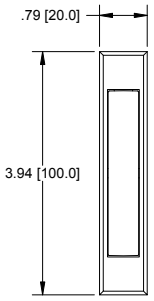

FRONT VIEW

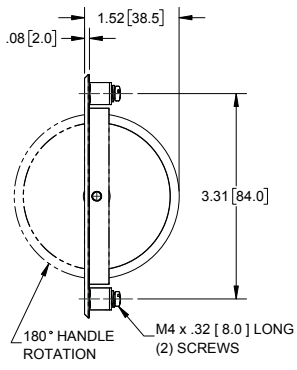

RIGHT SIDE VIEW

Jaladeras Chicas de Aluminio Extruido



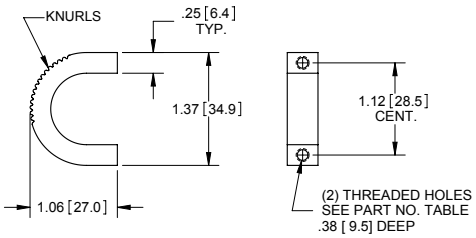

Numero de Parte	Roscado	Acabado
9910	8-32	anodizado claro mate
9910BK	8-32	anodizado negro
9911	M4 x .7	anodizado claro mate
9911BK	M4 x .7	anodizado negro

- material: aluminio

Jaladeras Medianas de Aluminio Extruido



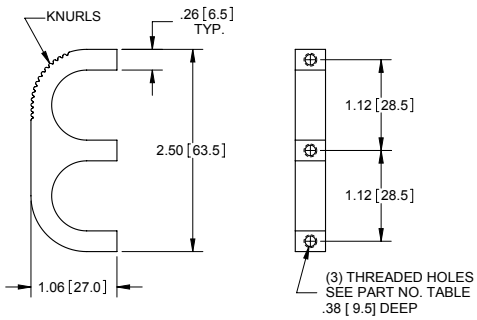

Numero de Parte	Roscado	Acabado
9912	8-32	anodizado claro mate
9912BK	8-32	anodizado negro
9913	M4 x .7	anodizado claro mate
9913BK	M4 x .7	anodizado negro

- material: aluminio

Jaladeras Grandes de Aluminio Extruido



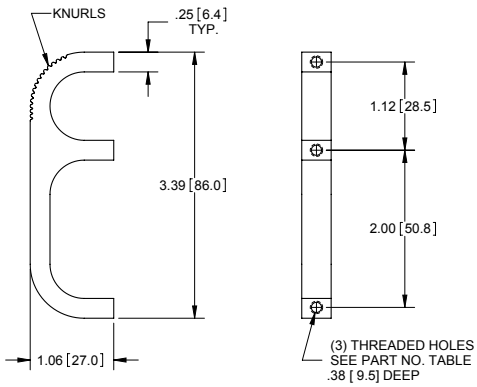

Numero de Parte	Roscado	Acabado
9914	8-32	anodizado claro mate
9914BK	8-32	anodizado negro
9915	M4 x .7	anodizado claro mate
9915BK	M4 x .7	anodizado negro

- material: aluminio

Jaladeras Extra Grandes de Aluminio Extruido



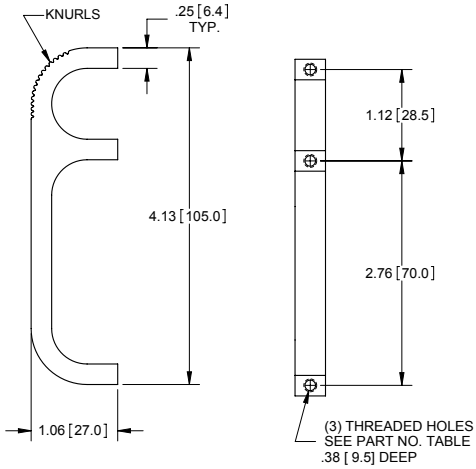

Numero de Parte	Roscado	Acabado
9916	8-32	anodizado claro mate
9916BK	8-32	anodizado negro
9917	M4 x .7	anodizado claro mate
9917BK	M4 x .7	anodizado negro

- material: aluminio

Jaladera de Zinc Fundido

Numero de Parte	Material	Acabado
976	zinc fundido	cromo pulido

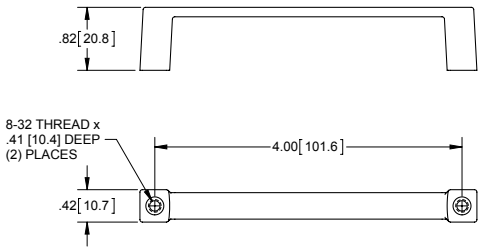



Jaladeras de Zinc Fundido

Numero de Parte	Acabado	CC
997	cromo satinado	3.15 [80.0]
997BK	pintura negra	3.15 [80.0]
997-01	cromo satinado	5.12 [130.0]
997BK-01	pintura negra	5.12 [130.0]
997-02	cromo satinado	7.09 [180.1]
997BK-02	pintura negra	7.09 [180.1]

- material: zinc fundido

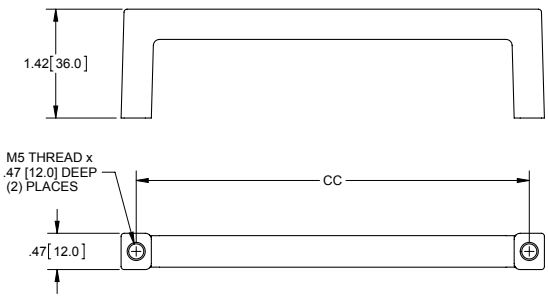



Asas de Acero

Numero de Parte	CC
935-01	3.54 [90.0]
935-02	3.94 [100.0]
935-03	4.69 [119.0]
935-04	5.32 [135.0]
935-05	5.87 [149.0]
935-06	6.10 [155.0]
935-07	6.30 [160.0]

- material: acero
- acabado: cromado
- incluye:
  - (2) arandelas cromadas
  - (2) tuercas cromadas

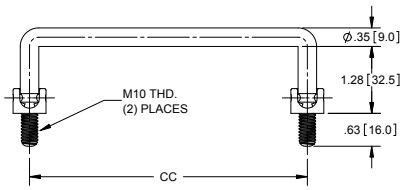

FRONT VIEW

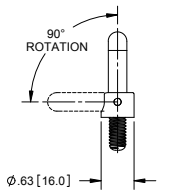

RIGHT SIDE VIEW



Asa de Acero

Numero de Parte	CC
933	4.00 [101.6]

- material: acero
- acabado: pulverizado negro
- incluye:
  - (2) tuercas en acabado pulverizado en negro

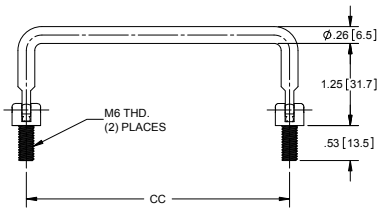

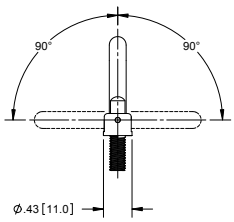



Jaladeras de Acero Inoxidable



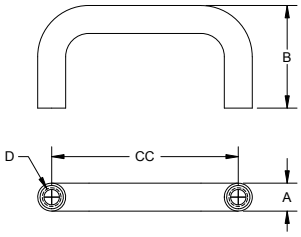

No. de Parte	CC	A	B	D
9035SS-01	.787 [20.00]	Ø.157 [4.00]	.86 [22.0]	roscado M2.6
9035SS-02	1.574 [40.00]	Ø.236 [6.00]	.86 [22.0]	roscado M4
9035SS-04	3.149 [80.00]	Ø.236 [6.00]	1.18[30.0]	roscado M4

- material: 303SS
- acabado: pulido

Bases Para Jaladeras

No. de Parte: 9035SS-01W
para jaladera Ø.157 [4.00]



No. de Parte: 9035SS-02W
para jaladera Ø.236 [6.00]





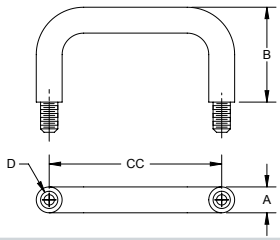

No. de Parte	CC	A	B	D
9036SS-01	.787 [20.00]	Ø.157 [4.00]	.86 [22.0]	roscado M2.6
9036SS-02	1.574 [40.00]	Ø.236 [6.00]	.86 [22.0]	roscado M4
9036SS-04	3.149 [80.00]	Ø.236 [6.00]	1.18 [30.0]	roscado M4

Jaladeras de Latón



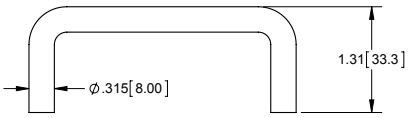

Jaladeras de Latón

Numero de Parte	CC	Material	Acabado
951	3.00 [76.2]	latón solido	pulido & laqueado
941 ‡	3.50 [88.9]	latón solido	
948	4.00 [101.6]	latón solido	

‡ no en inventario



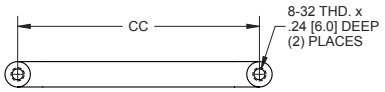

Jaladeras Cromadas

Numero de Parte	CC	Material	Acabado
952	3.00 [76.2]	latón solido	cromado
940	3.50 [88.9]	latón solido	
944	4.00 [101.6]	latón solido	

Jaladeras de Aluminio Satinado



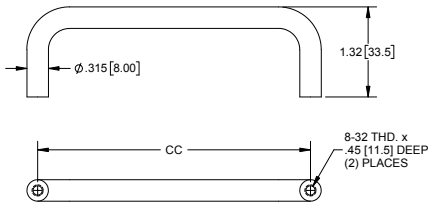

Numero de Parte	CC	Material	Acabado
953	3.00 [76.2]	aluminio	aluminio satinado
942	3.50 [88.9]	aluminio	
946	4.00 [101.6]	aluminio	

Jaladeras de Aluminio Satinado Blanco



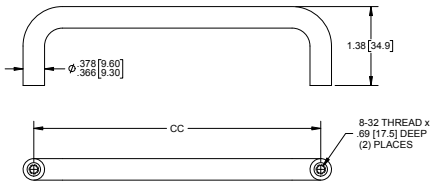

Numero de Parte	CC	Material	Acabado
939	5.00 [127.0]	aluminio	aluminio satinado
939-01 ‡	8.84 [224.5]	aluminio	

‡ no en inventario

Jaladera Alta de Latón



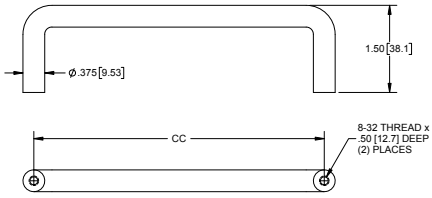

Numero de Parte	CC	Material	Acabado
954-01 ‡	5.00 [127.0]	latón solido	cromado pulido

‡ no en inventario

Jaladeras de Acero Inoxidable

No. de Parte	CC	Material	Acabado
945	3.90 [99.1]	304SS	natural

▸ esta jaladera **no** tiene orificios de montaje

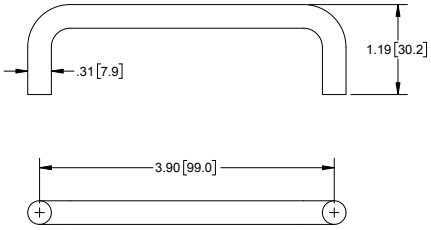



Jaladeras

Numero de Parte	CC	Material	Acabado	Rosca
903BK	1.18 [30.00]	aluminio	negro anodizado	8-32
904BK	2.52 [64.00]			
905BK	3.78 [96.00]			
906BK	5.04 [128.00]			
903BK-01	1.18 [30.00]	aluminio	negro anodizado	M4 X 0.7
904BK-01	2.52 [64.00]			
905BK-01	3.78 [96.00]			
906BK-01	5.04 [128.00]			
903	1.18 [30.00]	aluminio	anodizado claro	8-32
904	2.52 [64.00]			
905	3.78 [96.00]			
906	5.04 [128.00]			
903-01	1.18 [30.00]	aluminio	anodizado claro	M4 X 0.7
904-01	2.52 [64.00]			
905-01	3.78 [96.00]			
906-01	5.04 [128.00]			
903CH	1.18 [30.00]	acero	cromado	8-32
904CH	2.52 [64.00]			
905CH	3.78 [96.00]			
906CH	5.04 [128.00]			
903CH-01	1.18 [30.00]	acero	cromado	M4 X 0.7
904CH-01	2.52 [64.00]			
905CH-01	3.78 [96.00]			
906CH-01	5.04 [128.00]			
903ZN	1.18 [30.00]	acero	zinc	8-32
904ZN	2.52 [64.00]			
905ZN	3.78 [96.00]			
906ZN	5.04 [128.00]			
903ZN-01	1.18 [30.00]	acero	zinc	M4 X 0.7
904ZN-01	2.52 [64.00]			
905ZN-01	3.78 [96.00]			
906ZN-01	5.04 [128.00]			
903SS	1.18 [30.00]	304SS	pasivado	8-32
904SS	2.52 [64.00]			
905SS	3.78 [96.00]			
906SS	5.04 [128.00]			
903SS-01	1.18 [30.00]	304SS	pasivado	M4 X 0.7
904SS-01	2.52 [64.00]			
905SS-01	3.78 [96.00]			
906SS-01	5.04 [128.00]			

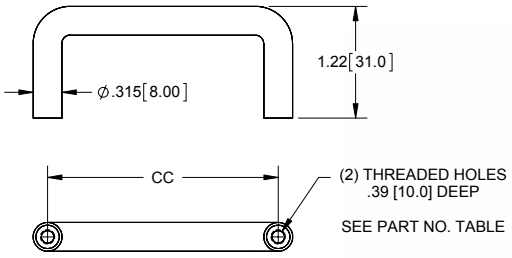



Jaladeras Extruidas de Aluminio Pequeñas



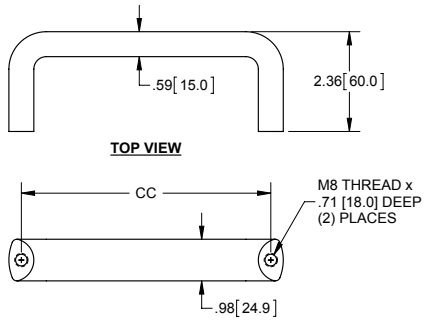

Numero de Parte	CC
966BK	5.04 [128.0]
966BK-01	5.91 [150.0]
966BK-02	7.56 [192.0]

- material: aluminio
- acabado: pulverizado negro

Jaladeras Extruidas de Aluminio Grandes



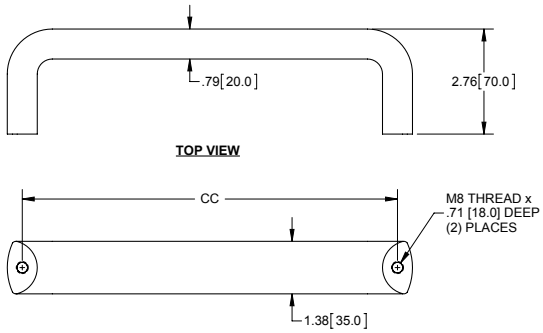

Numero de Parte	CC
967BK	9.84 [250.0]
967BK-01	11.81 [300.0]
967BK-02	15.75 [400.0]
967BK-03	19.69 [500.0]
967BK-04	23.62 [600.0]

- material: aluminio
- acabado: pulverizado negro

Jaladeras de Aluminio



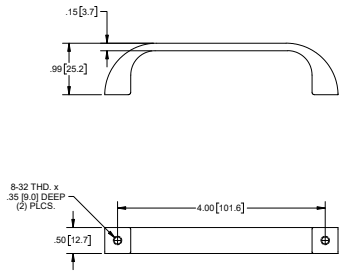

Numero de Parte	Material	Acabado
960	aluminio solido	cepillado, laqueado
960BK	aluminio solido	pulverizado negro mate

Jaladera de Zinc Fundido



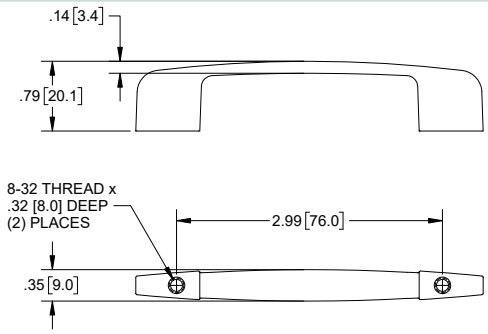

Numero de Parte	Material	Acabado
975	zinc fundido	cromo pulido

Jaladeras Huecas



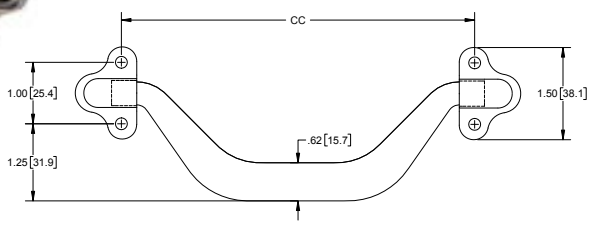

No. de Parte	Orificios	Acabado	CC
930	ninguno	natural	6.00 [152.4]
932	Ø.192 [4.88] (4) orificios	natural	6.00 [152.4]
934	ninguno	níquel	6.00 [152.4]
936	Ø.192 [4.88] (4) orificios	zinc	5.75 [146.05]

- acero de .025 [.64]

Jaladera Estampada

No. de Parte	Material	Acabado
920-04	acero	zinc



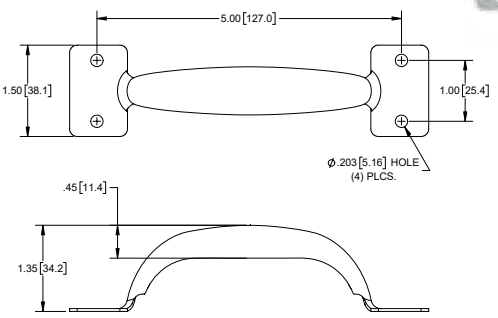

Jaladeras Estampadas

Numero de Parte	A	Material	Acabado	CC
920	sin perforación	acero	natural	5.25 [133.4]
920-01	Ø.260 [6.60] (2) orificios	acero	natural	5.125 [130.2]
920-02	.312 [7.92] x .218 [5.54] (2) ranuras rectangulares redondeadas	acero	natural	5.25 [133.4]
921	sin perforación	304SS	electropulido	5.25 [133.4]
921-01	.312 [7.92] x .218 [5.54] (2) ranuras rectangulares redondeadas	304SS	electropulido	5.25 [133.4]
922	Ø.161 [4.09] (4) orificios	acero	natural	5.25 [133.4]
924	Ø.161 [4.09] (4) orificios	acero	niquelado	5.25 [133.4]



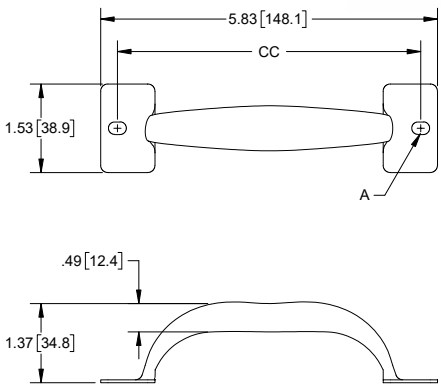

Jaladeras Estampada

Numero de Parte	Material	Acabado
911ZN	acero	zinc



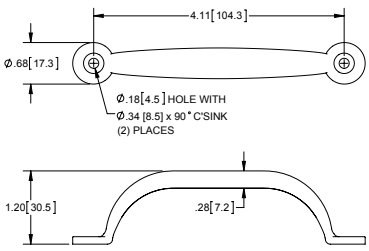

Jaladeras Estampadas

Numero de Parte	Material	Acabado
914	acero	zinc
915	acero	latón, laqueado



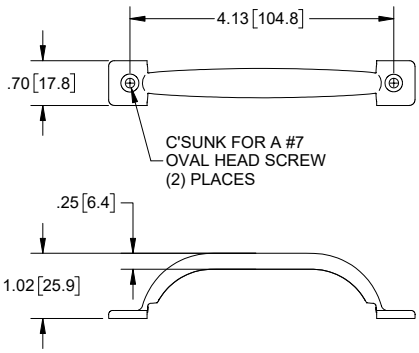

Jaladeras Estampadas



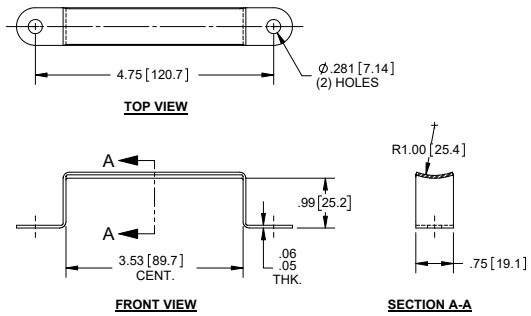

Numero de Parte	Material	Acabado
J3126	acero galvanizado	natural
J3126SS	304SS	natural

Jaladera de Acero Estampada



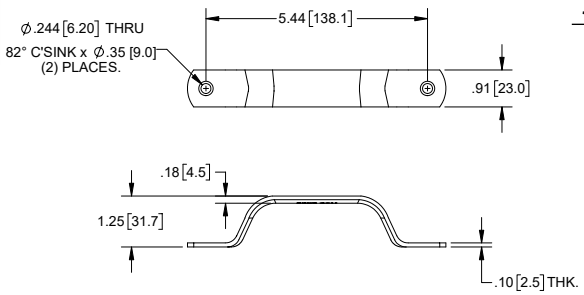

No. de Parte	Material	Acabado
J3129	acero	zinc

Jaladeras Estampadas



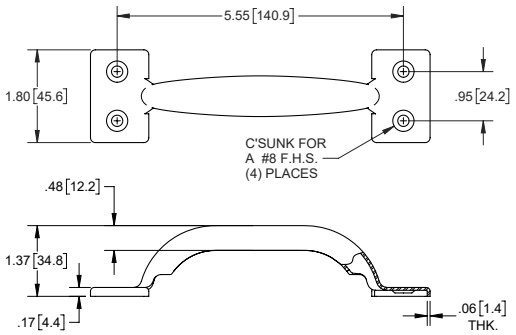

Numero de Parte	Material	Acabado	Tamaño de Orificio
917	acero	zinc	Ø .2190 [5.563]
917SS	304SS	electropulido	Ø .2190 [5.563]
928BK	acero	pulverizado negro	Ø .252 [6.40]

Jaladera Estampada



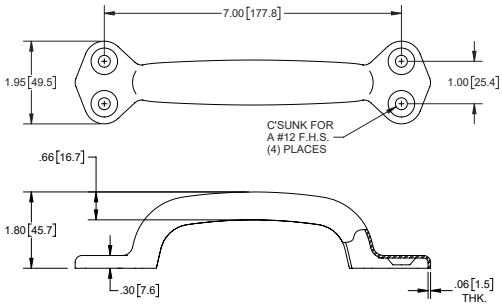

Numero de Parte	Material	Acabado
983	acero	cromado
983SS	304SS	electropulido
983SS-01	304SS	electropulido después pulido a mano

Jaladera de Zinc Fundido



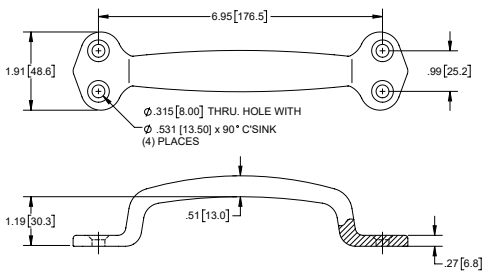

Numero de Parte	Material	Acabado
983DC	zinc fundido	cromado

Jaladera de Zinc Fundido

No. de Parte	Material	Acabado
988CH	zinc fundido	cromado



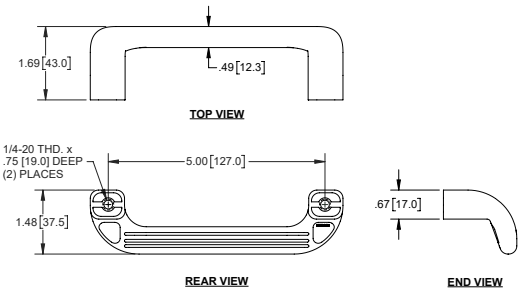

Jaladera de Plástico

No. de Parte	Orificios	Material	Acabado
989BK	hexagonales	nylon reforzado	negro texturado
989BK-02	avellanados	nylon reforzado	negro texturado



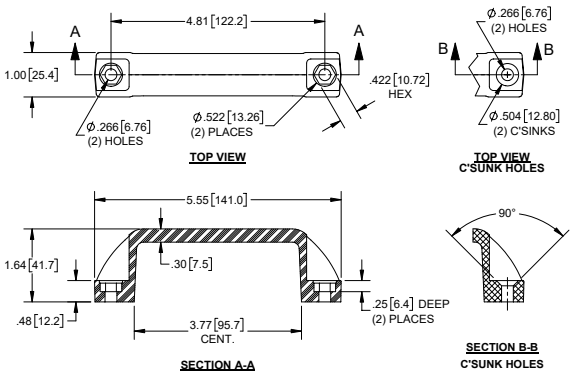

Jaladera de Plástico

No. de Parte	Material	Acabado
989BK10	nylon reforzado	negro texturado



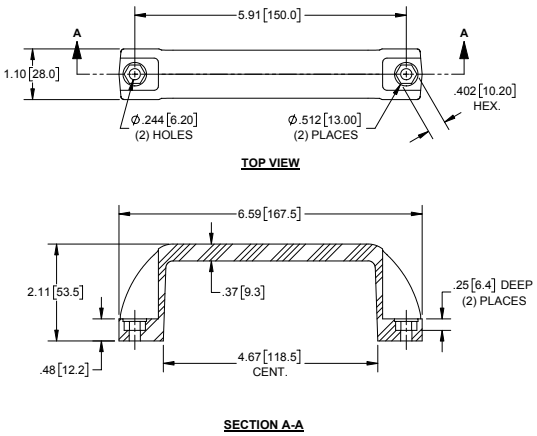

Jaladera de Plástico

No. de Parte	Material	Acabado
964P	plástico	negro



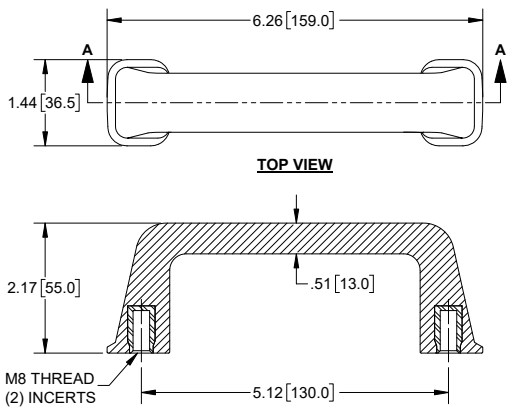

Jaladera de Plástico



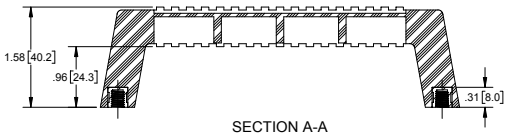

SECTION A-A

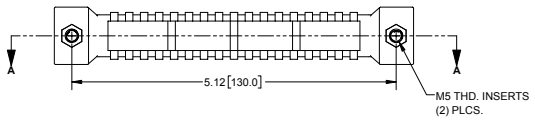

No. de Parte	Material	Acabado
964P-01	plástico	negro

Jaladera de Plástico con Cubierta



ensamblada



desensamblada

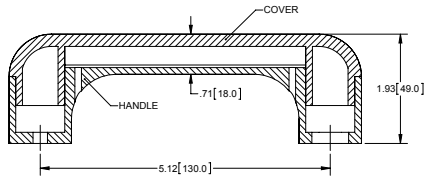

SECTION A-A

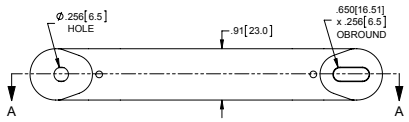

BOTTOM VIEW

No. de Parte	Material	Acabado
990BK	plástico	negro

- la cubierta de la manija oculta los tornillos para una apariencia limpia

Asa con Centro de Acero UV



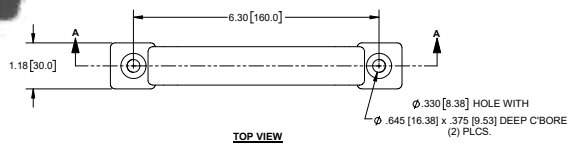

TOP VIEW

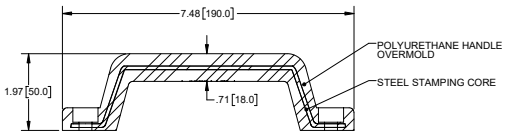

SECTION A-A

No. de Parte	Material	Acabado
969	TPE	liso

- incluye cubiertas para tornillos
- material de centro: acero
- material de cubiertas: TPE
- resistente a rayos UV

Jaladera de Presión de Plástico



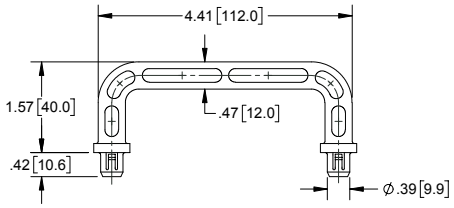

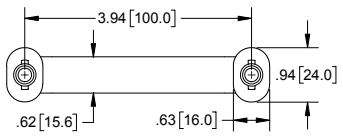

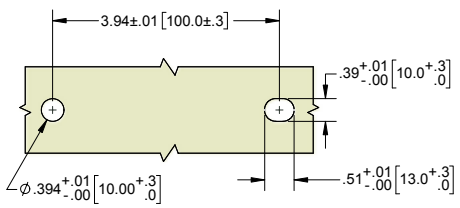

MOUNTING DIMENSIONS

No. de Parte	Material	Acabado
963P	plástico	negro

- espesor de panel 1.2 - 1.6

Asa de Plástico con Tapas para Tornillos Incorporadas

No. de Parte	Material	Acabado
989BK50	plástico reforzado	negro

- cumple requisitos de inflamabilidad FMVSS 302 / UL94HB

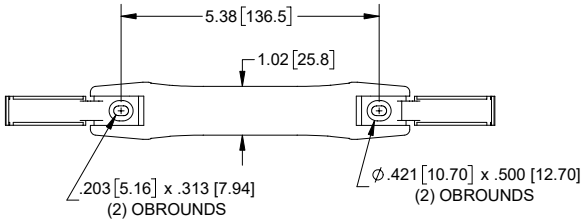



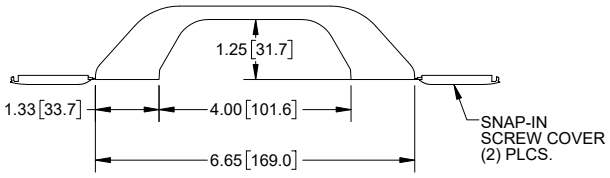

UV Asas Gruesas Resistentes al Impacto

Numero de Parte	Acabado
982BK	negro, liso
982G	gris, liso
982W	blanco, liso

- incluye 2 tapas de tornillos
- colores adicionales disponibles con orden mínima de 1,000 piezas

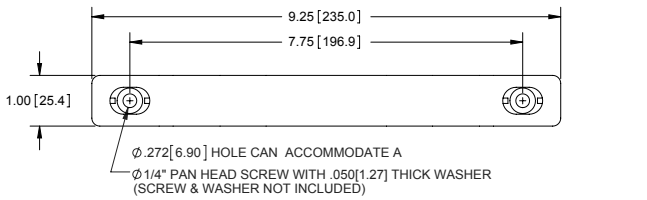

TOP VIEW

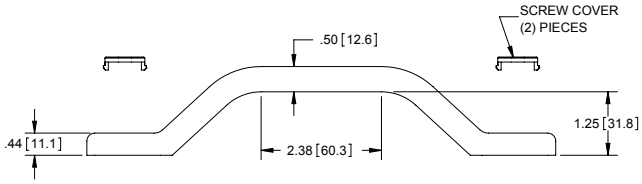

FRONT VIEW



UV Asas Gruesas Resistentes al Impacto

Numero de Parte	Acabado
985	blanco, liso
985BK	negro, liso

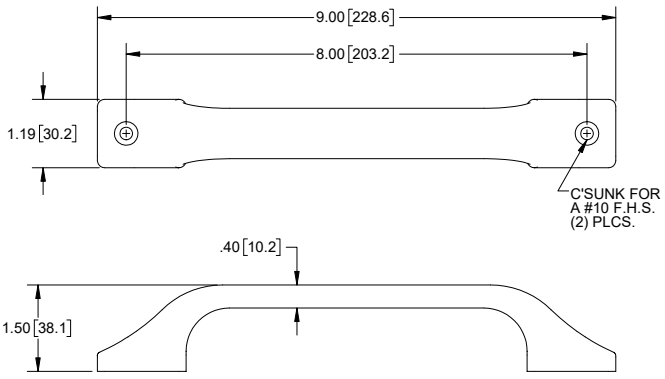



Asas



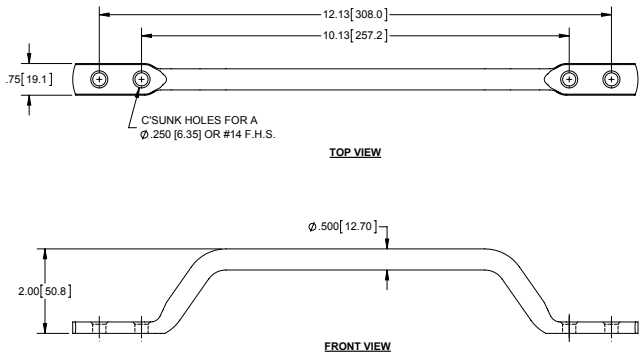

No. de Parte	Material	Acabado
987A	aluminio	natural
987CH	acero	cromado
987SS	304SS	pulido ligero

Asa Para Uso Pesado



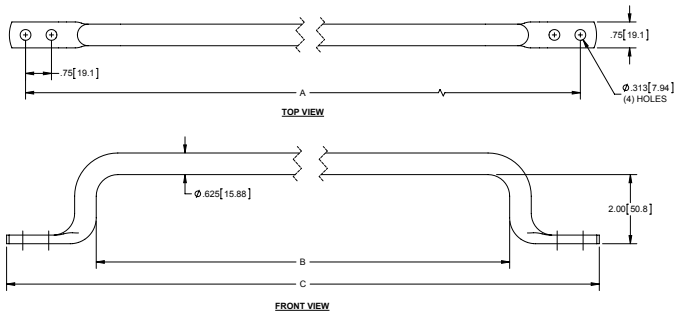

Numero de Parte	Longitud A	Longitud B	Longitud C	Material	Acabado
995A	16.25 [412.8]	12.00 [304.8]	17.18 [436.4]	aluminio	natural
996A	22.75 [577.9]	18.00 [457.2]	23.68 [601.5]	aluminio	natural
996CH	22.75 [577.9]	18.00 [457.2]	23.68 [601.5]	acero	cromado
997A	28.75 [730.3]	24.00 [609.6]	29.75 [755.7]	aluminio	natural
997CH	28.75 [730.3]	24.00 [609.6]	29.75 [755.7]	acero	cromado
998A	40.75 [1035.1	36.50 [927.1]	41.68 [1058.7]	aluminio	natural

Asas de Zinc Fundido con Cubiertas de Plástico

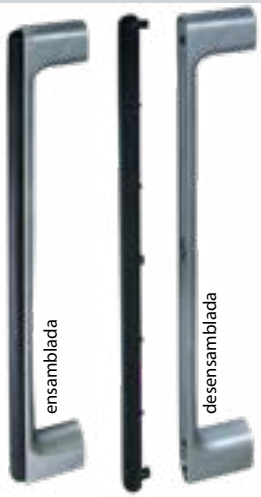

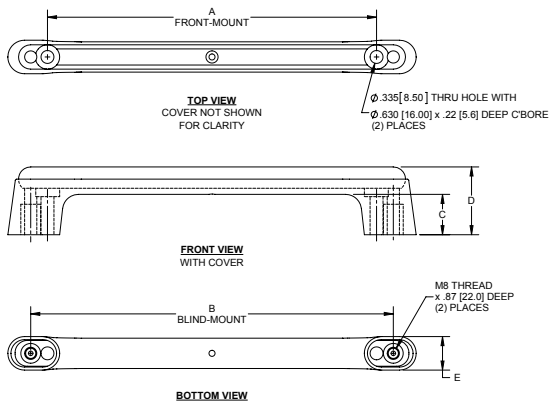

Numero de Parte	A	B	C	D	E
991CH	10.47 [265.9]	11.34 [288.0]	1.04 [26.4]	1.75 [44.5]	.87 [22.1]
991CH-01	8.50 [215.9]	9.37 [238.0]	1.04 [26.4]	1.75 [44.5]	.87 [22.1]
991CH-02	6.54 [166.1]	7.40 [187.0]	1.04 [26.4]	1.75 [44.5]	.87 [22.1]
992CH	12.84 [326.1]	13.78 [350.0]	1.57 [39.9]	2.28 [57.9]	.87 [22.1]

- material de cubierta: ABS
- acabado de cubierta: negro
- material de base: zinc fundido
- acabado de base: cromado (opaco)

Asas de Longitud Variable



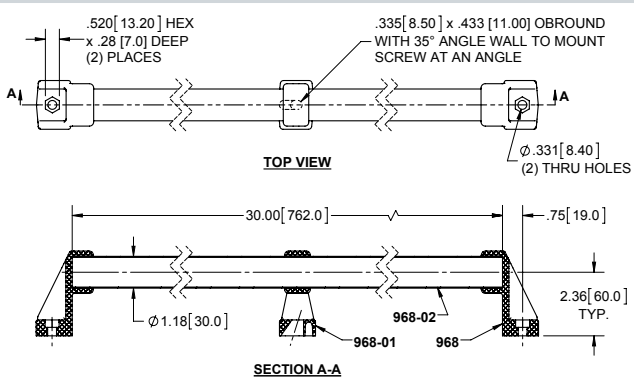

Numero de Parte	Descripción	Material	Acabado
968	base de extremos	plástico, reforzado con fibra de vidrio	negro
968-01	base central	plástico, reforzado con fibra de vidrio	negro
968-02	tubo 30.0 [762.0]	acero	negro pulverizado

- cada componente se vende por separado
- el tubo puede ser cortado al tamaño deseado

PAT. Jaladeras para Puerta de Ducha

Pieza Hembra No. de Parte	Pieza Macho No. de Parte	Acabado
2001900	**2001902**	natural
2001930	**2001932**	cromado opaco
2001950	**2001952**	latón
2001960	**2001962**	cromado
2001990	**2001992**	niquelado cepillado

- tornillos 6-32 de cabeza plana **no** incluidos
- material: zinc fundido

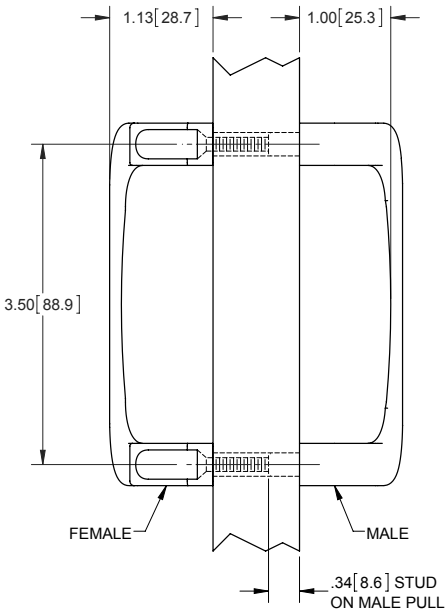





Seguros de 304SS

Seguro con Pestillo de Nylon

No. de Parte	Cubierta	Pestillo	Acabado
200170	304SS	nylon	desbastado

- tornillos 6-32 de cabeza plana **no** incluidos

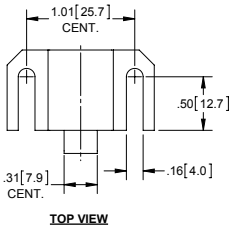

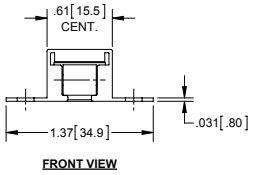

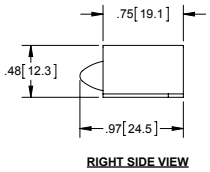



Perillas de Zinc Fundido

Cara Plana

Numero de Parte	Acabado
39310BC---76	cromo cepillado

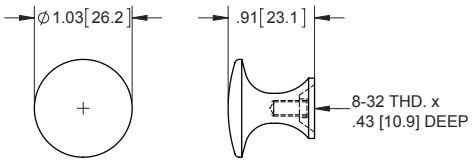



Cara Redonda

Numero de Parte	Acabado
Y70102CH	cromado
Y70102GP	dorado

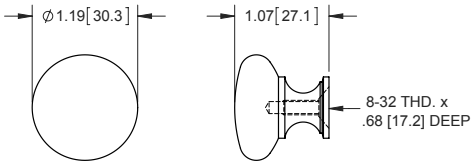



Cara Cóncava

Numero de Parte	Acabado
950	cromado

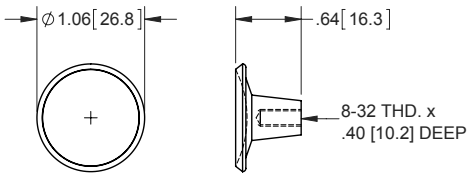



Asas de Baúl Empotradas, Medianas



No. de Parte	Material	Acabado
26	acero	zinc
26-10BK	acero	pulverizado negro

- asa con resorte
- agarre de hule negro

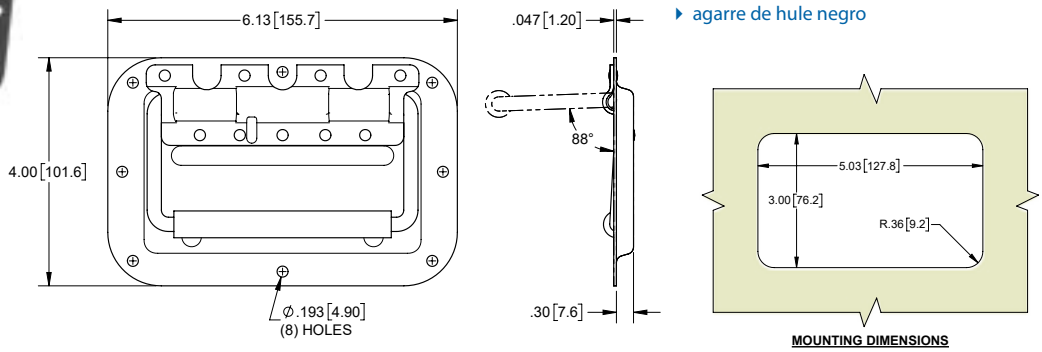

Asa de Baúl Empotrada, Mediana



No. de Parte	Material	Acabado
27	acero	zinc

- asa con resorte
- agarre de hule negro

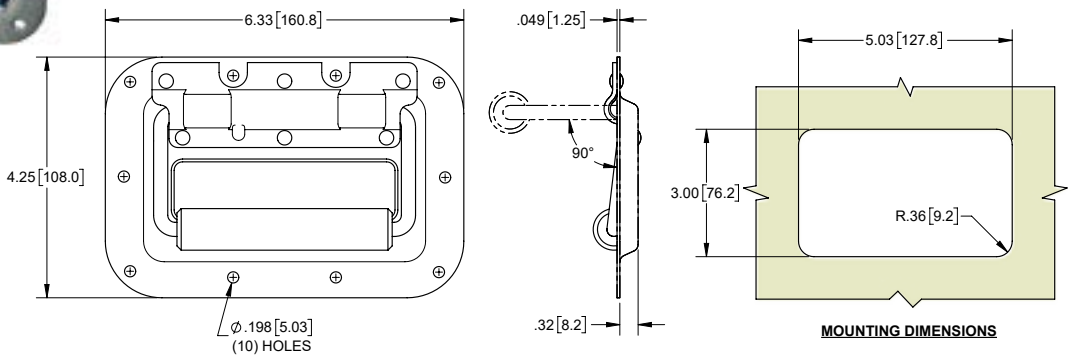

Asas de Baúl Empotradas, Grandes



No. de Parte	Material	Acabado
28	acero	zinc
28-10BK	acero	pulverizado negro

- asa con resorte
- agarre de hule negro

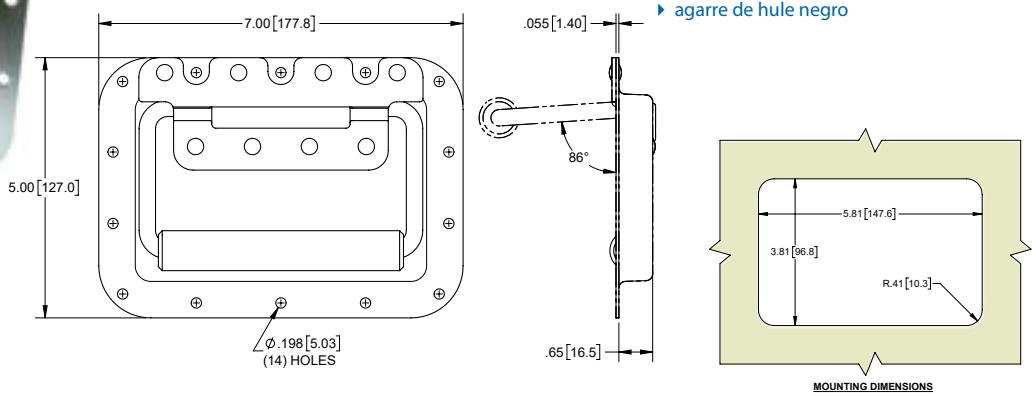

Asa de Baúl Empotrada, Grande

No. de Parte	Material	Acabado
28-50A	aluminio	natural

- asa con resorte



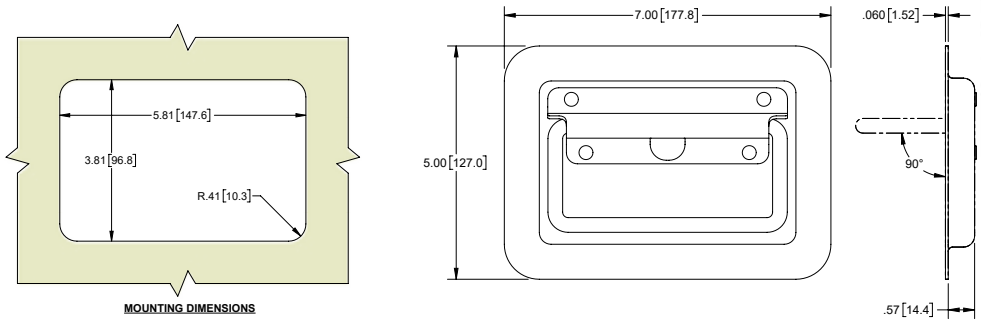

Asas de Baúl Empotradas

No. de Parte	Dim A	Dim B	Dim C	Dim D	Dim E	Montaje	
						Dim F	Dim G
32CH	2.74 [69.5]	4.37 [111.0]	2.283 [58.00]	3.937 [100.00]	2.05 [52.0]	3.68 [93.5]	2.05 [52.0]
32CH01	2.36 [60.0]	3.74 [95.0]	1.889 [48.00]	3.287 [83.50]	1.79 [45.5]	3.11 [79.0]	1.79 [45.5]

- material: zinc fundido
- acabado: cromo con textura
- el asa tiene mecanismo de detención que le permite detenerse en posición al ras o posición levantada



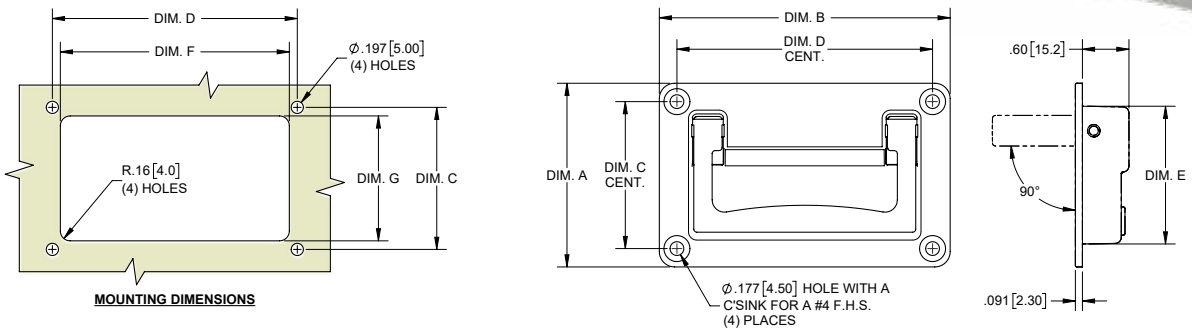

Asa de Baúl Empotrada

No. de Parte	Material	Acabado	
		Charola	Manija
31BK	zinc fundido	pulverizado negro	pintada gris



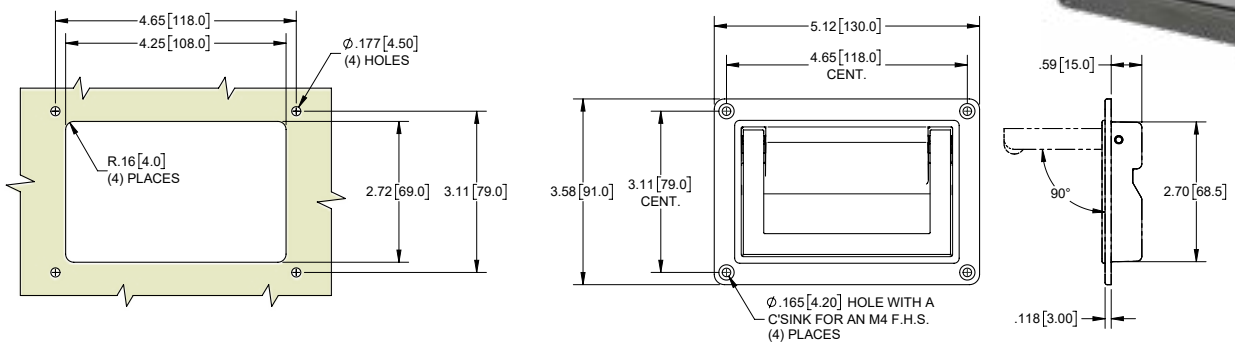

Asas de Baúl



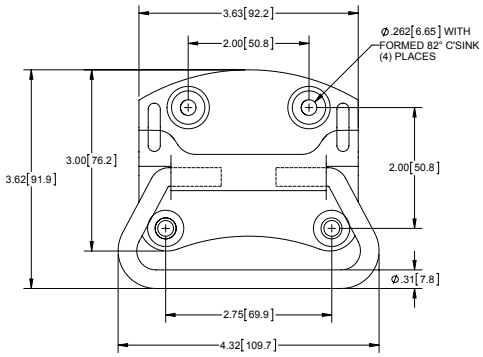

Numero de Parte	Material	Acabado
20	placa de acero .050 [1.27]	zinc
20BK	placa de acero .050 [1.27]	pintado negro

Asas de Baúl



agarre rojo de PVC solamente parte no. **2102**

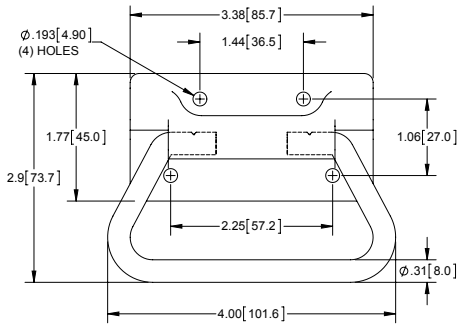

Numero de Parte	Material	Acabado
21*	placa de acero .055 [1.40]	zinc
2102	placa de acero .055 [1.40]	niquelado

▸ * no. de parte **21** no tiene agarre de PVC

Asa de Baúl



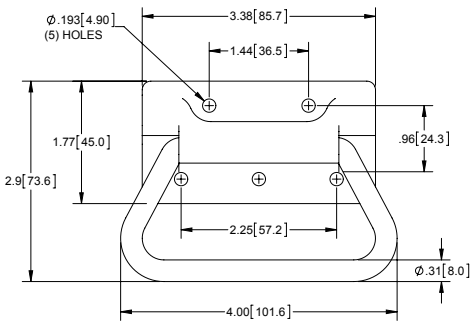

Numero de Parte	Material	Acabado
2103CH	placa de acero .055 [1.40]	cromado

Asas de Baúl



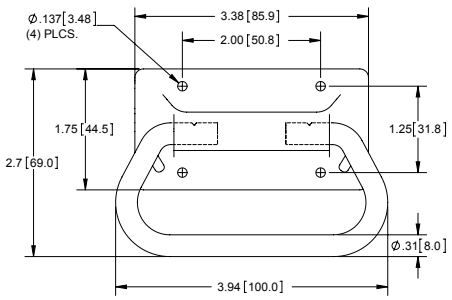

Numero de Parte	Material	Acabado	Orificios
24SSH	placa de 304SS .074 [1.88]	electropulido	4
23	placa de acero .059 [1.50]	natural	ninguno

Asa de Baúl con Resorte

Numero de Parte	Material	Acabado
24NP01	acero	niquelado

- **asa con resorte**



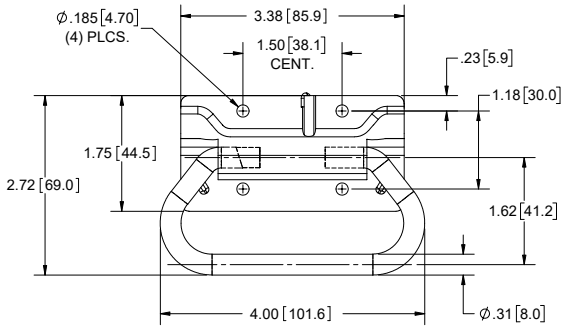

Asa de Baúl

No. de Parte	Material	Acabado
23-50	304SS	pulido



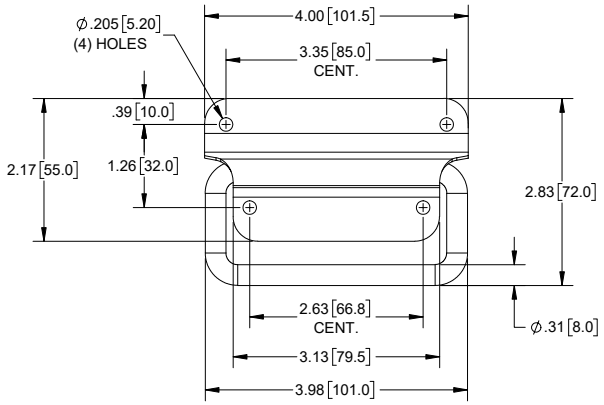

Asa de Baúl con Resorte

Numero de Parte	Material	Acabado
22	placa de acero .060 [1.52]	zinc
22BB-02		desbastado, brazon brillante con lacado

- el resorte integrado mantiene la asa al ras



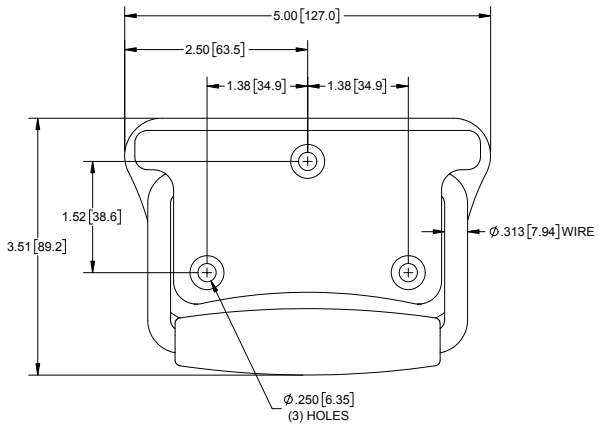

Asas de Baúl con Resorte



part no. **29SS01**



part no. **29**

Numero de Parte	Material	Acabado	Montaje
29	acero	zinc amarillo	(2) ranuras
29-01	acero	zinc amarillo	(3) orificios
29-02	acero	zinc	(2) ranuras
29BK	acero	negro	(2) ranuras
29SS01	304SS	desbastado	(3) orificios

- asa con resorte
- agarre de hule negro

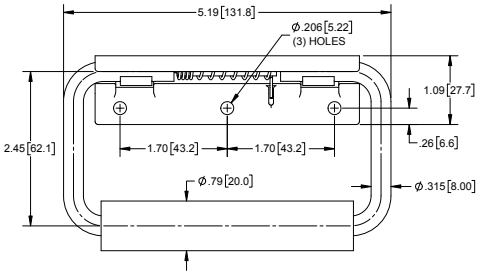

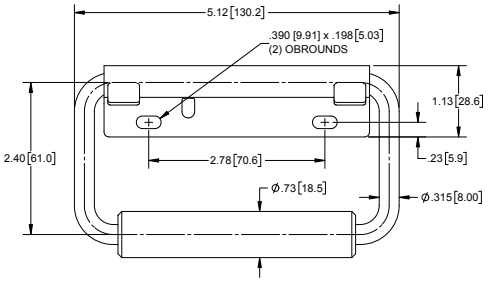

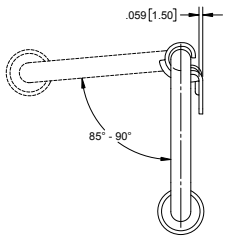

Asa de Baúl con Resorte



Numero de Parte	Material	Acabado
25ZN	acero	zinc

- asa con resorte
- agarre de hule negro

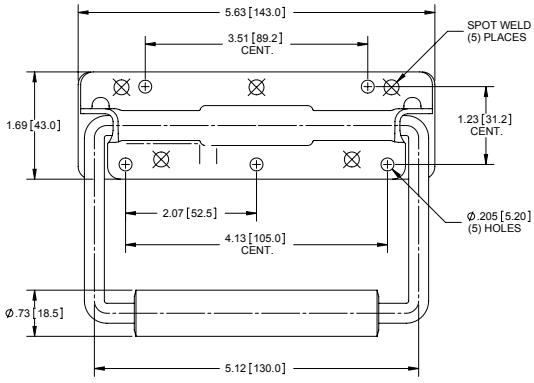

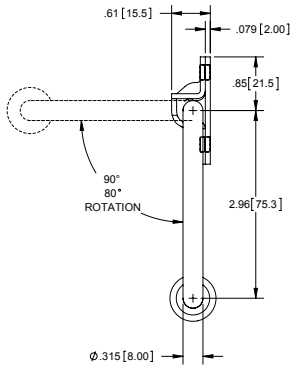

UV Manija "L" Plástica para HVAC con Leva de Rodillo

Numero de Parte	Rotación 360°	Tipo de Flecha	Longitud de Flecha	Tamaño de Flecha	Con Seguro	Acabado
1157-01	bidireccional	rosca M10x1.5	3.00 [76.2]	.313 [7.94]	no	negro, texturado

- incluye leva de rodillo (puede comprarse por separado) ver numero de parte **697**, pg. 60
- fabricada en plástico reforzado con vidrio e inhibidores de rayos UV
- rango de agarre para el panel entre 2.04 [51.8] a 2.14 [54.4]
- manija incluye anillo sellador de hule



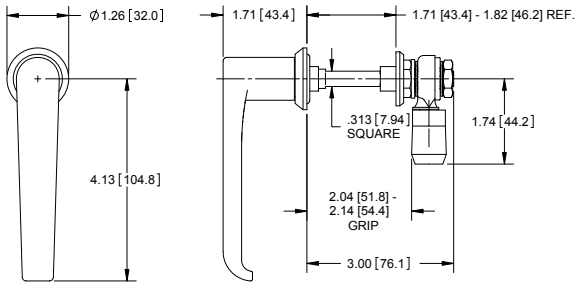

PAT. Manija "L" Plástica para HVAC con Leva de Rodillo y Porta-candado

Numero de Parte	Montaje	Rotación de Reloj 90°	Tipo de Flecha	Longitud de Flecha	Tamaño de Flecha	Con Seguro	Acabado
3940	frontal	en contra	rosca M10x1.5	3.50 [88.9]	.313 [7.94]	no	negro, texturado
3941	frontal	a favor		3.50 [88.9]	.313 [7.94]	no	negro, texturado

- rango de agarre esta preestablecido a 1.97 [50.0] y puede ser modificado con un pedido de cantidad mínima
- incluye leva de rodillo (puede comprarse por separado) ver numero de parte **699**, pg. 61
- fabricada en plástico reforzado con vidrio
- manija incluye anillo sellador de hule



patentada

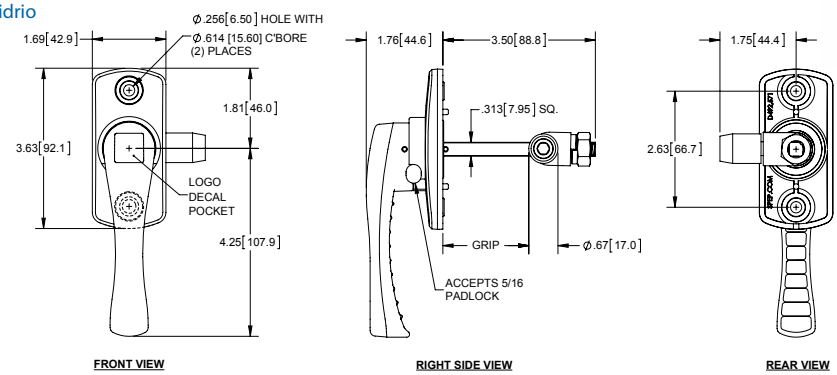

UV Manijas "L" Plásticas para HVAC Bidireccionales

Numero de Parte	Tipo de Leva	Longitud	Tipo de Flecha	Tamaño de Flecha	Agarre	Acabado
1153	plástico, rodillo	3.66 [93.0]	rosca M10x1.5	.313 [7.94]	.35 [8.9] - 2.25 [57.2]	negro
1153-01	acero, acodada	3.66 [93.0]		.313 [7.94]	.35 [8.9] - 2.25 [57.2]	negro
1153-02	plástico, rodillo	5.66 [143.8]		.313 [7.94]	.35 [8.9] - 4.25 [108.0]	negro

- fabricada en plástico reforzado con vidrio e inhibidores de rayos UV
- puede ser instalada como manija para mano derecha o izquierda
- incluye leva (leva de rodillo disponible por separado, no. de parte **698,** pg. 60)



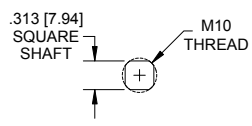

THREADED SQUARE SHAFT

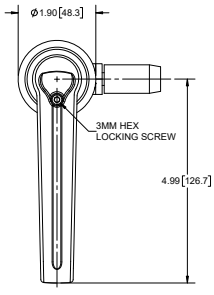

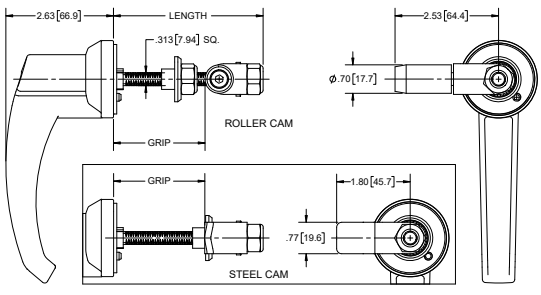

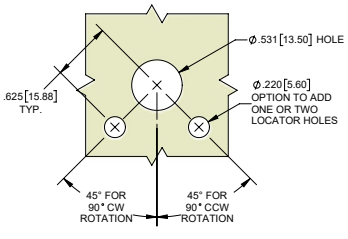

MOUNTING DIMENSIONS

MODULAR, COMPOSITE L-HAN
W/ CONFIGURABLE ASSEMBLIE

See Our Other Info Flyers Here

Build the right door latching system
your HVAC/Enclosure application.

1154 series NEW PRODUCT FAMILY



HANDLES



NON-LOCKING OUT-SWING **1154**
NON-LOCKING IN-SWING **1154-0XX**
PADLOCK OUT-SWING **1154LK**
KEY-LOCKING OUT-SWING **1154-333**
TOOL ACTIVATED OUT-SWING **1154-T01**
PADLOCK IN-SWING **1154LK-0XX**
KEY-LOCKING IN-SWING **1154-3330XX**
TOOL ACTIVATED IN-SWING **1154LK-T0X0XX**

IN-SWING ROLLER CAMS



SHORT STRAIGHT **C25S**
LONG STRAIGHT **C25L**
OFFSET STRAIGHT **C25-10, C25L-15**

ESCUTCHEONS & SHAFTS

LENGTHS AVAILABLE FOR
25 / 50 / 75 / 100MM
DOOR THICKNESSES



LOCATING STUD INSTALLATION **1154E-XX**

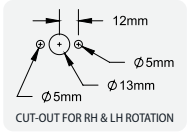

CUT-OUT FOR RH & LH ROTATION



SINGLE HOLE INSTALLATION **1154E-QXX**

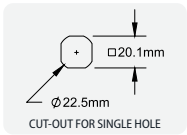

CUT-OUT FOR SINGLE HOLE



ESCUTCHEON CAP **1154C**

CAMS

1. CAMS MATERIAL: ZINC PLATED STEEL
2. ADAPTERS MATERIAL: DIE CAST ZINC
3. ADAPTERS MAY BE REMOVED IN ORDER TO USE THE FLAT END RODS WITH HOLES



LONG ROLLER CAM **696**
SHORT ROLLER CAM **696-01**
CAM ROLLER **697-01**
CAM ROLLER **698**
CAM ROLLER **697**
ONE-POINT **50CX**
TWO-POINT **50C00**
THREE-POINT WITH NO ADAPTERS **12C4X**



LINKAGE **C23**
THREE-POINT WITH ADAPTERS **12C4X**

CONNECTING RODS

8.00MM DIAMETER

1. MATERIAL: ZINC PLATED STEEL
2. WHEEL MATERIAL: PLASTIC
3. CUSTOM LENGTHS AVAILABLE UPON REQUEST

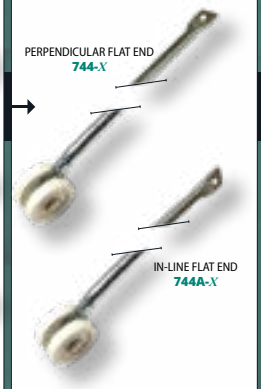

PERPENDICULAR FLAT END **744-X**
IN-LINE FLAT END **744A-X**

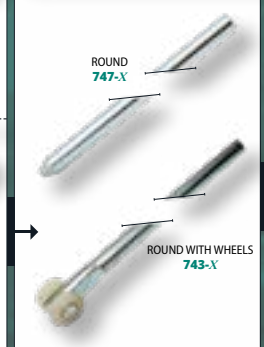

ROUND **747-X**
ROUND WITH WHEELS **743-X**

CATCH & INSIDE HANDLES



SAFETY CATCH **C24**
IN-LINE HANDLE (90° ANGLE) **364-01, 364BK-01**
DIAGONAL HANDLE (45° ANGLE) **364-02, 364BK-02**

GUIDES

1. MATERIAL: PLASTIC WITH STEEL INSERT
2. INSERT HAS M6 THREAD AND ZINC PLATED FINISH



TALL **702-05**
SHORT **702-06**

HIGHLIGHTS / FEATURES

- Black glass reinforced nylon assemblies are UV stable and UL94HB flammability rated for optimal durability, thermal protection, and performance.
- Exterior handle configurations are available for Out-swing & In-swing applications; includes non-locking and tool secured or key-locking options.
- Handles are removable to prevent damage during unit transporting, and numerous interior multi-point connecting hardware solutions are available.
- Modular design allows for unassembled shipping and easy service or replacement in the field.
- Industry standard cut out for seamless integration into current designs.
- Mix and match components for use on doors with different thicknesses and latching orientations.
- Suitable for HVAC enclosure doors and other applications requiring gasket compression for a tight seal.

SIERRA PACIFIC ENGINEERING AND PRODUCTS
Quality & Service Taken Personally®
ESOP 100% EMPLOYEE OWNED ISO 9001
www.spep.com

Global Headquarters
4041 Via Oro Ave.
Long Beach, CA 90810

Distribution Centers:
Los Angeles
Dallas • Chicago

CONTACT A SPEP SALES REP FOR MORE INFO
888.444.6437 info@spep-marketing.com

Manijas "L" de Plástico HVAC

Escudos Protectores/Carcasas

No. de parte	Material/Acabado	Descripción	Dim A Longitud del Eje	Dim B Rango de Agarre
1154E-25	nylon/ negro texturizado	escudo de leva ajustable	2.26 [57.5]	0.79 [20.0] - 0.98 [25.0]
1154E-50		escudo de leva ajustable	3.25 [82.5]	0.79 [20.0] - 1.97 [50.0]
1154E-501*		escudo de leva fija	3.25 [82.5]	0.79 [20.0] - 1.97 [50.0]
1154E-75		escudo de leva ajustable	4.23 [107.5]	0.79 [20.0] - 3.07 [78.0]
1154E-100		escudo de leva ajustable	5.22 [132.5]	3.35 [85.0] - 3.94 [100.0]
1154E-1001*		escudo de leva fija	5.22 [132.5]	3.35 [85.0] - 3.94 [100.0]
1154E-Q25 ‡		montaje de cuarto de vuelta escudo ajustable	2.26 [57.5]	
1154E-Q50 ‡		montaje de cuarto de vuelta escudo ajustable	3.25 [82.5]	



- para uso con manijas de la serie **1154** con giro hacia adentro o hacia afuera
- para un cierre multipunto (sin uso de manija), use cubierta de plástico, disponible por separado como no. de parte **1154C**
- ensamblaje incluye:
  (1) ojal
  (1) tuerca de presion
  (1) tuerca de nylock M10
  (1) tuerca de brida dentada
- * ensamblaje incluye (1) M10 tuerca hexagonal delgada en lugar de tuerca de brida dentada
- ‡ ensamblaje incluye:
  (1) tuerca de cuerpo
  (1) tuerca de nylock M10
  (1) tuerca de brida dentada



Cubierta Plástica p/n 1154C

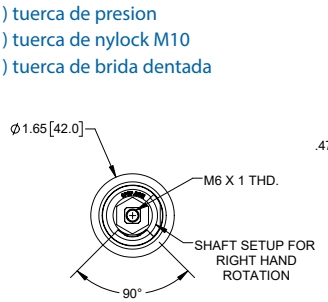

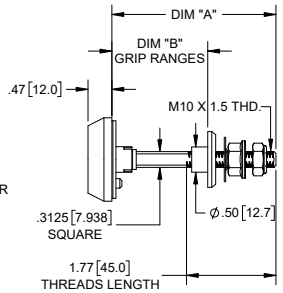

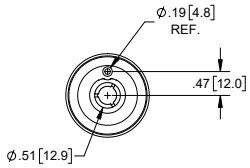

PART NO.	DIM "A"	DIM "B" GRIP RANGES
1154E-25	2.26 [57.5]	.79[20.0] TO.98[25.0]
1154E-50	3.25 [82.5]	.79[20.0] TO 1.97[50.0]
1154E-75	4.23 [107.5]	.79[20.0] TO 3.07[78.0]
1154E-100	5.22 [132.5]	3.35[85.0] TO 3.94[100.0]

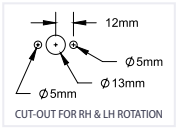

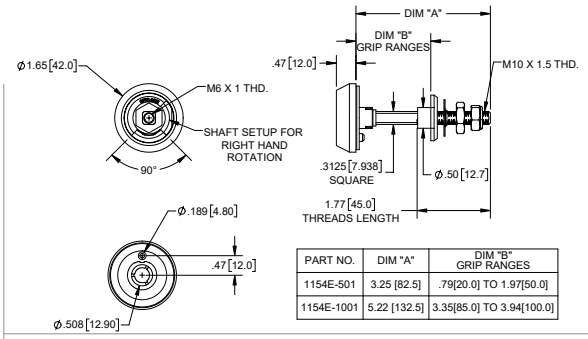

PART NO.	DIM "A"	DIM "B" GRIP RANGES
1154E-501	3.25 [82.5]	.79[20.0] TO 1.97[50.0]
1154E-1001	5.22 [132.5]	3.35[85.0] TO 3.94[100.0]

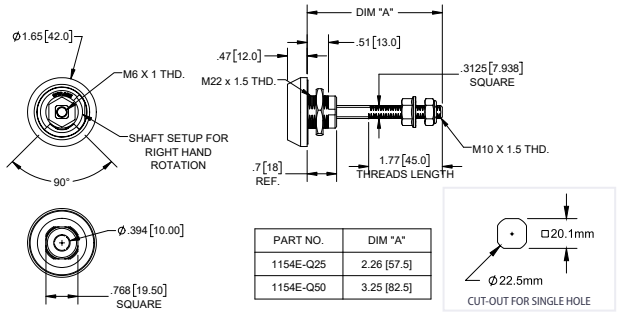

PART NO.	DIM "A"
1154E-Q25	2.26 [57.5]
1154E-Q50	3.25 [82.5]

Accesorios Para Manijas "L" de Plástico HVAC

Manijas Interiores de Acero con Agarre de Plástico Rojo

No. de Parte	Descripción
364-01	manija en linea (angulo de 90°)
364-02	manija angulada (angulo de 45°)

- material: manija de acero & agarre de plástico
- acabado: manija zincada & agarre rojo, texturado
- para uso con manijas con un eje de .313 [7.94] sq.



8MM Conexión para Varillas

No. de Parte	Material / Acabado	Descripción
C23	zinc fundido, acero / zincado	conexión multi-punto



Atrapador de Seguridad

No. de Parte	Material / Acabado	Descripción
C24	acero / zincado	atrapador de seguridad interior



Componentes Adicionales

Descripción	No. de Pagina
levas de rodillo	60
levas	134
varillas & guías de varillas	135

Manijas "L" de Plástico HVAC

UV FAMILIA de PRODUCTOS NUEVOS



no. de parte 1154 | no. de parte 1154LK | no. de parte 1154-333 | no. de parte 1154-T01

Manijas con Giro Hacia Afuera

No. de Parte	Material/Acabado	Cierre / Código
1154	nylon/ negro texturizado	sin cierre
1154LK		con porta-candado
1154-333		con cierre / código 333
1154-T01		activada por herramienta (8MM, 5/16" hex)

- Tornillo de bloqueo M6 y tapón de rosca incluidos
- para uso con escudos protectores de la serie **1154E**

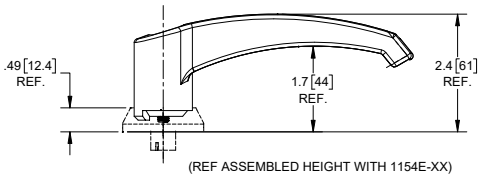

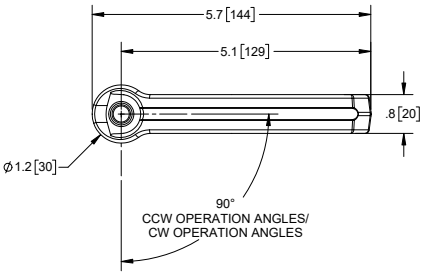

parte no. 1154

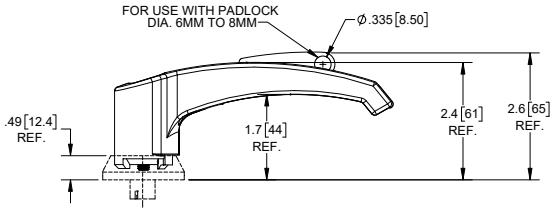

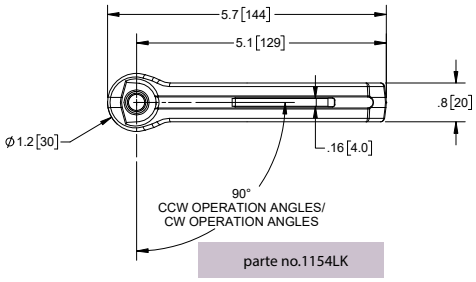

parte no.1154LK

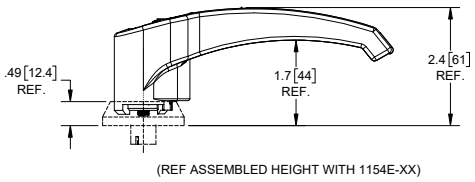

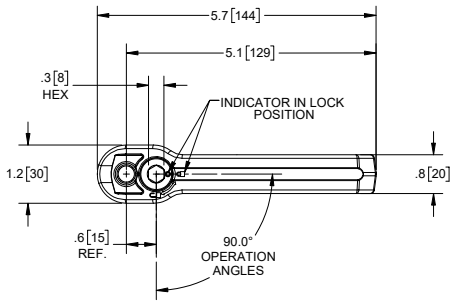

parte no. 1154-T01

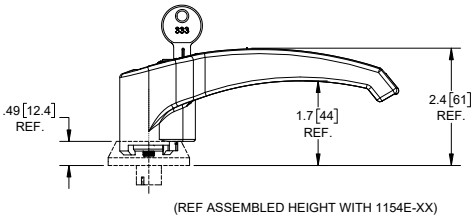

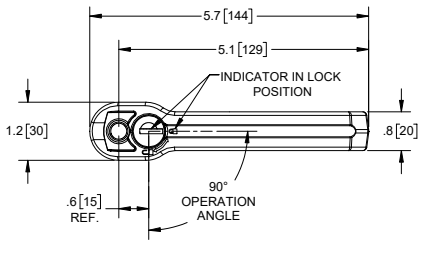

parte no. 1154-333

FAMILIA de PRODUCTOS NUEVOS

UV

Manijas "L" de Plástico HVAC

Juegos de Manijas con Giro Hacia Adentro

No. de Parte	Material/ Acabado	Cierre / Código	Estilo de Leva con Rodillo		Agarre	Longitud
1154-033	nylon/ negro texturizado	sin cierre	con desplace	**C25L-10**	0.20 [5.0]	2.36 [60.0]
1154-053			con desplace	**C25L-10**	0.28 [7.0]	2.36 [60.0]
1154-011			recta	**C25S**	0.39 [10.0]	1.80 [45.7]
1154-052			recta	**C25L**	0.58 [16.0]	2.36 [60.0]
1154LK-033		con porta-candado	con desplace	**C25L-10**	0.20 [5.0]	2.36 [60.0]
1154LK-053			con desplace	**C25L-10**	0.28 [7.0]	2.36 [60.0]
1154LK-011			recta	**C25S**	0.39 [10.0]	1.80 [45.7]
1154LK-052			recta	**C25L**	0.58 [16.0]	2.36 [60.0]
1154-333033		con cierre / código 333	con desplace	**C25L-10**	0.20 [5.0]	2.36 [60.0]
1154-333053			con desplace	**C25L-10**	0.28 [7.0]	2.36 [60.0]
1154-333011			recta	**C25S**	0.39 [10.0]	1.80 [45.7]
1154-333052			recta	**C25L**	0.58 [16.0]	2.36 [60.0]
1154-T01033		activada por herramienta (8MM, 5/16" hex)	con desplace	**C25L-10**	0.20 [5.0]	2.36 [60.0]
1154-T01053			con desplace	**C25L-10**	0.28 [7.0]	2.36 [60.0]
1154-T01011			recta	**C25S**	0.39 [10.0]	1.80 [45.7]
1154-T01052			recta	**C25L**	0.58 [16.0]	2.36 [60.0]



parte no. 1154-0*XX* | parte no. 1154LK-0*XX* | parte no. 1154-3330*XX* | parte no. 1154-T0*X*0*XX*

- tornillo de bloqueo M6, tapón de rosca y leva de rodillo incluidos
- levas de rodillos también disponibles por separado como no. de partes: **C25L**, **C25L-10** & **C25S**
- para uso con escudos protectores de la serie **1154E**
- rangos de agarre adicionales disponibles (2.5mm - 23mm), comuníquese con el representante de ventas de SPEP para obtener más información.

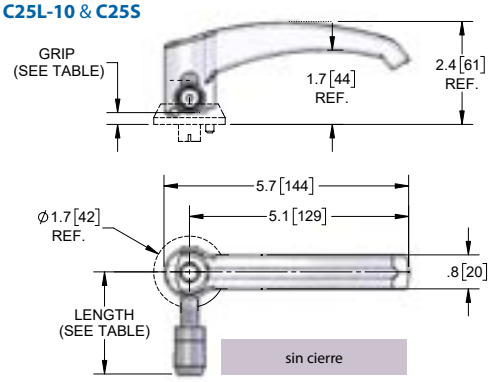

sin cierre

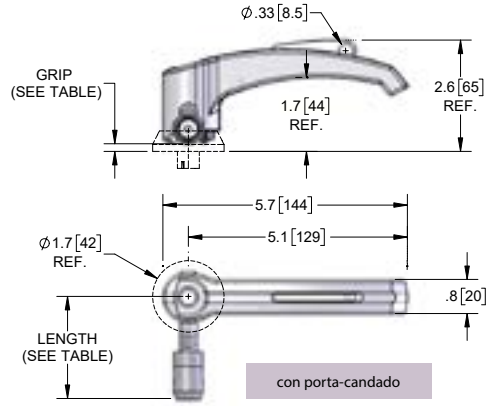

con porta-candado

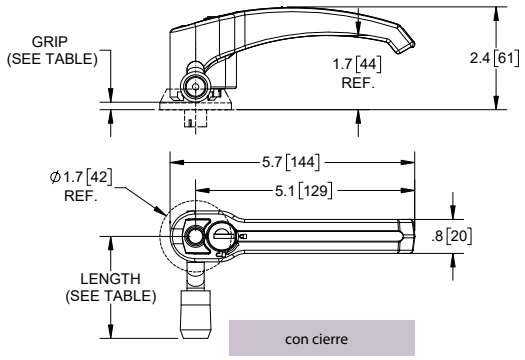

con cierre

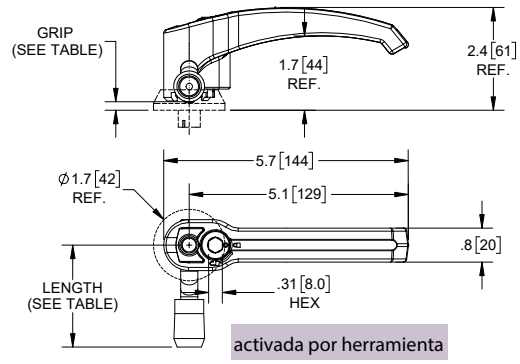

activada por herramienta

Levas de Rodillo

No. de Parte	Rodillo Material/ Acabado	Pin Material/ Acabado	Descripción	Dim C
C25S	plástico/ negro texturizado	acero/ zincado	corta, recta	1.80 [45.7]
C25L			larga, recta	2.36 [60.0]
C25L-10			con desplace	2.36 [60.0]

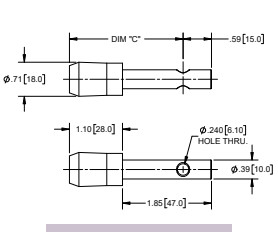

corta & larga recta

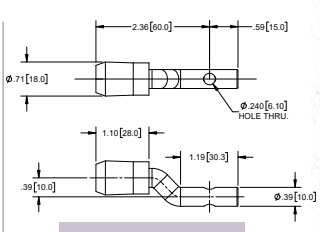

con desplace



p/n C25S

p/n C25L

p/n C25L-10

Manijas "L" Estampadas con Porta-candado



montaje frontal
orificios ubicados en el escudo



montaje ciego
pernos con rosca de
1/4"-20 en el escudo

Numero de Parte	Material	Acabado	Longitud de Flecha	Tipo de Flecha	Tamaño de Flecha	Montaje
300B	acero	cepillado & zinc	4.00 [101.6]	sin rosca	.313 [7.94]	frontal
300B-10 NUEVO	acero	cepillado & zinc	5.50 [139.7]	sin rosca	.313 [7.94]	frontal
300CH	acero	cromado	4.00 [101.6]	sin rosca	.313 [7.94]	frontal
305P	304SS	pulido	4.00 [101.6]	sin rosca	.313 [7.94]	frontal
305B	304SS	cepillado	4.00 [101.6]	sin rosca	.313 [7.94]	frontal
305BTHD	304SS	cepillado	4.00 [101.6]	rosca 3/8" - 16	.313 [7.94]	frontal
305BTHD01	304SS	cepillado	1.50 [38.1]	rosca 3/8"- 16	.313 [7.94]	ciego
505B	304SS	cepillado	4.00 [101.6]	sin rosca	.500 [12.70]	frontal

- diseño de rotación 360° bidireccional
- el ojo de cerradura permite el uso de un candado estándar o un angulo para doble candado con diferentes códigos de llave. Para mas detalles ver numero de parte **X125-01** abajo
- empaque disponible por separado (no. de parte **300G-01**)

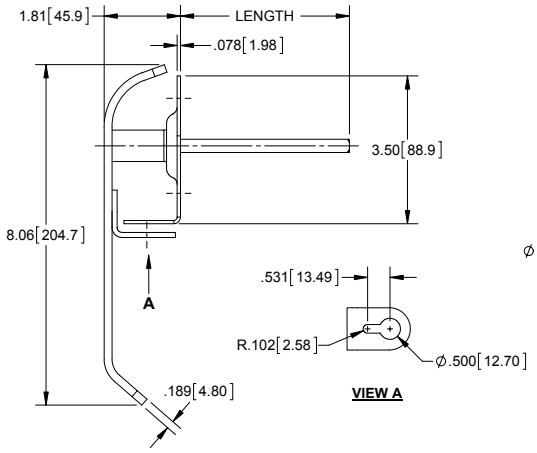

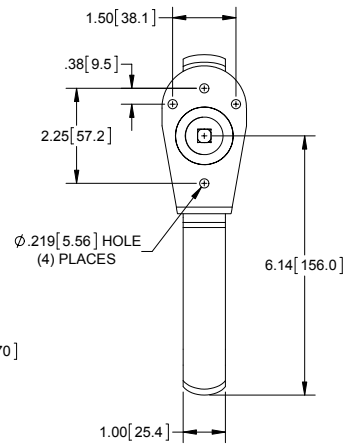

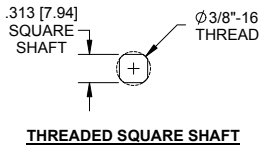

Angulo Para Doble Candado



Numero de Parte	Descripción	Material	Acabado
X125-01	para manijas fundidas	304SS	desbastado

- para uso con manijas que tienen el corte especial "keyhole cut-out"

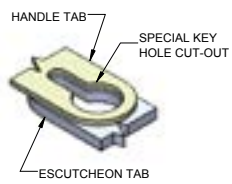

SPECIAL KEY HOLE CUT-OUT

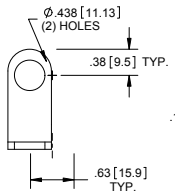

FRONT VIEW

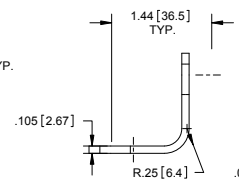

PART NO. X125

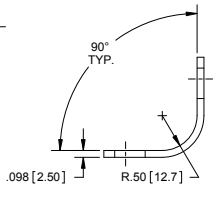

PART NO. X125-01

RIGHT SIDE VIEW

Manijas "L" con Porta Candado

Montaje Frontal

PAT.

Numero de Parte	Material	Acabado	Longitud de Flecha	Tipo de Flecha	Tamaño de Flecha
309-SS-P	304SS	pulido	3.25 [82.6]	sin rosca	.313 [7.94]
309-SS-PS	304SS	pasivado	3.25 [82.6]		
309-S-ZN	acero fundido	zinc	3.25 [82.6]		
309-S-G01		pulverizado gris ANSI 61	3.25 [82.6]		
309-S-CH		cromado	3.25 [82.6]		
309TH-SS-P	304SS	pulido	3.25 [82.6]	rosca de 3/8" - 16	
309TH-SS-P1	316SS	pulido	4.00 [101.6]		
309TH-S-ZN	acero fundido	zinc	3.25 [82.6]		
309TH-S-ZN01		zinc	1.14 [37.3]		

- diseño de rotación de 360° bidireccional
- todas las partes incluyen anillo sellador de hule
- el porta candado permite el uso de un candado estándar o un angulo para doble candado con diferentes códigos de llave. Para mas detalles ver numero de parte **X125-01** en la pg. 40



patentada

montaje frontal orificios ubicados en el escudo

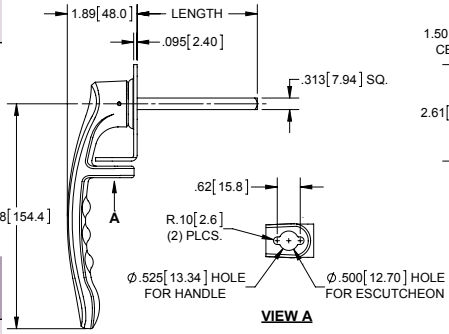

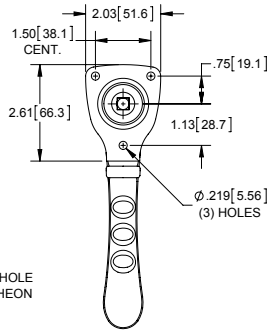

Montaje Ciego

NEMA 4 NEMA 4x NEMA 12 PAT.

Numero de Parte	Material	Acabado	Longitud de Flecha	Tipo de Flecha	Tamaño de Flecha
309BO-SS-P*	304SS	pasivado	3.25 [82.6]	sin rosca	.313 [7.94]
309THBO-SS-P*	304SS	pulido	3.25 [82.6]	rosca de 3/8" - 16	
309THBO-SS-P1*	304SS	pulido	1.50 [38.1]		
309THBO-SS-P4*	304SS	pulido	2.50 [63.5]	sin rosca	
309THB-S-ZN	acero fundido	zinc	3.25 [82.6]	rosca de 3/8" - 16	
309THB-S-ZN1		zinc	2.25 [57.2]		

- diseño de rotación de 360° bidireccional
- todas las partes incluyen anillo sellador de hule
- para cumplir requisitos de NEMA 4, 4X, 12 & IP66 usar empaque no. de parte **309G-02** (disponible por separado)
  * partes de acero inoxidable incluyen empaque
- el porta candado permite el uso de un candado estándar o un angulo para doble candado con diferentes códigos de llave. Para mas detalles ver numero de parte **X125-01** en la pg. 40

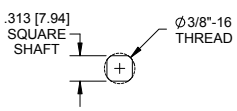

THREADED SQUARE SHAFT



montaje ciego incluye pernos roscados de 1/4"-20 x .50 en el escudo

PAT. Manija "L" con Porta Candado

Numero de Parte	Material	Acabado	Longitud de Flecha	Tamaño de Flecha
310-SS-P	304SS	pulido a mano & pasivado	4.50 [114.3]	.500 [12.7]
310-SS-PS	304SS	pasivado		
310-S-ZN	acero fundido	zinc		
310-S-CH	acero fundido	cromado		

- diseño de rotación de 360° bidireccional
- todas las partes incluyen anillo sellador de hule interno
- para cumplir requisitos de NEMA 12 usar empaque no. de parte **310G** (disponible por separado)
- el porta candado permite el uso de un candado estándar o un angulo para doble candado con diferentes códigos de llave. Para mas detalles ver numero de parte **X125-01** en la pg. 40
- flecha sin rosca
- ideal para usar con pestillos de tres puntos en las páginas 222 y 224

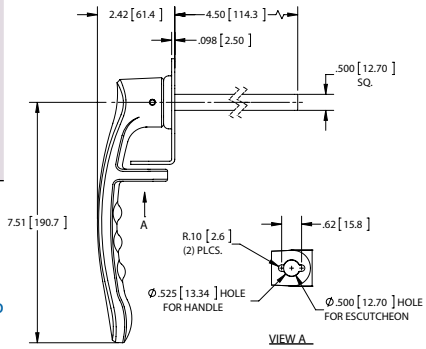

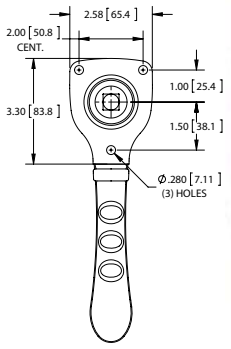



patentada

Manijas "L" con Porta Candado PAT.



patentada

Numero de Parte	Material	Acabado	Longitud de Flecha	Tamaño de Flecha	Montaje
311-SS-P	304SS	pulido a mano & pasivado	4.50 [114.3]	.625 [15.88]	front
311-SS-P02*	304SS	pulido a mano & pasivado	2.50 [63.5]	.625 [15.88]	blind
311-SS-PS	304SS	pasivado	4.50 [114.3]	.625 [15.88]	front
311-S-ZN	acero fundido	zinc	4.50 [114.3]	.625 [15.88]	front
311-S-CH	acero fundido	cromado	4.50 [114.3]	.625 [15.88]	front

- el porta candado permite el uso de un candado estándar o un angulo para doble candado con diferentes códigos de llave. Ver parte **X125-01** en la pagina 40 para detalles
- empaque disponible por separado (numero de parte **310G**)
- todas las partes incluyen anillo sellador de hule
- * parte no. **311-SS-P02** tiene (3) espárragos con rosca 1/4-20 en el escudo protector en lugar de orificios e incluye empaque negro (parte no. **310G**)
- rotación bidireccional de 360°
- ideal para usar con pestillos de tres puntos en las páginas 221 y 222

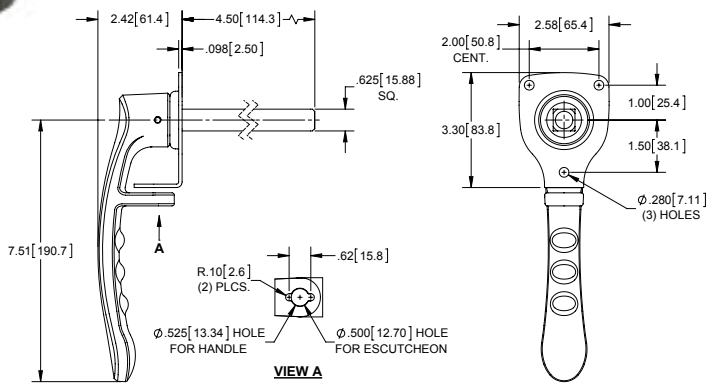

Manijas "L" con Porta Candado PAT.



patentada

Numero de Parte	Material	Acabado	Longitud de Flecha	Tamaño de Flecha
321-S-ZN	acero fundido	zinc	4.50 [114.3]	.500 [12.70]
322-S-ZN	acero fundido	zinc	4.50 [114.3]	.625 [15.88]

- incluye anillo sellador de hule para una rotación suave
- el porta candado permite el uso de un candado estándar o un angulo para doble candado con diferentes códigos de llave. Ver parte **X125-01** en la pagina 40 para detalles
- empaque disponible por separado (numero de parte **321G**)
- rotación bidireccional de 360°
- ideal para usar con pestillos de tres puntos en las páginas 220 y 222

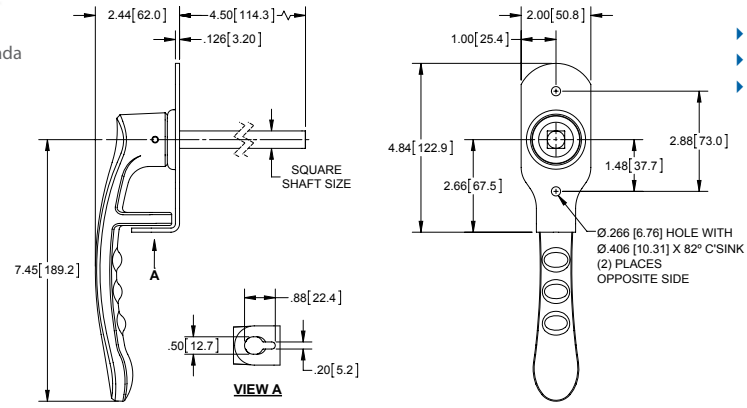

PAT. Manija Bellcore Para Uso Pesado con Contrapaso

Numero de Parte	Rotación de 90°	Tamaño de Flecha	Material	Acabado
3921	mano derecha en dirección contra el reloj	.313 [7.94]	304SS	pasivado
3922	mano izquierda en dirección a favor del reloj	.313 [7.94]	304SS	pasivado

- manija de cierre automático para optima protección
- empaque resistente a la intemperie
- opción de uso de candado para mayor seguridad
- sistema de operación con llave hexagonal

cumple requisito Bellcore GR-487 Core Spec.



patentada

diseño de mano derecha parte no. **3921**

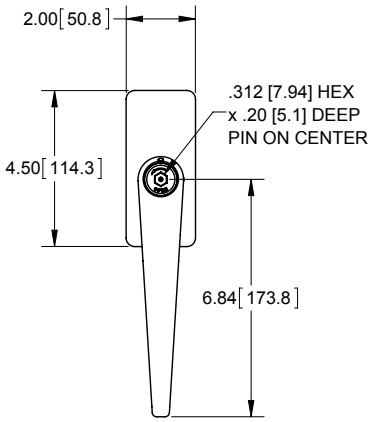

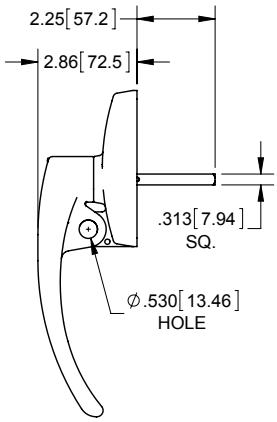

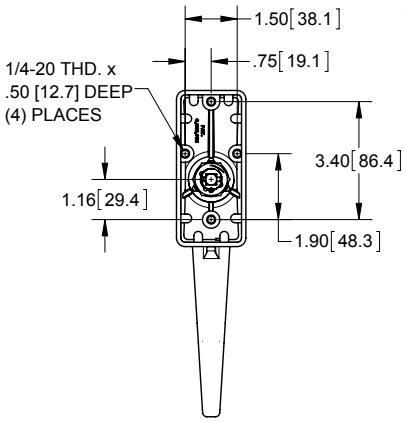

Llave Hexagonal Bellcore

Numero de Parte	Tamaño	Material	Acabado
392-K	hexagonal Bellcore de 8mm	acero	zinc

- disponible por separado

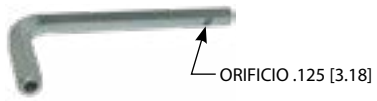

316SS PAT. Manija Para Uso Pesado de 316SS

Numero de Parte	Código de Llave	Material	Acabado	Longitud	Tamaño de Flecha
308SS-1250	1250	316SS	pasivado	3.38 [85.7]	.50 [12.7]
308SS01-1250	1250	316SS	pasivado	4.38 [111.1]	.50 [12.7]

- incluye (3) tornillos para montaje & (2) llaves
- rotación bidireccional de 360°
- con porta-candado & cerradura de llave



patented

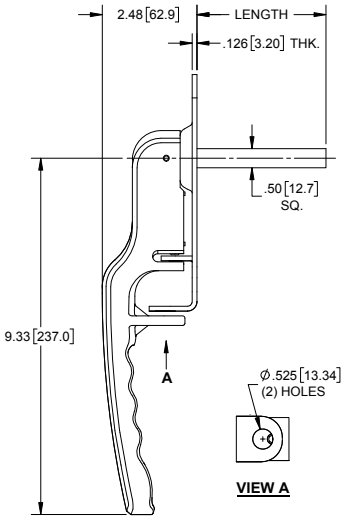

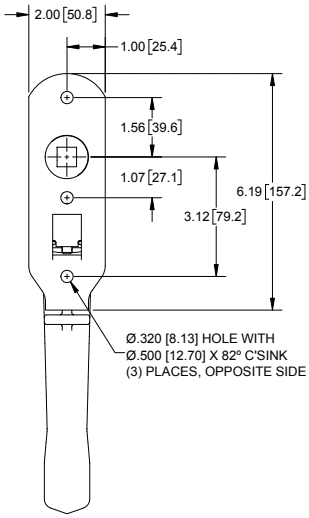

Manijas "L" con Porta-candado Para Uso Pesado



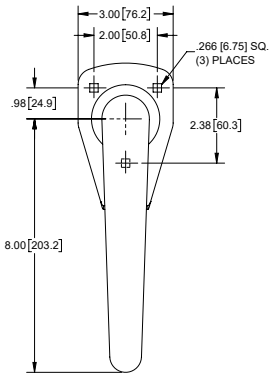

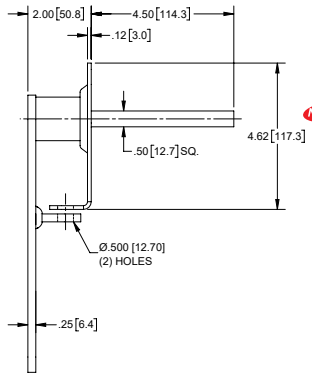



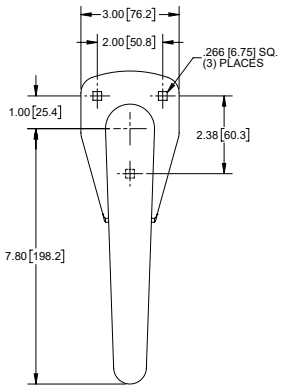

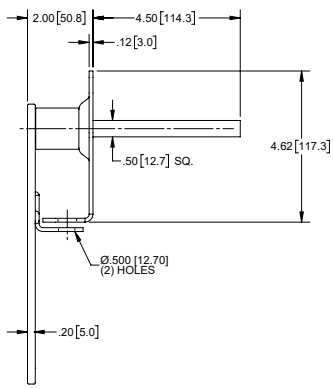

No. de Parte	Material	Acabado	Tamaño de Flecha Cuadrada
306	acero	zinc	.500 [12.70]
NUEVO **306SS**	304SS	electropulido	.500 [12.70]

- rotación bidireccional de 360°

Manija Para Gabinete de Transito



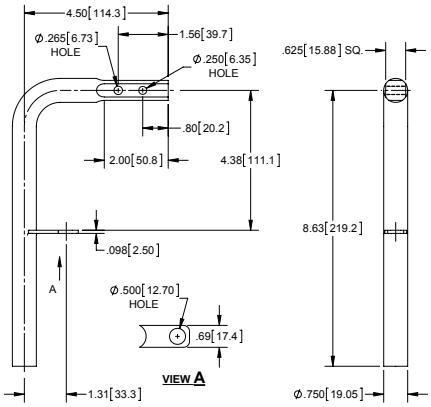

No. de Parte	Material	Acabado
302-SS-00	304SS	pasivado

Manijas con Escudo para Gabinete de Transito *316SS*



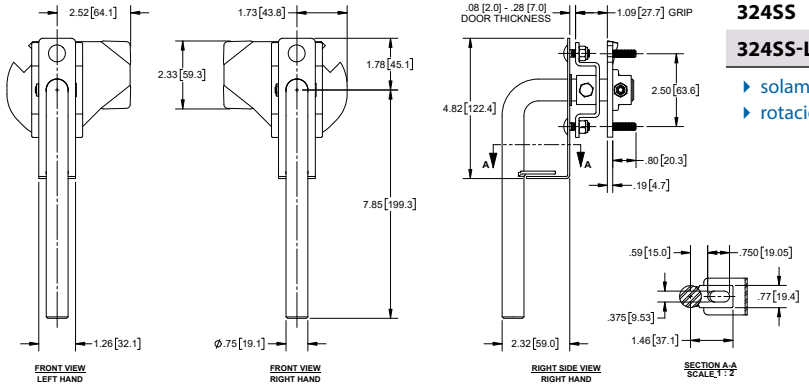

No. de Parte	Material	Acabado	Instalación
324SS	316SS	pasivado	mano izquierda
324SS-LH	316SS	electropulido	left izquierda

- solamente la manija y escudo son de 316SS
- rotación bidireccional de 360°

Manijas "L" Grandes

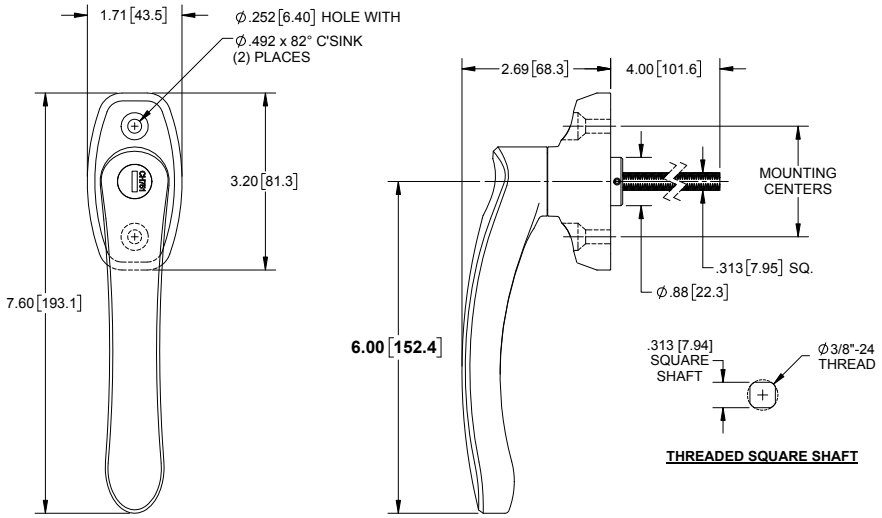



patentada

diseño de montaje frontal con cerradura

Numero de Parte	Rotación	Con Seguro	Código de Llave	Longitud de Flecha	Tipo de Flecha	Acabado	Montaje	Centros de Montaje
3362 *	90° derecha	si	CH751	4.00 [101.6]	rosca de 3/8" - 24	cromo	frontal	1.813 [46.04]
336201 *	90° izquierda	si	CH751					
3363 *	90° derecha	no	sin cerradura					
336301 *	90° izquierda	no	sin cerradura					
3462 *	90° derecha	si	CH751	4.00 [101.6]	rosca de 3/8" - 24	cromo	ciego	1.813 [46.04]
346201 *	90° izquierda	si	CH751					
3463 *	90° derecha	no	sin cerradura					
346301 *	90° izquierda	no	sin cerradura					
3360	90° derecha	si	CH751	4.00 [101.6]	rosca de 3/8" - 24	cromo	frontal	2.000 [50.80]
336001BK	90° izquierda	si	CH751			pulverizado negro mate		
3360BK	90° derecha	si	CH751			pulverizado negro mate		
336003	360°	no	sin cerradura	4.00 [101.6]	rosca de 3/8" - 24	cromo	frontal	2.000 [50.80]
336004	360°	si	CH751					
336001	90° izquierda	si	CH751					
3361	90° derecha	no	sin cerradura					
336101	90° izquierda	no	sin cerradura					
3460	90° derecha	si	CH751	4.00 [101.6]	rosca de 3/8" - 24	cromo	ciego	2.000 [50.80]
346001	90° izquierda	si	CH751					
3461	90° derecha	no	sin cerradura					
346101	90° izquierda	no	sin cerradura					
3364 *	90° derecha	si	CH751	4.00 [101.6]	rosca de 3/8" - 24	cromo	frontal	2.250 [57.15]
336401 *	90° izquierda	si	CH751					
3365 *	90° derecha	no	sin cerradura					
336501 *	90° izquierda	no	sin cerradura					
3464 *	90° derecha	si	CH751	4.00 [101.6]	rosca de 3/8" - 24	cromo	ciego	2.250 [57.15]
346401 *	90° izquierda	si	CH751					
3465 *	90° derecha	no	sin cerradura					
346501 *	90° izquierda	no	sin cerradura					

- material: zinc fundido
- cumple con el requisito de gabinetes de acceso NEMA 12 y IP64 cuando se combina con el empaque disponible por separado (numero de parte **336G**)
- cumple con requisitos ADA
- cerradura incluye tapa anti-polvo
- manijas con cerradura incluyen (2) llaves anilladas
- manijas de montaje frontal no incluyen tornillos de montaje (1/4" o #14 recomendados)
- manijas de montaje ciego incluyen (2) tornillos de montaje 1/4-20 x .63 [16.0]
- toda manija incluye una tuerca de 3/8" -24
- * estas manijas no son almacenadas
- ver accesorios a partir de la página 58

Manijas "L" Grandes con Flecha de 5/16" Cuadrada con Porta-candado

NEMA 12 IP64 PAT. ADA



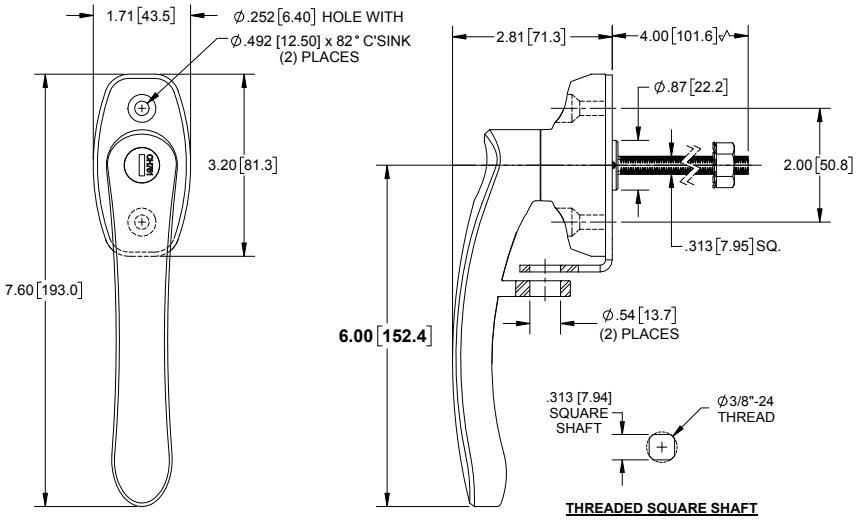

Numero de Parte	Rotación	Con Seguro	Código de Llave	Longitud de Flecha	Tipo de Flecha	Acabado	Montaje	Centros de Montaje
336001LK	90° izquierda	si	CH751	4.00 [101.6]	rosca de 3/8" -24	cromo	frontal	2.000 [50.80]
3360LK	90° derecha	si	CH751	4.00 [101.6]	rosca de 3/8" -24	cromo	frontal	2.000 [50.80]
336004LK	360°	si	CH751	4.00 [101.6]	rosca de 3/8" -24	cromo	frontal	2.000 [50.80]

- cerradura incluye tapa anti-polvo
- manijas con cerradura incluyen (2) llaves anilladas
- no incluye tornillos de montaje (1/4" o #14 recomendados)
- material: zinc fundido
- cumple con requisitos ADA
- cumple con el requisito de gabinetes de acceso NEMA 12 y IP64 cuando se combina con el empaque disponible por separado (numero de parte **336G**) y tornillos de sellado
- ver accesorios a partir de la página 58

Manijas "L" Grandes con Flecha de 1/2" Cuadrada con Porta-candado

PAT. ADA



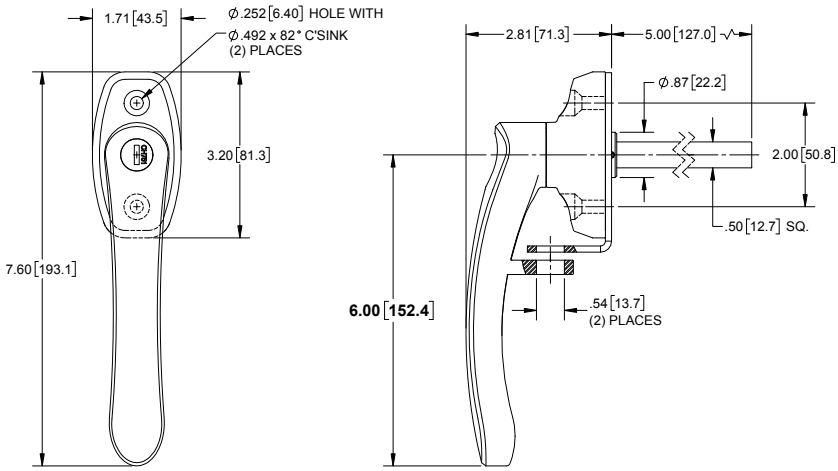

Numero de Parte	Rotación	Con Seguro	Código de Llave	Longitud de Flecha	Tipo de Flecha	Acabado	Montaje	Centros de Montaje
3370LK	90° derecha	si	CH751	5.00 [12.7]	sin rosca	cromo	frontal	2.000 [50.80]
337004LK	360°	si	CH751	5.00 [12.7]	sin rosca	cromo	frontal	2.000 [50.80]
3370LKBK	90° derecha	si	CH751	5.00 [12.7]	sin rosca	pulverizado negro mate, textura ligera	frontal	2.000 [50.80]
337001LK	90° izquierda	si	CH751	5.00 [12.7]	sin rosca	cromo	frontal	2.000 [50.80]
337001LKBK	90° izquierda	si	CH751	5.00 [12.7]	sin rosca	pulverizado negro mate, textura ligera	frontal	2.000 [50.80]

- cerradura incluye tapa anti-polvo
- manijas con cerradura incluyen (2) llaves anilladas
- no incluye tornillos de montaje (1/4" o #14 recomendados)
- material: zinc fundido
- cumple con requisitos ADA
- cumple con el requisito de gabinetes de acceso NEMA 12 y IP64 cuando se combina con el empaque disponible por separado (numero de parte **336G**) y tornillos de sellado
- ver accesorios a partir de la página 58

NEMA 12 IP64 PAT. ADA Manija "L" Grande con Flecha de 1/2" Cuadrada

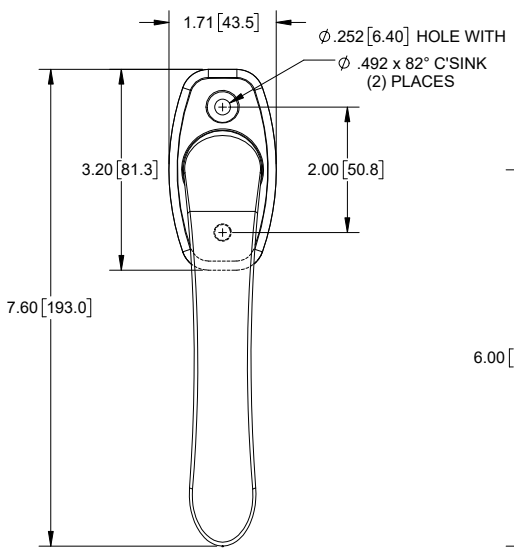

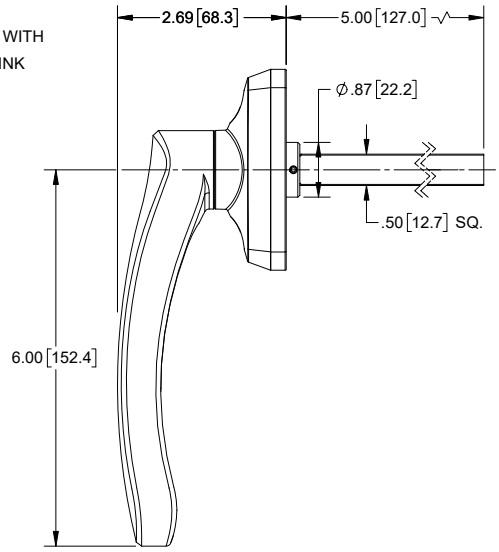



No. de Parte	Rotación	Con Seguro	Longitud de Flecha	Tipo de Flecha	Acabado	Montaje	Centros de Montaje
337005	360°	no	5.00 [12.7]	sin rosca	cromo	frontal	2.000 [50.80]

- material: zinc fundido
- no incluye tornillos de montaje (1/4" o #14 recomendados)
- ideal para usar con cajas centrales de tres puntos en la página 227
- cumple con requisitos ADA
- cumple con el requisito de gabinetes de acceso NEMA 12 y IP64 cuando se combina con el empaque disponible por separado (numero de parte **336G**)
- ver accesorios a partir de la página 58

Accesorios Compatibles Para Manijas con Eje Cuadrado

Levas



pg. 59-61
pg. 134

Kits de varillas tubulares y de canal



pg. 135
pg. 228-223
pg. 238-243

Cab Latches

pg. 102



Center Cases

pg. 58, 220-227



Manijas "L" Medianas

NEMA 12 IP64 PAT. ADA



patentada

diseño de montaje
frontal con cerradura

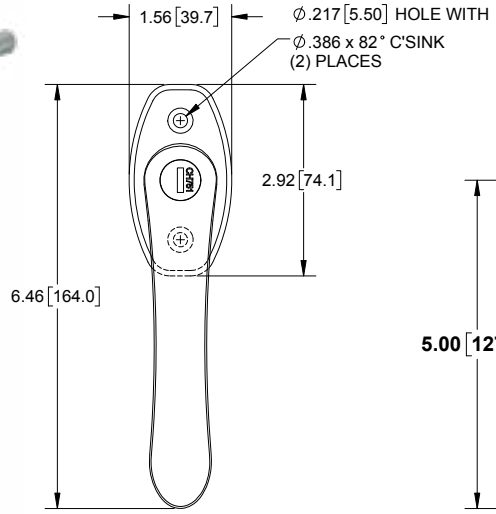

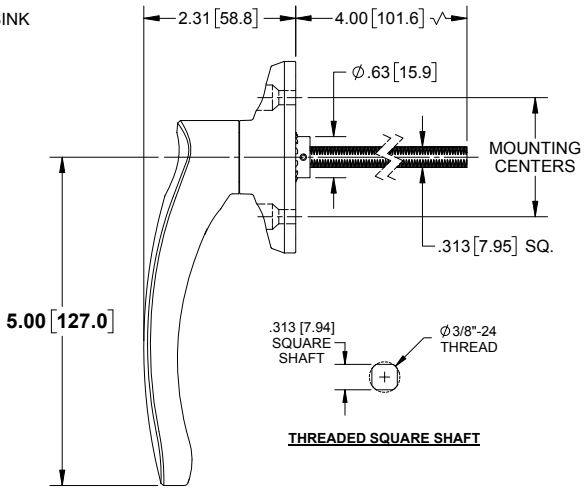

Numero de Parte	Rotación de Reloj a 90°	Con Seguro	Código de Llave	Longitud de Flecha	Tipo de Flecha	Acabado	Montaje	Centros de Montaje
3352	a favor	si	CH751	4.00 [101.6]	rosca de 3/8" - 24	cromo	frontal	1.750 [44.45]
335201	en contra							
3353	a favor	no	sin cerradura					
335301 *	en contra							
3452 *	a favor	si	CH751	4.00 [101.6]	rosca de 3/8" - 24	cromo	ciego	1.750 [44.45]
345201 *	en contra							
3455 *	a favor	no	sin cerradura					
345501 *	en contra							
3350	a favor	si	CH751	4.00 [101.6]	rosca de 3/8" - 24	cromo	frontal	1.813 [46.04]
335001	en contra							
3351	a favor	no	sin cerradura					
335101	en contra							
3450	a favor	si	CH751	4.00 [101.6]	rosca de 3/8" - 24	cromo	ciego	1.813 [46.04]
345001	en contra							
3453	a favor	no	sin cerradura					
345301	en contra							
3354	a favor	si	CH751	4.00 [101.6]	rosca de 3/8" - 24	cromo	frontal	2.000 [50.80]
335401	en contra							
3355 *	a favor	no	sin cerradura					
335501 *	en contra							
3454 *	a favor	si	CH751	4.00 [101.6]	rosca de 3/8" - 24	cromo	ciego	2.000 [50.80]
345401 *	en contra							
3451 *	a favor	no	sin cerradura					
345103 *	en contra							

- material: zinc fundido
- cumple con requisito de gabinetes de acceso NEMA 12 y IP64 cuando se combina con el empaque disponible por separado (numero de parte **335G**)
- cumple con requisitos ADA
- cerradura incluye tapa anti-polvo
- manijas con cerradura incluyen (2) llaves anilladas
- manijas de montaje frontal no incluyen tornillos de montaje (#10 recomendado)
- manijas de montaje ciego incluyen (2) tornillos de montaje 10-32 x .41 [10.4]
- toda manija incluye una tuerca de 3/8"-24
- * estas manijas no son almacenadas
- ver accesorios a partir de la página 58

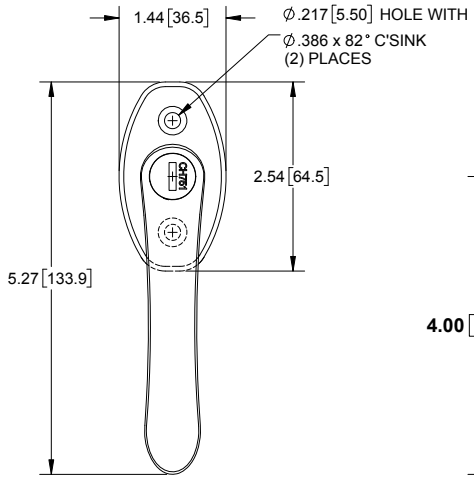

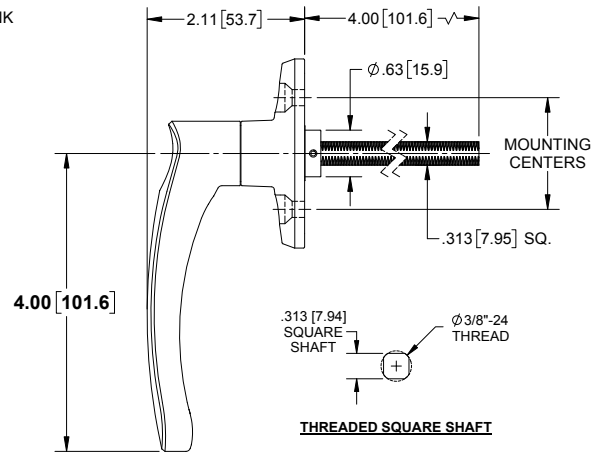



patentada

diseño de montaje
frontal con cerradura

Numero de Parte	Rotación de Reloj a 90°	Con Seguro	Código de Llave	Longitud de Flecha	Tipo de Flecha	Acabado	Montaje	Centros de Montaje
3151	a favor	si	CH751	4.00 [101.6]	rosca de 3/8" - 24	cromo	frontal	1.500 [38.10]
3152	en contra							
3154	a favor	no	sin cerradura					
3155	en contra							
3251	a favor	si	CH751	4.00 [101.6]	rosca de 3/8" - 24	cromo	ciego	1.500 [38.10
3252	en contra							
3254	a favor	no	sin cerradura					
3255	en contra							
3153	a favor	si	CH751	4.00 [101.6]	rosca de 3/8" - 24	cromo	frontal	1.750 [44.45]
315301	en contra							
3157 *	a favor	no	sin cerradura					
315701 *	en contra							
315304	360°	si	CH751		sin roscado			
315403	360°	no	sin cerradura					
3253 *	a favor	si	CH751	4.00 [101.6]	rosca de 3/8" - 24	cromo	ciego	1.750 [44.45]
325301 *	en contra							
3257 *	a favor	no	sin cerradura					
325701 *	en contra							
3156	a favor	si	CH751	4.00 [101.6]	rosca de 3/8" - 24	cromo	frontal	1.813 [46.04]
315601	en contra							
3159	a favor	no	sin cerradura					
315901	en contra							
3256	a favor	si	CH751	4.00 [101.6]	rosca de 3/8" - 24	cromo	ciego	1.813 [46.04]
325601	en contra							
3259 *	a favor	no	sin cerradura					
325901 *	en contra							

- material: zinc fundido
- cumple con el requisito de gabinetes de acceso NEMA 12 y IP64 cuando es combina con el empaque disponible por separado (numero de parte **315G**)
- cumple con requisitos ADA
- cerradura incluye tapa anti-polvo
- manijas con cerradura incluyen (2) llaves anilladas
- manijas de montaje frontal no incluyen tornillos de montaje (#10 recomendado)
- manijas de montaje ciego incluyen (2) tornillos de montaje 8-32 x .25 [6.4]
- toda manija incluye una tuerca de 3/8"-24
- * estas manijas no son almacenadas
- ver accesorios a partir de la página 58

Manijas "L" de Cromo Chicas con Leva de 3 Puntos

PAT. NEMA 12 IP64 ADA



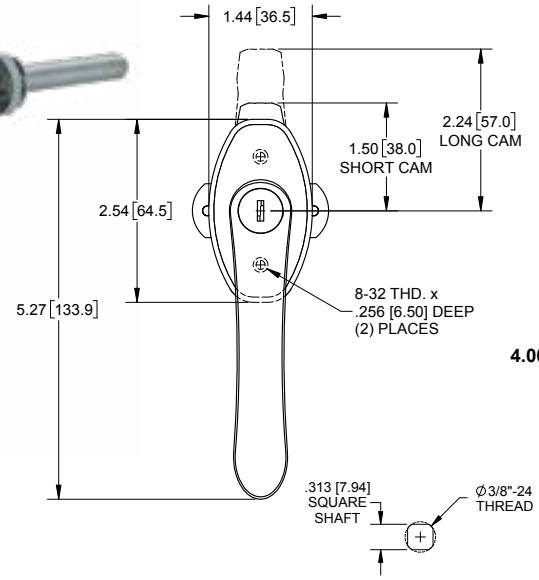

THREADED SQUARE SHAFT

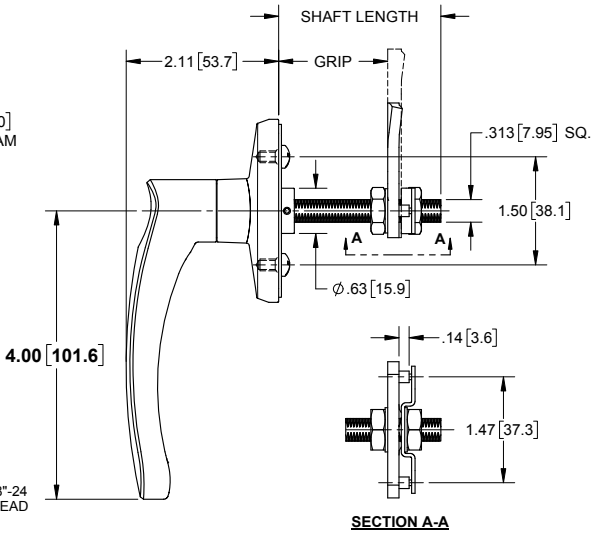

SECTION A-A

Numero de Parte	Tipo de Leva	Longitud de Flecha	Agarre	Rotación de Reloj	Código de Llave
35CH-01	corta	1.25 [31.8]	.63 [16.0] - .75 [19.1]		
35CH-01L	larga				
35CH-02	corta	1.75 [44.5]	.63 [16.0] - 1.25 [31.8]	a favor 90°	sin seguro
35CH-02L	larga				
35CH-03	corta	2.25 [57.2]	.63 [16.0] - 1.75 [44.5]		
35CH-03L	larga				
36CH-01	corta	1.25 [31.8]	.63 [16.0] - .75 [19.1]		
36CH-01L	larga				
36CH-02	corta	1.75 [44.5]	.63 [16.0] - 1.25 [31.8]	a favor 90°	CH751
36CH-02L	larga				
36CH-03	corta	2.25 [57.2]	.63 [16.0] - 1.75 [44.5]		
36CH-03L	larga				
35CH-04	corta	1.25 [31.8]	.63 [16.0] - .75 [19.1]		
35CH-04L	larga				
35CH-05	corta	1.75 [44.5]	.63 [16.0] - 1.25 [31.8]	en contra 90°	sin seguro
35CH-05L	larga				
35CH-06	corta	2.25 [57.2]	.63 [16.0] - 1.75 [44.5]		
35CH-06L	larga				
36CH-04	corta	1.25 [31.8]	.63 [16.0] - .75 [19.1]		
36CH-04L	larga				
36CH-05	corta	1.75 [44.5]	.63 [16.0] - 1.25 [31.8]	en contra 90°	CH751
36CH-05L	larga				
36CH-06	corta	2.25 [57.2]	.63 [16.0] - 1.75 [44.5]		
36CH-06L	larga				

- material: zinc fundido
- cumple con requisitos ADA
- manijas con cerradura incluyen (2) llaves anilladas
- manijas son de montaje ciego e incluyen (2) tornillos de montaje 8-32 x .25 [6.4]
- todas las manijas incluyen: leva, tapa de leva, junta de poron, (2) contratuercas, (2) tornillos de montaje y (2) arandelas de seguridad
- puede ser utilizada con varillas no. de parte **723** de la pg. 63
- ver accesorios a partir de la página 58

PAT. NEMA 12 IP64 ADA Manijas "L" Negras Chicas con Leva de 3 Puntos

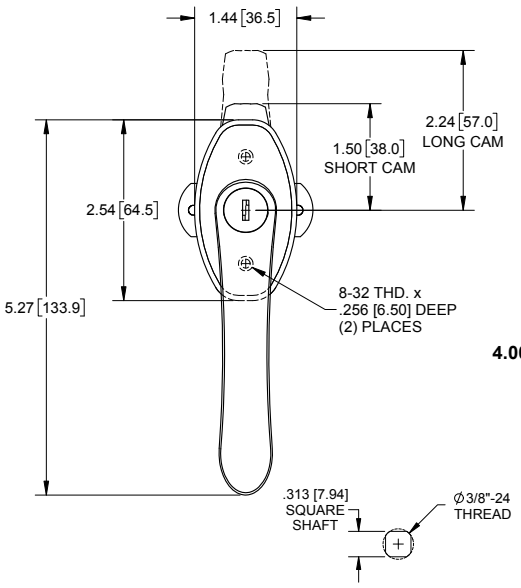

THREADED SQUARE SHAFT

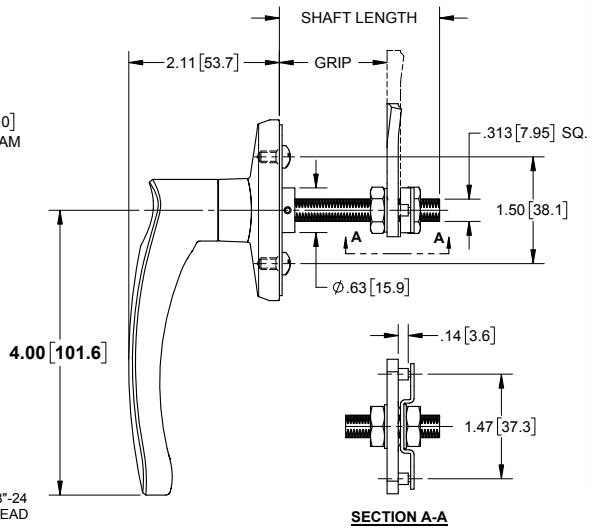

SECTION A-A



Numero de Parte	Tipo de Leva	Longitud de Flecha	Agarre	Rotación de Reloj	Código de Llave
35BK-01	corta	1.25 [31.8]	.63 [16.0] - .75 [19.1]		
35BK-01L	larga				
35BK-02	corta	1.75 [44.5]	.63 [16.0] - 1.25 [31.8]	a favor 90°	sin seguro
35BK-02L	larga				
35BK-03	corta	2.25 [57.2]	.63 [16.0] - 1.75 [44.5]		
35BK-03L	larga				
36BK-01	corta	1.25 [31.8]	.63 [16.0] - .75 [19.1]		
36BK-01L	larga				
36BK-02	corta	1.75 [44.5]	.63 [16.0] - 1.25 [31.8]	a favor 90°	CH751
36BK-02L	larga				
36BK-03	corta	2.25 [57.2]	.63 [16.0] - 1.75 [44.5]		
36BK-03L	larga				
35BK-04	corta	1.25 [31.8]	.63 [16.0] - .75 [19.1]		
35BK-04L	larga				
35BK-05	corta	1.74 [44.5]	.63 [16.0] - 1.25 [31.8]	en contra 90°	sin seguro
35BK-05L	larga				
35BK-06	corta	2.25 [57.2]	.63 [16.0] - 1.75 [44.5]		
35BK-06L	larga				
36BK-04	corta	1.25 [31.8]	.63 [16.0] - .75 [19.1]		
36BK-04L	larga				
36BK-05	corta	1.75 [44.5]	.63 [16.0] - 1.25 [31.8]	en contra 90°	CH751
36BK-05L	larga				
36BK-06	corta	2.25 [57.2]	.63 [16.0] - 1.75 [44.5]		
36BK-06L	larga				

- material: zinc fundido
- cumple con requisitos ADA
- manijas con cerradura incluyen (2) llaves anilladas
- manijas son de montaje ciego e incluyen (2) tornillos de montaje 8-32 x .25 [6.4]
- todas las manijas incluyen: leva, tapa de leva, junta de poron, (2) contratuercas, (2) tornillos de montaje y (2) arandelas de seguridad
- puede ser utilizada con varillas no. de parte **723** de la pg. 63
- ver accesorios a partir de la página 58

Manijas "T" Estampadas con Porta-candado



rotación hacia izquierda

No. de Parte	Rotación	Material	Acabado	Longitud de Flecha	Tipo de Flecha	Tamaño de Flecha	Montaje
301ZN	derecha	acero	zinc	3.00 [76.2]	rosca 3/8" - 24	.313 [7.94]	frontal
301ZN50	izquierda						
301SS	derecha	304SS	electropulido	3.00 [76.2]	rosca 3/8" - 24	.313 [7.94]	frontal
301SS50	izquierda						

- flechas roscadas tienen rosca de 3/8" - 24
- empaque disponible por separado (no. de parte **301G**)
- el ojo de cerradura permite el uso de un candado estándar o un angulo para doble candado con diferentes códigos de llave. Para mas detalles ver numero de parte **X125-01** en la pg. 40

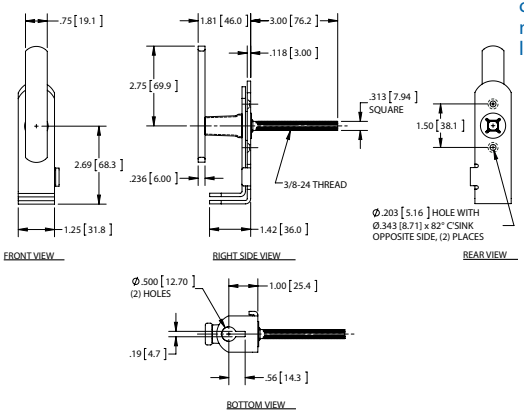

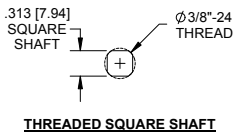

THREADED SQUARE SHAFT

Manija "T" Estampada con Porta-candado



No. de Parte	Rotación	Material	Acabado	Longitud de Flecha	Tipo de Flecha	Tamaño de Flecha	Montaje
301ZN502	360°	acero	zinc	1.28 [32.4]	in rosca	.3125 [7.938] SQ.	frontal

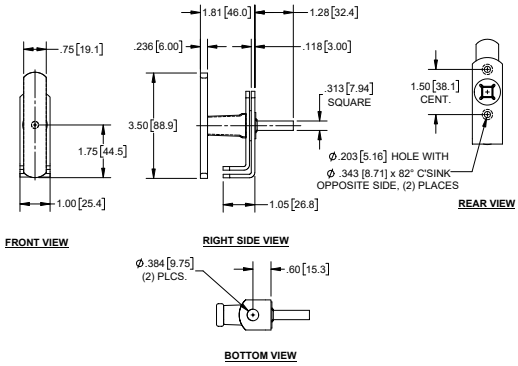

Manijas "L" de Montaje Ciego



No. de Parte	Montaje	Rotación de Reloj 90°	Tipo de Flecha	Longitud de Flecha	Con Seguro	Acabado	Código de Llave
3101	ciego	a favor	rosca de 3/8" - 24	3.50 [88.9]	si	cromo	CAT60
3102		en contra					
3103		a favor				cepillado	
3104		en contra					
3121	ciego	a favor	rosca de 3/8" - 24	3.50 [88.9]	no	cromo	sin seguro
3122		en contra					
3123		a favor				cepillado	
3124		en contra					

- material: zinc fundido
- flechas cuadradas .313 [7.94]
- cerradura incluye tapa anti-polvo
- incluye (2) llaves
- cada manija incluye (2) tornillos de montaje, (1) tuerca, (1) arandela de traba
- empaque disponible por separado (no. de parte **312G**)

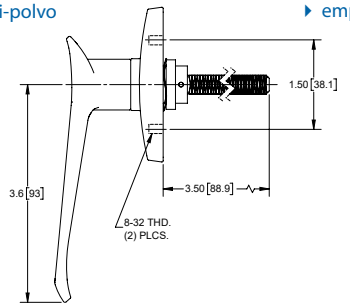

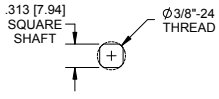

THREADED SQUARE SHAFT

Manijas "L" de Montaje Frontal y Ciego

Numero de Parte	Montaje	Centros de Montaje	Rotación de Reloj 90°	Tipo de Flecha	Longitud de Flecha	Con Seguro	Acabado	Código de Llave
3301	frontal	1.813 [46.04]	a favor	sin rosca	4.00 [101.6]	si	cromado	CH751
3302	frontal	1.813 [46.04]	en contra	sin rosca	4.00 [101.6]	si	cromado	CH751
330206	ciego	1.500 [38.10]	en contra	sin rosca	4.00 [101.6]	si	cromado opaco	CH751
330101	frontal	1.813 [46.04]	360°	sin rosca	2.00 [50.8]	si	cromado	diversos
330102	frontal	1.813 [46.04]	a favor	sin rosca	5.50 [139.7]	si	cromado	diversos
330107	ciego	1.500 [38.10]	a favor	sin rosca	4.00 [101.6]	si	cromado opaco	CH751



- material: zinc fundido
- flechas cuadradas .313 [7.94]
- incluye (2) llaves
- no incluye tornillos de montaje
- empaque disponible por separado, no. de parte **330G** NUEVO

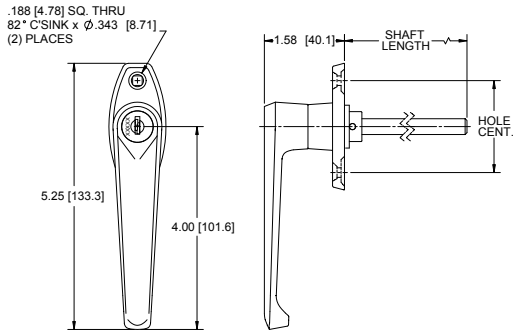

Manijas "L" de Montaje Ciego

Numero de Parte	Montaje	Rotación de Reloj 90°	Tipo de Flecha	Longitud de Flecha	Orificio en Flecha	Con Seguro	Acabado	Código de Llave
3201	ciego	a favor	rosca de 3/8" - 24	4.00 [101.6]	no	si	cromo	CH751
320103	ciego	a favor	sin rosca	1.56 [39.6]	si	si	cromo	CH751
320106	ciego	a favor	rosca de 3/8" - 24	2.50 [63.5]	no	si	cromo	CH751
320107	ciego	a favor	rosca de 3/8" - 16	1.44 [36.6]	no	si	cromo	C415A
3202	ciego	en contra	rosca de 3/8" - 16	4.00 [101.6]	no	si	cromo	CH751
320201	ciego	en contra	sin rosca	1.56 [39.6]	si	si	cromo	CH751
320204	ciego	en contra	rosca de 3/8" - 16	1.44 [36.6]	no	si	cromo	C415A
3221	ciego	a favor	sin rosca	4.00 [101.6]	no	no	cromo	sin seguro
322101	ciego	a favor	sin rosca	1.56 [39.6]	si	no	cromo	sin seguro
3222	ciego	en contra	sin rosca	4.00 [101.6]	no	no	cromo	sin seguro
322202	ciego	en contra	rosca de 3/8" - 24	1.56 [39.6]	no	no	cromo	sin seguro



- material: zinc fundido
- cumple con el requisito de gabinete de acceso NEMA 12 cuando se combina con el empaque disponible por separado (no. de parte **320G-01**)
- partes en almacén están disponibles para envió inmediato
- flechas cuadradas .312 [7.92]
- manijas de flecha con rosca de 3/8"-24 incluyen una tuerca keps
- tornillos de montaje no incluidos
- manijas incluyen anillo sellador de hule
- incluye (2) llaves

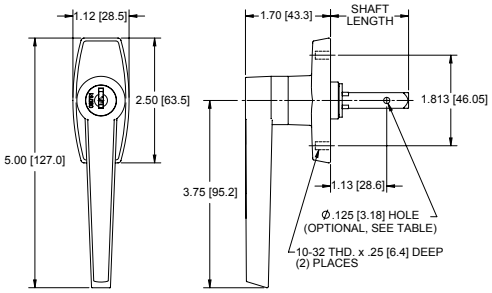

Numero de Parte	Descripción
320209	igual a numero de parte **320204** excepto con leva y accesorios de montaje

- incluye (2) tornillos de montaje
- usar varillas no. de parte **723,** pg. 63

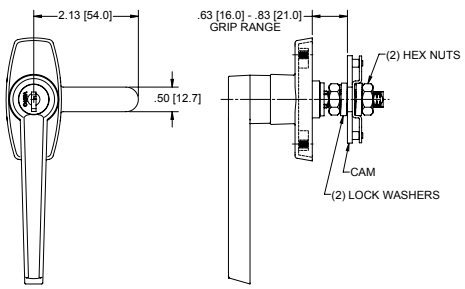



parte no. **320209**

Manijas "L" Chicas con Cerrojo de Pestillo

PAT. NEMA 12 IP64 ADA



No. de Parte	Montaje	Rotación de Reloj 90°	Con Seguro	Acabado	Código de Llave
315105	frontal	a favor	si	cromo	CH751
315405	frontal	a favor	no	cromo	sin seguro
325205	ciego	en contra	si	cromo	CH751

- material: zinc fundido
- cumple con el requisito de gabinete de acceso NEMA 12 y IP64 cuando se combina con el empaque disponible por separado (no. de parte **315G**)
- cumple con requisitos ADA
- cerradura incluye tapa anti-polvo
- diseño de manija "T" disponible (no. de parte **350105** pg. 54)
- manijas con cerradura incluyen (2) llaves anilladas
- no incluye tornillos de montaje (#10 recomendados)
- componentes pueden ser adquiridos por separado

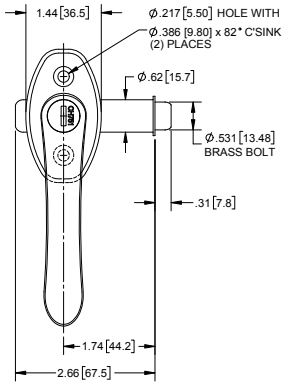

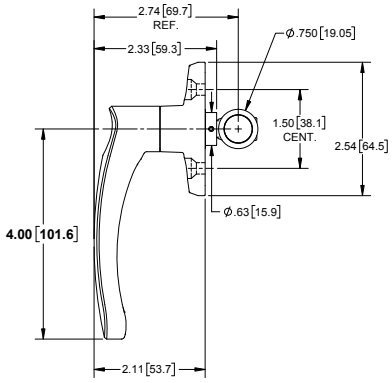

Manija Pequeña con Cerrojo de Pestillo



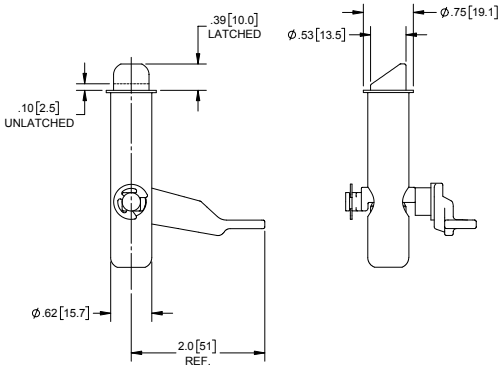

No. de Parte	Material	Acabado
3550	zinc fundido	zinc

- cerrojo tiene carcasa de acero con acabado zincado amarillo y pestillo de latón con acabado natural
- usualmente utilizada en puertas de vertedero de basura

Manija Tipo "T" con Cerrojo de Pestillo



No. de Parte	Montaje	Rotación de Reloj 90°	Código de Llave	Descripción
350105	frontal	a favor	CH751	llave removible en ambas pocisiones
350110	frontal	a favor	CH751	llave **solamante** removible en posicion de bloqueo

- diseño de manija "L" disponible (no. de parte **315105** y **315405** en la pg. 54)
- material: zinc fundido
- acabado: cromado
- tornillos de montaje no incluidos
- (2) llaves incluidas
- componentes pueden ser comprados por separado

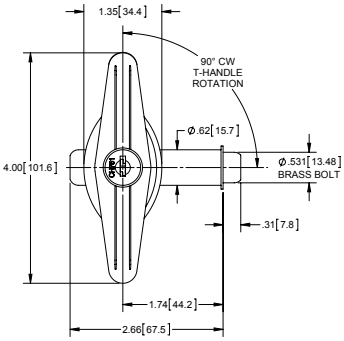

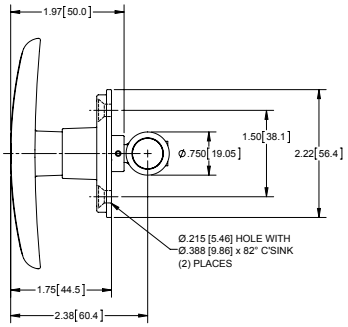

Manijas Tipo "T" de Montaje Frontal

No. de Parte	Montaje	Rotación de Reloj 90°	Tipo de Flecha	Longitud de Flecha	Con Seguro	Acabado	Código de Llave
3501	frontal	a favor	sin rosca	4.00 [101.6]	si	cromado	CH751
3502	frontal	en contra	sin rosca	4.00 [101.6]	si	cromado	CH751
350104	frontal	a favor	rosca de 3/8" - 24	2.50 [63.5]	si	negro mate	CH751



- material: zinc fundido
- flecha cuadrada .313 [7.94]
- (2) llaves incluidas
- tornillos de montaje **no** incluidos

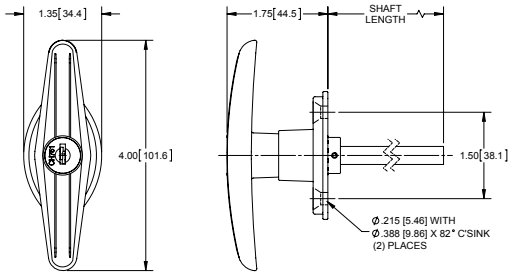

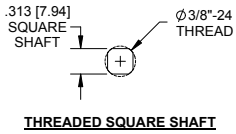

Manijas Tipo "T" de Montaje Ciego

Numero de Parte	Montaje	Rotación de Reloj 90°	Tipo de Flecha	Longitud de Flecha	Con Seguro	Acabado	Código de Llave
3701	ciego	a favor	rosca de 3/8" - 24	3.50 [88.9]	si	cromado	CAT60
3702	ciego	en contra		3.50 [88.9]	si	cromado	CAT60
3703	ciego	a favor		3.50 [88.9]	si	cepillado	CAT60
3704	ciego	en contra		3.50 [88.9]	si	cepillado	CAT60
3721	ciego	a favor		3.50 [88.9]	no	cromado	sin seguro
3722	ciego	en contra		3.50 [88.9]	no	cromado	sin seguro
3723	ciego	a favor		3.50 [88.9]	no	cepillado	sin seguro
3724	ciego	en contra		3.50 [88.9]	no	cepillado	sin seguro



- material: zinc fundido
- flecha cuadrada .313 [7.94]
- seguro incluye tapa anti-polvo
- cada manija incluye:
  - (2) tornillos de montaje
  - (1) tuerca
  - (1) arandela de traba
  - (2) llaves
- empaque disponible por separado (numero de parte **370G**)
- llave CAT 15 disponible pero en inventario reducido

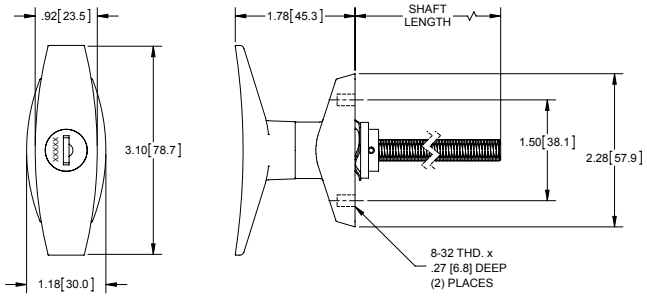

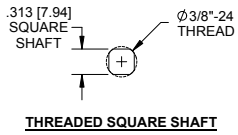

Manijas Tipo "T" con Escudo Elevado

Numero de Parte	Montaje	Rotación de Reloj 90°	Tipo de Flecha	Longitud de Flecha	Con Seguro	Acabado	Código de Llave
3801-01	frontal	a favor	sin rosca	5.25 [133.4]	si	cromado	CH751 - CH824
3801-02	frontal	a favor	sin rosca	3.38 [85.9]	si	cromado	CH777 - CH824
3802	frontal	en contra	sin rosca	4.00 [101.6]	si	e-coat negro	CH751



- flecha cuadrada .313 [7.94]
- seguro incluye tapa anti-polvo
- material: zinc fundido
- (2) llaves incluidas
- tornillos de montaje no incluidos

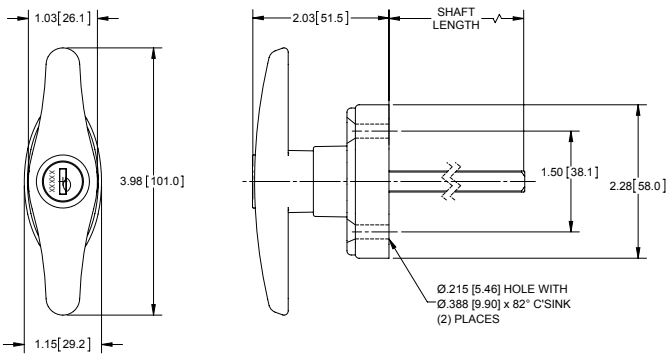

Manijas Tipo "T" de Montaje Ciego

NEMA 12 IP64



No. de Parte	Montaje	Rotación de Reloj a 90°	Tipo de Flecha	Longitud de Flecha	Código de Llave	Acabado
360601	ciego	a favor	rosca 3/8" - 24	4.00 [101.6]	CH751	cromo
360610		en contra			CH751	
360602		a favor			sin seguro	
360611		en contra			sin seguro	
360601BK		a favor			CH751	negro mate
360610BK		en contra			CH751	
360602BK		a favor			sin seguro	
360611BK		en contra			sin seguro	

- cumple con el requisito de gabinetes de acceso NEMA 12 y IP64 cuando es combina con el empaque disponible por separado (numero de parte **315G**)
- material: zinc fundido
- incluye: tapa anti-polvo
- flechas cuadrada de .313 [7.94] sq.
- incluye (2) tornillos de montaje, (1) tuerca y (2) llaves

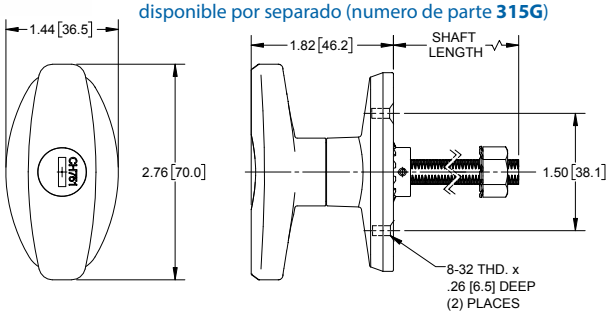

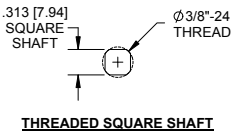

Manijas Tipo "T" de Montaje Ciego



No. de Parte	Montaje	Rotación de Reloj 90°	Tipo de Flecha	Longitud de Flecha	Con Seguro	Acabado
3601	ciego	a favor	rosca de 3/8" - 24	4.00 [101.6]	CH751	cromado
3602		en contra			CH751	
360206		en contra		2.50 [63.5]	CH751	cromo cepillado
360207		en contra			sin seguro	
360203BK		en contra		2.00 [50.8]	AH112	negro mate
360204BK		en contra			sin seguro	

- material: zinc fundido
- flecha cuadrada de .313 [7.94] sq.
- (2) llaves incluidas
- (2) tornillos de montaje incluidos
- empaque disponible por separado como no. de parte **344G-01**

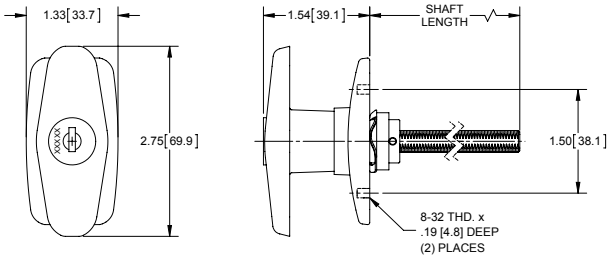

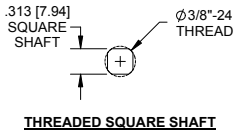

Manija con Porta-candado



Numero de Parte	Placa Protectora		Manija	
	Material	Acabado	Material	Acabado
65BK-01	zinc fundido	negro mate	acero moldeado en plástico	pulverizado en negro mate

- incluye leva & sujetadores

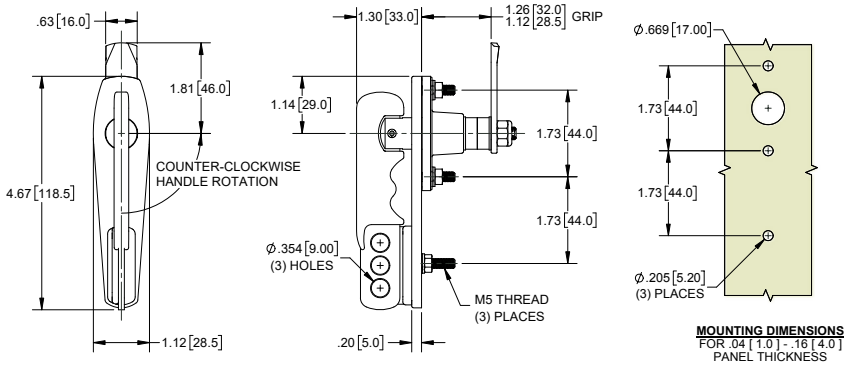

NEMA 12 IP64 Manijas Tipo "T" de Montaje Ciego & Leva de 3 Puntos

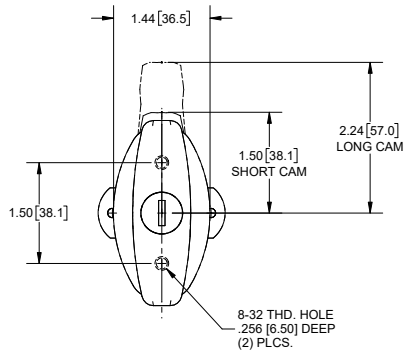

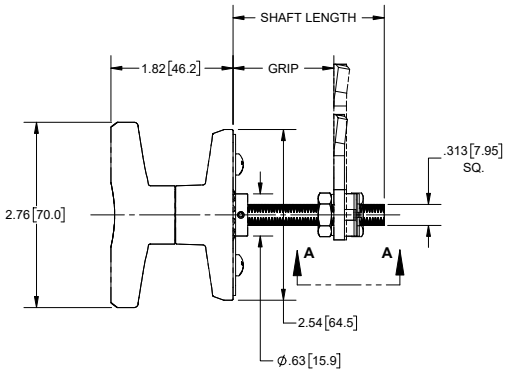



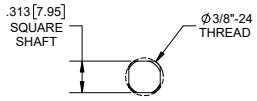

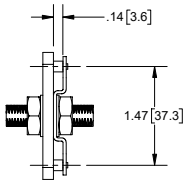

SECTION A-A

Numero de Parte		Tipo de Leva	Logitud de Eje	Agarre	Rotación	Acabado
Sin Seguro de Llave	Con Seguro de Llave Código CH751					
37BK-01	**38BK-01**	corta	1.25 [31.8]	.63 [16.0] - .75 [19.1]		
37BK-01L	**38BK-01L**	larga				
37BK-02	**38BK-02**	corta	1.75 [44.5]	.63 [16.0] - 1.25 [31.8]	90° hacia la derecha	pulverizado negro mate
37BK-02L	**38BK-02L**	larga				
37BK-03	**38BK-03**	corta	2.25 [57.2]	.63 [16.0] -1.75 [44.5]		
37BK-03L	**38BK-03L**	larga				
37BK-04	**38BK-04**	corta	1.25 [31.8]	.63 [16.0] - .75 [19.1]		
37BK-04L	**38BK-04L**	larga				
37BK-05	**38BK-05**	corta	1.75 [44.5]	.63 [16.0] - 1.25 [31.8]	90° hacia la izquierda	pulverizado negro mate
37BK-05L	**38BK-05L**	larga				
37BK-06	**38BK-06**	corta	2.25 [57.2]	.63 [16.0] -1.75 [44.5]		
37BK-06L	**38BK-06L**	larga				
37CH-01	**38CH-01**	corta	1.25 [31.8]	.63 [16.0] - .75 [19.1]		
37CH-01L	**38CH-01L**	larga				
37CH-02	**38CH-02**	corta	1.75 [44.5]	.63 [16.0] - 1.25 [31.8]	90° hacia la derecha	cromado
37CH-02L	**38CH-02L**	larga				
37CH-03	**38CH-03**	corta	2.25 [57.2]	.63 [16.0] -1.75 [44.5]		
37CH-03L	**38CH-03L**	larga				
37CH-04	**38CH-04**	corta	1.25 [31.8]	.63 [16.0] - .75 [19.1]		
37CH-04L	**38CH-04L**	larga				
37CH-05	**38CH-05**	corta	1.75 [44.5]	.63 [16.0] - 1.25 [31.8]	90° hacia la izquierda	cromado
37CH-05L	**38CH-05L**	larga				
37CH-06	**38CH-06**	corta	2.25 [57.2]	.63 [16.0] -1.75 [44.5]		
37CH-06L	**38CH-06L**	larga				

- material: zinc fundido
- manijas con seguro de llave incluyen (2) llaves anilladas, código CH751
- manijas son de montaje ciego e incluyen (2) tornillos de montaje largos 8-32 x .25 [6.4], leva, tuercas, arandelas, y empaque
- pueden ser utilizadas con varillas no. de parte **723**, pagina 63

Cerradura de Compartimiento Bidireccional para Flecha 5/16



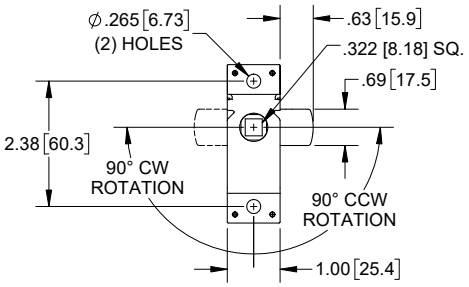

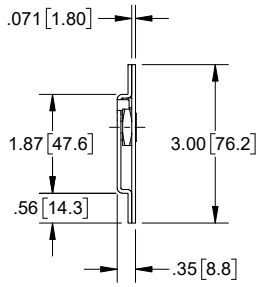

Numero de Parte	Material	Acabado
715	acero	zinc
715SS	304SS	pasivado

- rotación de leva 180°
- detención cada 90°
- puede ser utilizada como pieza de mano derecha y mano izquierda

Cerradura Central para Flecha 5/16



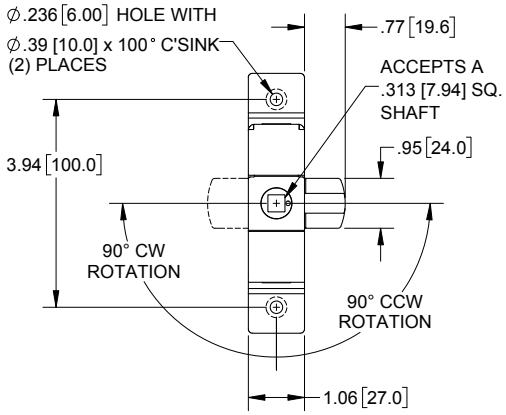

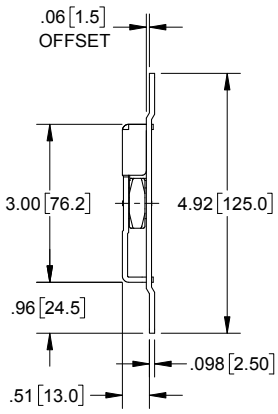

Numero de Parte	Material	Acabado
753	acero	zinc

- rotación de leva 180°
- detención cada 90°
- puede ser utilizada como pieza de mano derecha y mano izquierda

Cerradura Central Bidireccional para Flecha 1/2 [13] Sq.



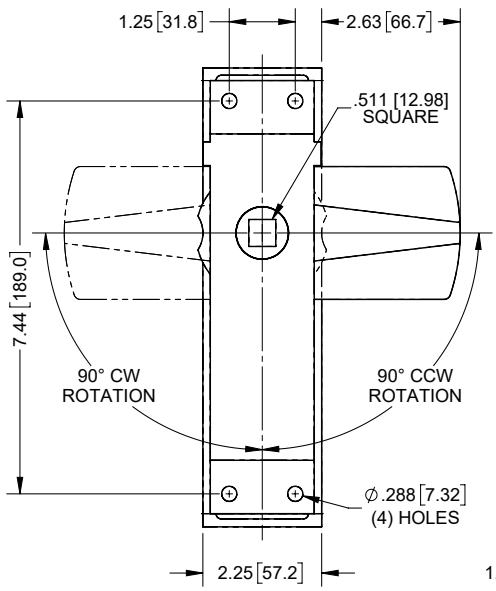

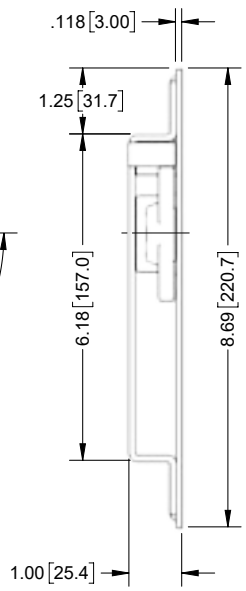

Numero de Parte	Material	Acabado
730-51	acero	zinc

- rotación de leva 180°
- detención cada 90°
- puede ser utilizada como pieza de mano derecha y mano izquierda
- sin invalidación manual

Manijas Interiores para Almacén

No. de Parte	Dim A	Dim B	Dim C	Dim D	Dim E	Dim F
365-01	.85 [21.7]	3.81 [96.9]	2.50 [63.5]	.322 [8.18] sq	Ø.67 [17.1]	M6x1 THD.
365-02	1.18 [30.0]	5.00 [127.0]	3.37 [85.70]	.511 [13.0] sq	Ø1.05 [26.67]	1/4-20 THD.

- **material**: acero **acabado**: zinc
- manija **365-01** se une a flecha cuadrada de .313 [7.94] apretando el tornillo de ajuste incluido
- manija **365-02** se une a flecha cuadrada de .500 [12.70] apretando el tornillo de ajuste incluido

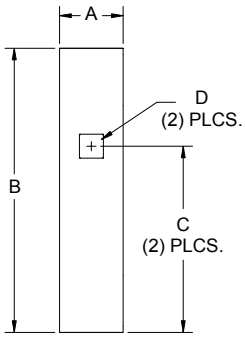

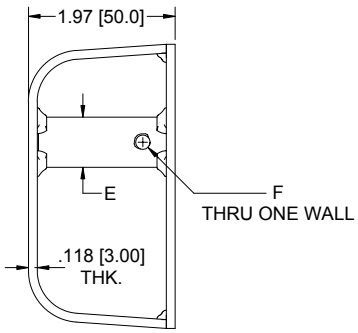



Manijas "L"

Numero de Parte	Material	Acabado	Dim A
354	zinc fundido	cromado pulido a mano	1.38 [35.0]
354-01	zinc fundido	cromado pulido a mano	.88 [22.4]

- manija se une a flecha cuadrada de .313 [7.94] apretando el tornillo de ajuste incluido

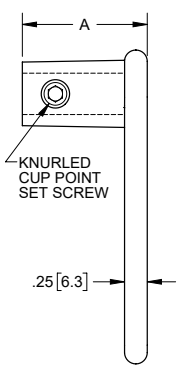

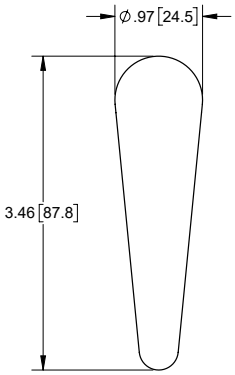



Manijas "L" de Servicio Ligero

Numero de Parte	Material	Acabado
352	zinc fundido	natural
352CH	zinc fundido	cromado

- manija se une a flecha cuadrada de .313 [7.94] apretando el tornillo de ajuste incluido

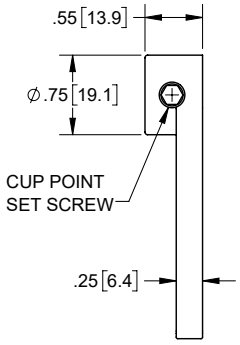

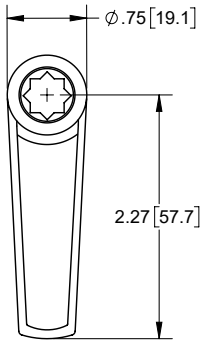



Espaciador de Leva

No. de Parte	Material	Acabado
319	nylon	negro



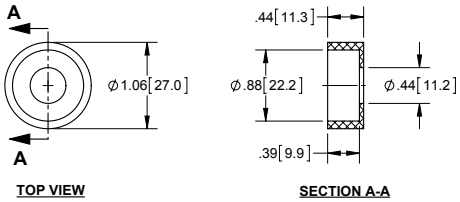

Retenedor de Presión

No. de Parte	Material	Acabado
359	acero	fosfato

- para flechas cuadradas de .313 [7.94]



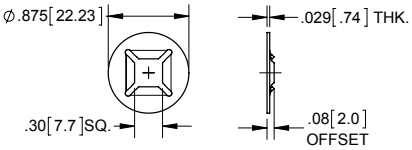

Tuerca de 3/8"-24

No. de Parte	Material	Acabado
361	acero	zinc

- para flecha cuadrada con rosca de .312 [7.92]



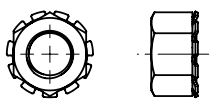

Leva de Un Punto



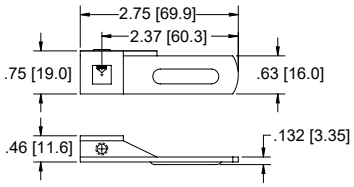

Numero de Parte	Material	Acabado
C3	acero	zinc amarillo

▸ para flecha cuadrada .312 [7.92]

Leva de Un Punto



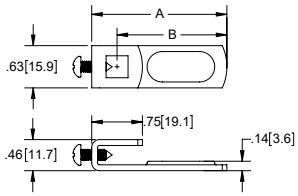

Numero de Parte	Material	Acabado	A	B
C14	acero	zinc	2.00 [50.8]	1.63 [41.4]
C16	acero	zinc	3.00 [76.2]	2.63 [66.8]

▸ para flecha cuadrada .312 [7.92]

Levas de Un Punto



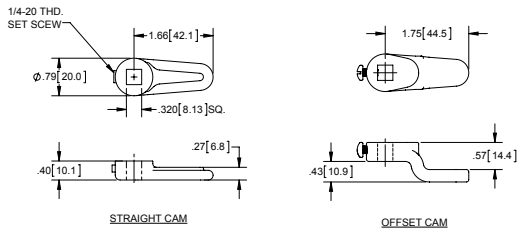

Numero de Parte	Tipo	Material	Acabado
C15	recto	zinc fundido	natural
C15-01	acodado	zinc fundido	zinc

▸ para flecha cuadrada .313 [7.94]

Leva de Rodillo



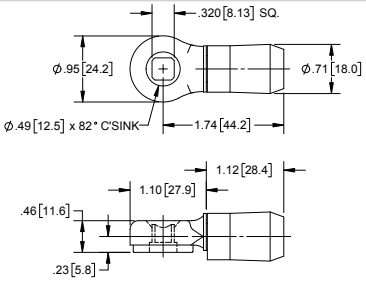

Numero de Parte	Material	Acabado
697	zinc fundido/plástico	zinc/negro

▸ para flecha cuadrada .313 [7.94]

Leva de Rodillo



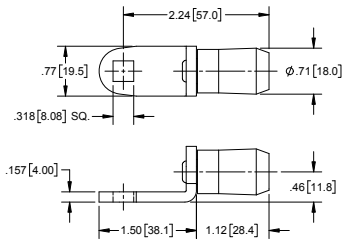

Numero de Parte	Material	Acabado
697-01	304SS/plástico	pasivado/negro

▸ para flecha cuadrada .313 [7.94]

Leva de Rodillo



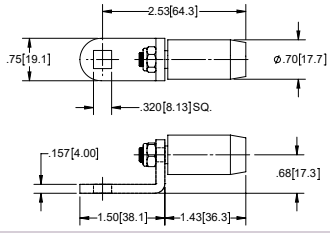

Numero de Parte	Material	Acabado
698	acero/plástico	zinc/negro

▸ para flecha cuadrada .313 [7.94]

Levas de Rodillo Cams



rodillo corto (**parte no. 696-01**) mostrada

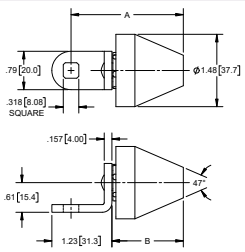

No. de Parte	Material	Acabado	Descripción	A	B
696	acero/ plástico	zinc/ negro	rodillo largo	1.38 [35.1]	1.46 [37.2]
696-01	acero/ plástico	zinc/ negro	rodillo corto	.87 [22.0]	.96 [24.4]

▸ para flecha cuadrada .313 [7.94]

Levas de Rodillo

Numero de Parte	Material	Acabado	Montaje de Rodillo
699	acero/plástico	zinc/natural	tuerca
699-50	acero/plástico	zinc/natural	remachado

- para flecha cuadrada .313 [7.94]

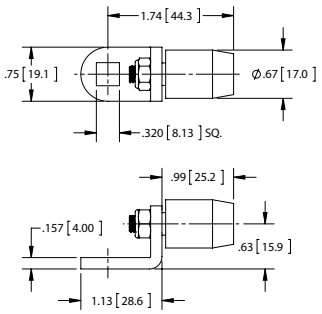



Juego de Leva de Dos Puntos Y Cubierta

Numero de Parte	Material	Acabado
C4-01	acero	zinc

- para flecha cuadrada .313 [7.94]
- para uso con varillas parte no. **723**, pg. 63
- juego de levas y cubiertas son enviados por separado

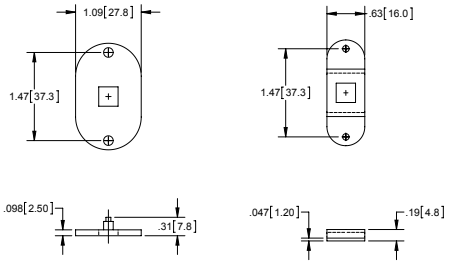



Juego de Leva de Tres Puntos y Cubierta

Numero de Parte	Longitud	Material	Acabado
C8-01	2.50 [63.5]	acero	zinc
C8-02	2.13 [54.1]	acero	zinc

- para flecha cuadrada .313 [7.94]
- para uso con varillas parte no. **723**, pg. 63
- juego de levas y cubiertas son enviados por separado

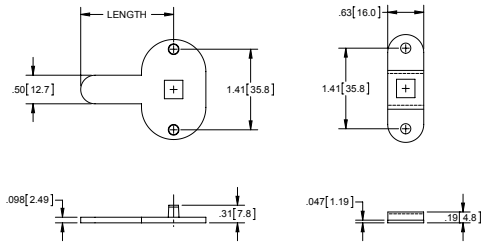



Levas de Tres Puntos

Numero de Parte	Longitud	Espesor	Material	Acabado
C21	1.50 [38.1]	.157 [4.00]	acero	zinc
C22	2.25 [57.2]	.189 [4.80]	acero	zinc

- para flecha cuadrada .313 [7.94]
- para uso con varillas parte no. **723**, pg. 63
- cubierta de leva disponible (numero de parte **C5**)

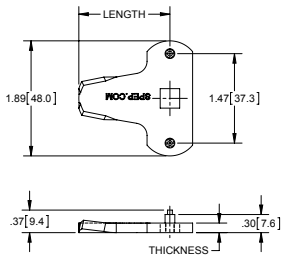



Juego de Leva de Tres Puntos

Numero de Parte	Material	Acabado
C11-01	zinc fundido	zinc

- para flecha cuadrada .313 [7.94]
- para uso con varillas parte no. **723**, pg. 63

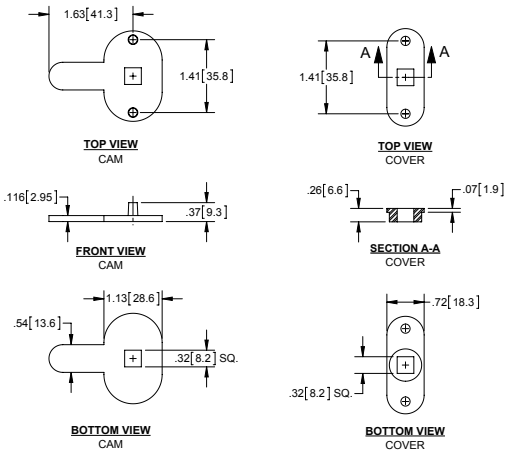



Cierres Tipo Paleta de Dos Puntos, Montaje al Ras



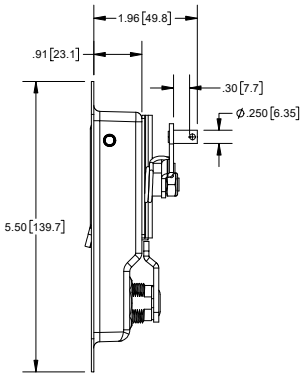

RIGHT SIDE VIEW

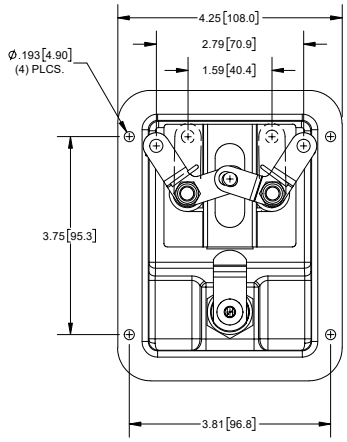

BACK VIEW

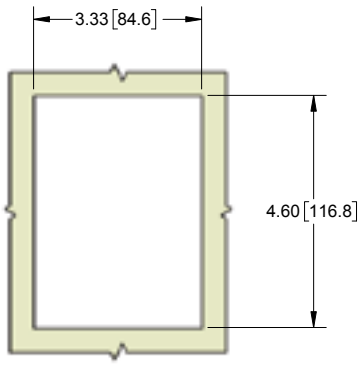

MOUNTING DIMENSIONS

No. de Parte	Orificios de Montaje	Material	Acabado	Incluye Cerradura de Llave
471	no	acero	electro-galvanizado	no
471DB ‡	no	acero	electro-galvanizado	si
473	si	304SS	pulido	no
473DB ‡	si	304SS	pulido	si

- cierres tipo paleta de dos puntos pueden ser utilizados con los cerrojos de pestillo deslizantes en la pagina 99
- para uso con sistema de varillas o cables (consulte pagina 63 para varillas & accesorios)
- cerradura de llave disponible por separado (consulte códigos disponibles abajo)
- ‡ incluye seguro y llaves de doble cifra. Consulte códigos disponibles a continuación:

FAMILIA de PRODUCTOS NUEVOS

Códigos de Llave Disponible

Numero de Parte	Código de Llave
PMCH545	CH545
PMSP1	SP1

Numero de Parte	Código de Llave	Numero de Parte	Código de Llave
PMDB-01	01	**PMDB-06**	06
PMDB-02	02	**PMDB-07**	07
PMDB-03	03	**PMDB-08**	08
PMDB-04	04	**PMDB-09**	09
PMDB-05	05	**PMDB-10**	10

- cierre de doble cifra
- cierre de doble cifra

Cierre Tipo Paleta de 2 Puntos



Numero de Parte	Material	Acabado
402	acero	pulverizado negro semi-brillante

- para uso con sistema de varillas o cables (consulte pagina 63 para varillas & accesorios)

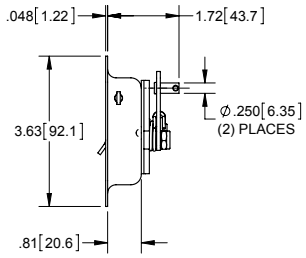

SIDE VIEW

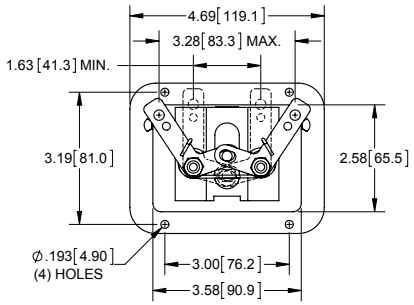

REAR VIEW

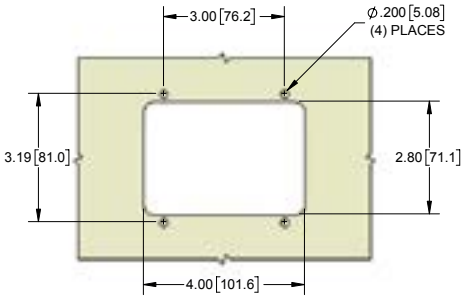

MOUNTING DIMENSIONS

Accesorios (Disponible por Separado)

Empaque Estándar

No. de Parte	Material	Acabado
450G	neopreno	negro



- para uso con cierres tipo paleta

Anillo de Liberación

No. de Parte	Material	Acabado
4ZN	acero	zinc
4SS	316SS	pasivado



- para cierres tipo paleta tamaño pequeño y estándar

Palanca de Liberación

No. de Parte	Material	Acabado
4PL	plástico	zinc



- para cierres tipo paleta tamaño pequeño y estándar

Cerradero

No. de Parte	Material	Acabado
40ZN	sand cast steel	zinc plated

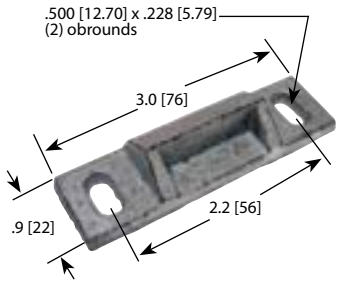

- para cierres tipo paleta tamaño pequeño y estándar

Guía para Varilla de Conexión Ø5/16 [8.0]

No. de Parte	Material	Acabado
724	acero	zinc

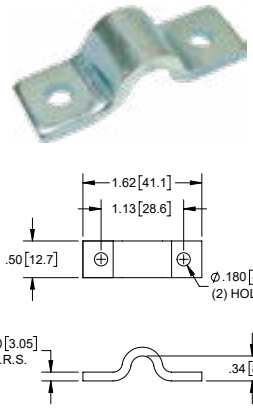

- usar con varillas de la parte inferior de esta página

Guía para Varilla de Conexión Ø5/16 [8.0]

No. de Parte	Material	Acabado
725	acero	zinc

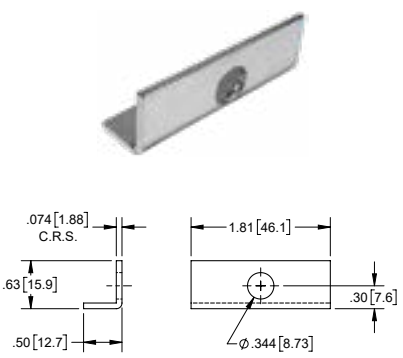

- usar con varillas de la parte inferior de esta página

Guía para Varilla de Conexión Ø5/16 [8.0]

No. de Parte	Material	Acabado
726	nylon	blanco

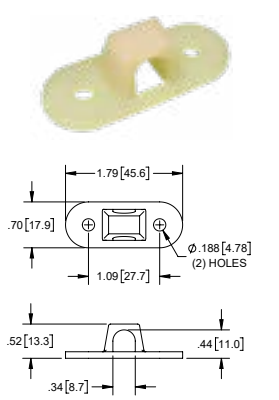

- usar con varillas de la parte inferior de esta página

Cubierta Antipolvo

No. de Parte	Material	Acabado
K220	zinc fundido	cromo

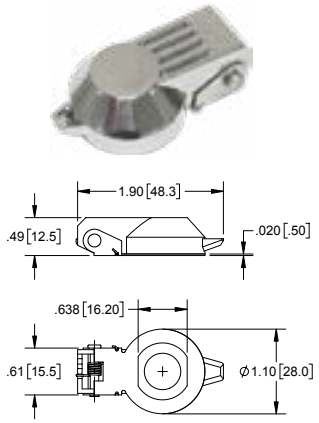

- usar con varillas de la parte inferior de esta página

Pasador de Chavetas

No. de Parte	Descripción
XF12-01	3/32 dia. x 1/2 longitud



- acero con acabado zinc
- utilizado para conectar varillas a cierres con manija "T"

Pasador de Horquilla

No. de Parte	Descripción
XF13-01	1/4 dia. x 1/2 longitud



- acero con acabado zinc
- utilizado para conectar varillas a cierres con manija "T"

Varillas de Conexión Ø5/16 [8.0]

No. de Parte	Material	Acabado	Longitud	Descripción
723	acero	zinc	48.00 [1219.2]	1 extremo plano
NUEVO **723-36.00**	acero	zinc	36.00 [914.4]	1 extremo plano
NUEVO **723-DS48**	acero	zinc	48.00 [1219.2]	2 extremos planos



- cortes a la medida se pueden hacer de acuerdo a sus especificaciones

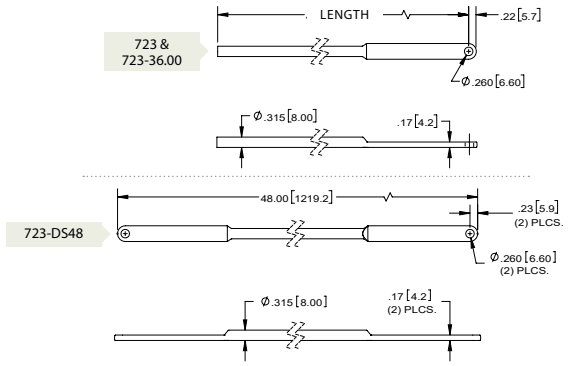

Cierres Tipo Paleta Estándar con Sistema de Liberación Interna



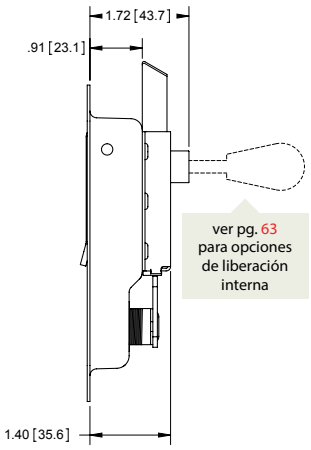

VISTA DE LATERAL DERECHO

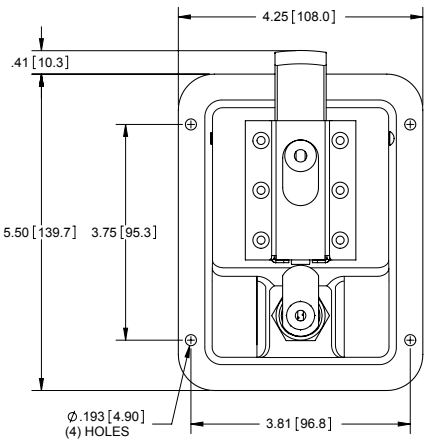

VISTA POSTERIOR

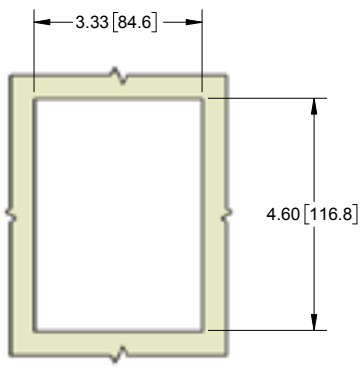

MOUNTING DIMENSIONS

Numero de Parte	Con Seguro de Llave	Orificios de Montaje	Material	Acabado	Incluye Cerradura de Llave
460	no	no	acero	electro-galvanizado	no
460H	no	si	acero	electro-galvanizado	no
461*	si	no	acero	electro-galvanizado	no
461-DB* ‡	si (doble cifra)	no	acero	electro-galvanizado	si
461NR	si	no	acero	electro-galvanizado	no
461NR-DB* ‡	si (doble cifra)	no	acero	electro-galvanizado	si
461H*	si	si	acero	electro-galvanizado	no
461H-DB* ‡	si (doble cifra)	si	acero	electro-galvanizado	si
461HNR	si	si	acero	electro-galvanizado	no
461HNR-DB* ‡	si (doble cifra)	si	acero	electro-galvanizado	si
462	no	si	304SS	pulido a mano	no
463*	si	si	304SS	pulido a mano	no
463-DB* ‡	si (doble cifra)	si	304SS	pulido a mano	si
463NR	si	si	304SS	pulido a mano	no
463NR-DB* ‡	si (doble cifra)	si	304SS	pulido a mano	si

- * estos cierres tipo paleta tienen orificios roscados para opción de liberación interna. consulte pagina 63 para accesorios (disponible por separado)
- montaje al ras
- pestillos de zinc fundido
- cerraduras de llave no incluidos (consulte tabla de cerraduras abajo para los códigos disponibles)
- ‡ incluye seguro y llaves de doble cifra. Consulte códigos disponibles abajo.
- espesor de charola: calibre 18



FAMILIA de PRODUCTOS NUEVOS

Cerraduras Para Cierres Tipo Paleta Estándar Disponible Por Separado

Numero de Parte	Código de Llave
PNDB-01	01
PNDB-02	02
PNDB-03	03
PNDB-04	04
PNDB-05	05

- cierre de doble cifra

Numero de Parte	Código de Llave
PNDB-06	06
PNDB-07	07
PNDB-08	08
PNDB-09	09
PNDB-10	10

- cierre de doble cifra

Numero de Parte	Código de Llave
PNBH034	BH034
PNCH501	CH501
PNCH502	CH502
PNCH503	CH503
PNCH504	CH504
PNCH507	CH507

Numero de Parte	Código de Llave
PNCH509	CH509
PNCH510	CH510
PNCH545	CH545
PNLL72	LL72
PNSP1	SP1

Cierres Tipo Paleta Pequeños con Sistema de liberación Interna

No. de Parte Pasador Estándar	No. de Parte Pasador Plano	Con Cerradura	Orificios de Montaje	Material	Acabado
404	**404A**	no	no	acero	precapa
404H	**404AH**	no	si	acero	precapa
404H02	---	no	si	acero	pulverizado negro
405	**405A**	si	no	acero	precapa
405-DB ‡	**405A-DB ‡**	si (doble cifra)	no	acero	precapa
405H	**405AH**	si	si	acero	precapa
405H-DB ‡	**405AH-DB ‡**	si (doble cifra)	si	acero	precapa
40502 ▲	---	si (CH545)	no	acero	precapa
40502-DB ‡	---	si (doble cifra)	no	acero	precapa
40502ZN ▲	---	si (CH545)	no	acero	zinc
40502ZN-DB ‡	---	si (doble cifra)	no	acero	zinc
40502SS ▲	---	si	no	304SS	cepillado
407	**407A**	si	si	304SS	pulido a mano
407-DB ‡	**407A-DB ‡**	si (doble cifra)	si	304SS	pulido a mano
NUEVO **407CH545**	---	si (CH545)	si	304SS	pulido a mano
408	**408A**	no	si	304SS	pulido a mano
40801 ▲	---	no	no	304SS	cepillado

- incluye cerradura de leva de código SP1 a menos que se especifique lo contrario (consulte tabla de códigos adicionales abajo)
- ▲ incluye clip retenedor
- los cierres pueden ser utilizados con la opción de liberación interna para permitir que puedan ser abiertos del interior. consulte la pagina 63
- superficie electro-galvanizada permite mejor adherencia de pintura que superficie zincada
- pestillo de zinc fundido
- empaque de neopreno (parte no. **400G**)
- corte de montaje sugerido: 2.75 [69.9] x 3.88 [98.6]
- ‡ incluye seguro y llaves de doble cifra. Consulte códigos disponibles abajo
- espesor de charola: calibre 18





▲ no. de parte
40502
40502ZN
40502SS
40801

Códigos de Llave Adicionales Para Cierres Tipo Paleta Tamaño Pequeño
Disponible Bajo Petición

No. de Parte	Código de Llave	No. de Parte	Código de Llave
PLSCH509	CH509	**PLSCH501**	CH501
PLSCH510	CH510	**PLSCH502**	CH502
PLSCH545	CH545	**PLSCH503**	CH503
PLSCH751	CH751	**PLSCH504**	CH504
PLSSP1	SP1	**PLSCH507**	CH507

FAMILIA de PRODUCTOS NUEVOS

No. de Parte	Código de Llave	No. de Parte	Código de Llave
PLSDB-01	01	**PLSDB-06**	06
PLSDB-02	02	**PLSDB-07**	07
PLSDB-03	03	**PLSDB-08**	08
PLSDB-04	04	**PLSDB-09**	09
PLSDB-05	05	**PLSDB-10**	10

- cierre de doble cifra
- cierre de doble cifra

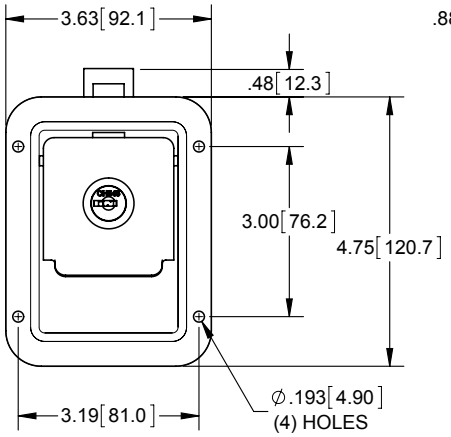

FRONT VIEW

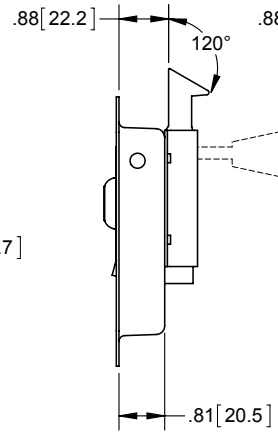

RIGHT SIDE VIEW
STANDARD BOLT

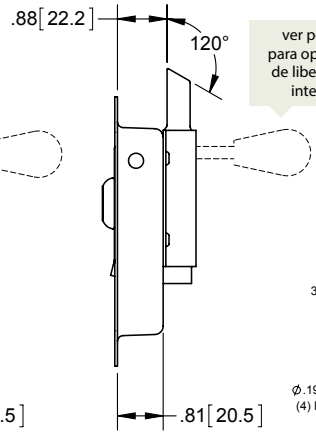

RIGHT SIDE VIEW
FLAT BOLT

ver pg. 63 para opciones de liberación interna

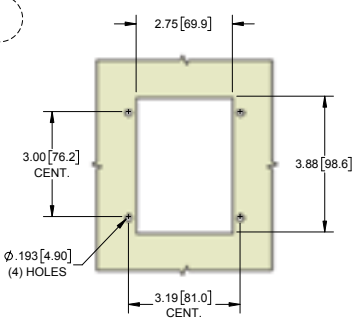

MOUNTING DIMENSIONS

Cierres Pequeños Tipo Paleta de 304SS y Acabado Cepillado



Numero de Parte	Rango de Agarre (min. - max.)	B	Corte de Dim C (min. - max.)
454SS01	.05 [1.2] - .08 [2.0]	.45 [11.5]	.41 [10.4] - .50 [12.7]
454SS02	.08 [2.0] - .11 [2.8]	.48 [12.0]	.44 [11.2] - .53 [13.5]
454SS03	.11 [2.8] - .14 [3.6]	.48 [12.0]	.47 [11.9] - .56 [14.2]
454SS	.14 [3.6] - .16 [4.1]	.54 [13.8]	.35 [9.0] - .39 [10.0]

- incluye soporte para montaje y tuerca con sello de nylon
- diseño de bajo perfil

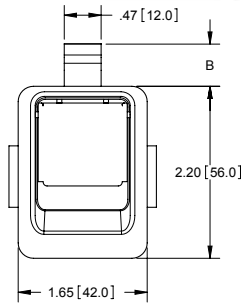

FRONT VIEW
WITH MOUNTING BRACKET

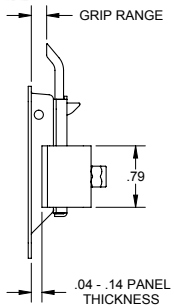

RIGHT SIDE VIEW
WITH MOUNTING BRACKET

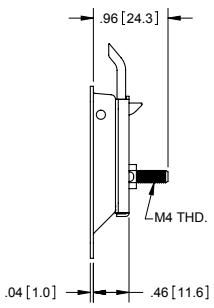

RIGHT SIDE VIEW
WITHOUT MOUNTING BRACKET

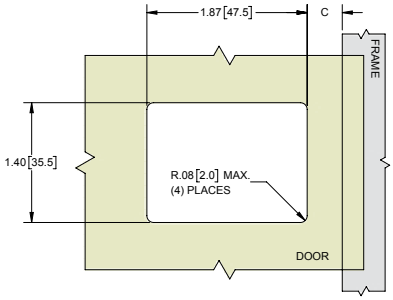

MOUNTING DIMENSIONS

Cierre Pequeño Tipo Paleta de 304SS con Pestillo de Plástico



Numero de Parte	Material	Acabado	Rango de Agarre (min. - max.)
452SS	304SS	cepillado, pasivado	.125 [3.20] - .132 [3.35]

- para uso con sistema de varillas o cables (consulte pagina 63 para varillas & accesorios)

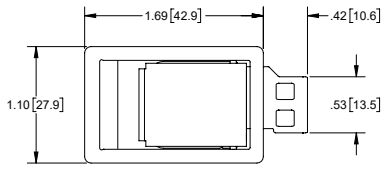

TOP VIEW

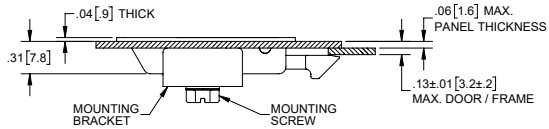

FRONT VIEW

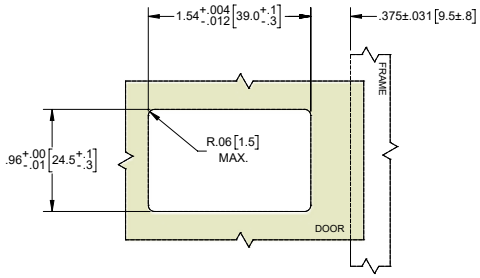

MOUNTING DIMENSIONS

Cierre Tipo Paleta Tamaño Junior

PRODUCTO NUEVO



No. de Parte	Material	Acabado	Espesor de Charola	Código de Llave
40502BK01	acero	pulverizado negro	calibre 18	CH545

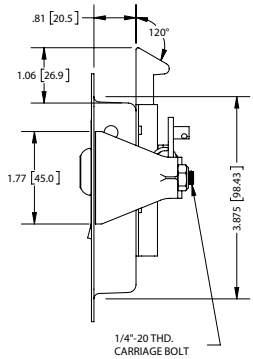

SIDE VIEW

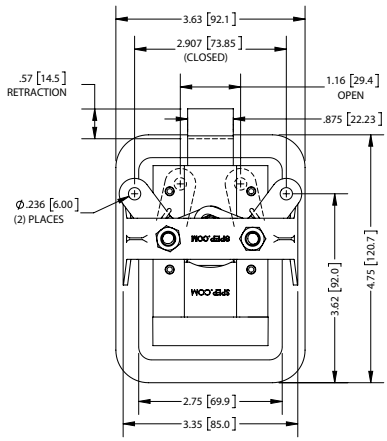

REAR VIEW

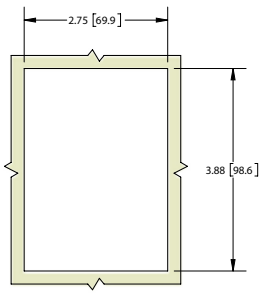

MOUNTING DIMENSIONS

Cierres Tipo Paleta Grandes

Numero de Parte	Material	Acabado	Espesor de Charola	Código de Llave
466BK	acero	pulverizado negro	calibre 15	sin cerradura
466BK-LK	acero	pulverizado negro	calibre 15	K160

- construcción de perno estampado



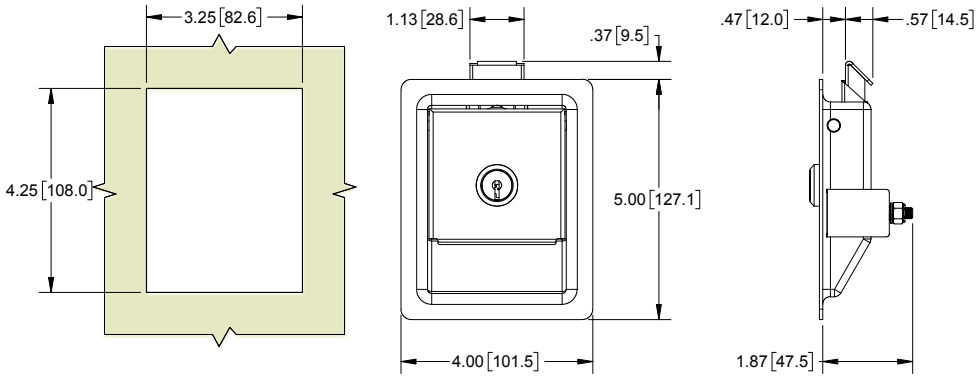

MOUNTING DIMENSIONS | FRONT VIEW | RIGHT SIDE VIEW

Cierres Tipo Paleta Medianos

Numero de Parte	Material	Acabado	Espesor de Charola	Código de Llave
465BK	acero	pulverizado negro	calibre 18	sin cerradura
465BK-LK	acero	pulverizado negro	calibre 18	K330

- construcción de perno estampado



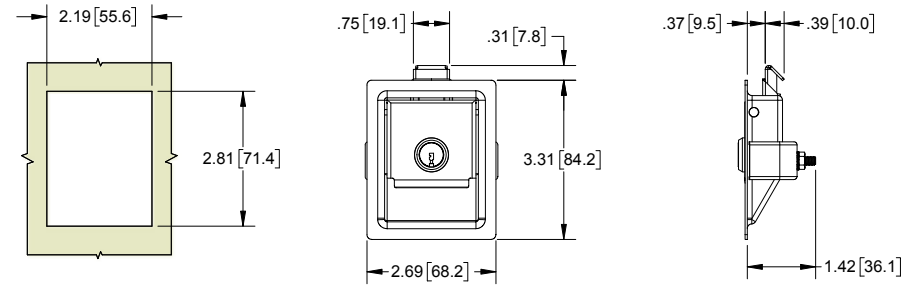

MOUNTING DIMENSIONS | FRONT VIEW | RIGHT SIDE VIEW

Cierre de Paleta con Porta-candado

No. de Parte	Material	Acabado	Espesor de Charola	Código de Llave
467BK-01	acero	zinc después pulverizado negro	calibre 18	sin cerradura

- acepta candado con grillete de hasta 5/16"



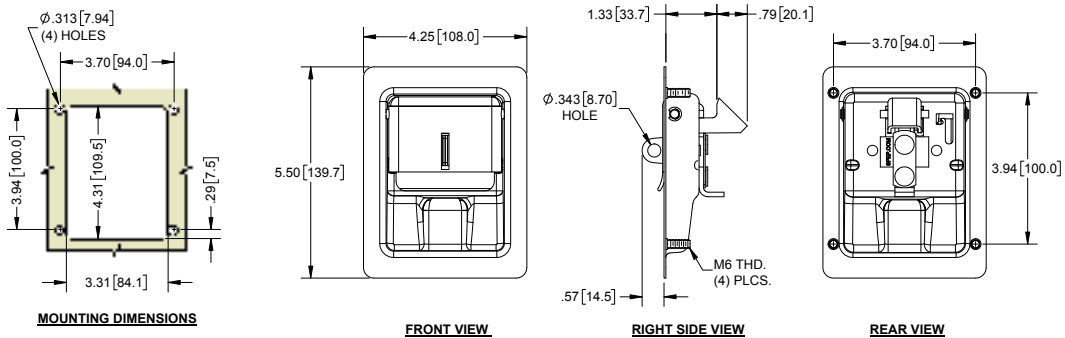

MOUNTING DIMENSIONS | FRONT VIEW | RIGHT SIDE VIEW | REAR VIEW

Cierres Tipo Paleta con Porta-candado



No. de Parte	Material	Acabado	Con Cerradura/ Código de Llave	Espesor de Charola	Orificios de Montaje
474	acero	pulverizado negro	ninguno	calibre18	si
474-CH751	acero	pulverizado negro	CH751	calibre18	si

- la trabilla giratoria permite la flexión de puerta y marco en vehículos de agricultura y todoterreno
- componentes con resorte evitan vibración
- diseño inverso de manija de paleta permite el uso en puertas con bisagras arriba
- cierre sin seguro tiene agujero con tapa desprendible
- acepta candado con grillete de hasta 3/8"

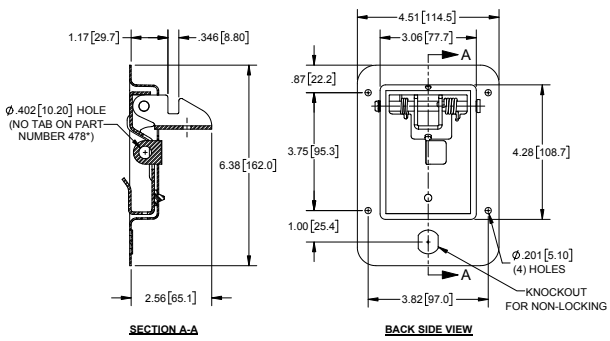

Cierre Tipo Paleta con Porta-candado



No. de Parte	Material	Acabado	Con Cerradura/ Código de Llave	Espesor de Charola	Orificios de Montaje
474-04	acero	pulverizado negro	ninguno	calibre18	si

- la trabilla giratoria permite la flexión de puerta y marco en vehículos de agricultura y todoterreno
- componentes con resorte evitan vibración
- diseño inverso de manija de paleta permite el uso en puertas con bisagras arriba
- acepta candado con grillete de hasta 3/8"

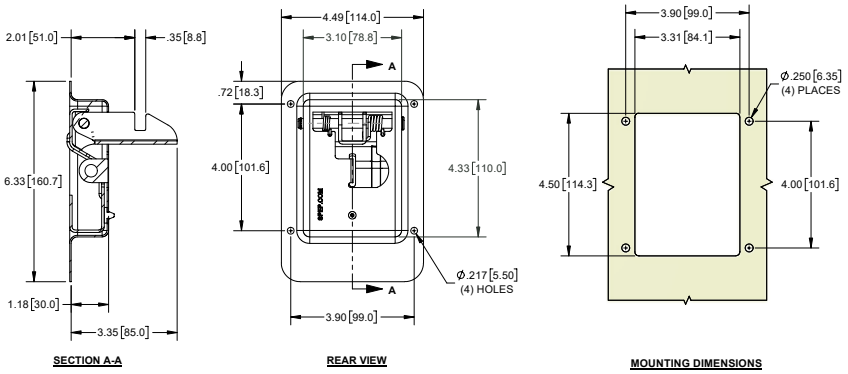

Cierres con Manija "T" Abatible de Un Punto

Numero de Parte	Material	Acabado	Orificios	Espesor de Charola
491	acero	zinc	si	calibre 18
491SS	304SS, (charola solamente)	pulido	si	calibre 18

- rotación de manija 360°
- manija "T" de zinc fundido
- ver accesorios a partir de la pagina 58
- usar levas de paginas 60 & 61
- usar la tuerca de empuje en la pagina 59



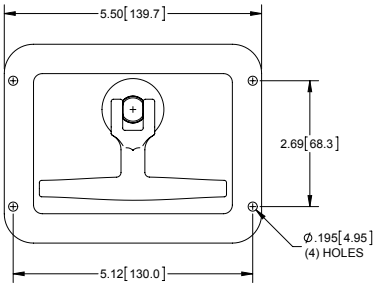

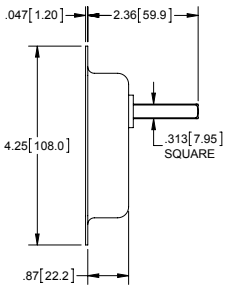

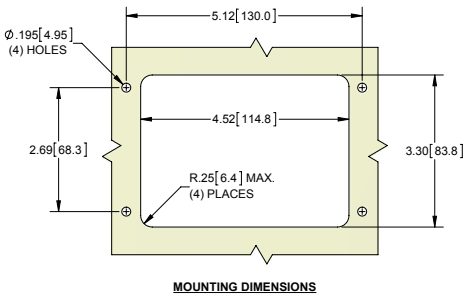

MOUNTING DIMENSIONS

Cierre con Manija "T" Abatible de Un Punto con Porta-candado

No. de Parte	Material	Acabado
495-01	charola 304SS	desbastado

- manija de zinc fundido
- charola de calibre 18
- incluye herraje de montaje
- para candados con grillete de hasta 3/8"



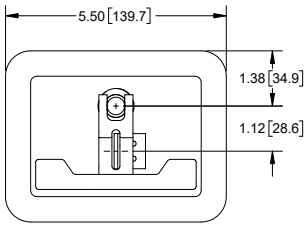

FRONT VIEW

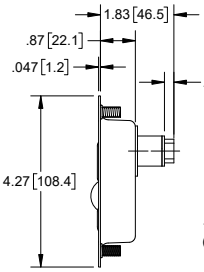

RIGHT SIDE VIEW

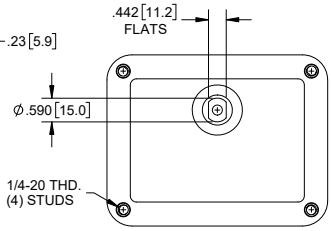

REAR VIEW

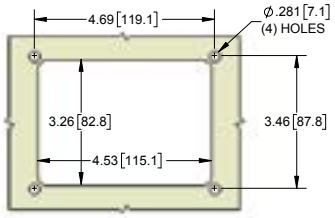

MOUNTING DIMENSIONS

Cierres con Manija "T" Abatible de Un Punto con Leva y Porta-candado

Numero de Parte	Material / Acabado	Orificios de Montaje
481P	acero / zinc	no
481PSS	304SS charola solamente / pulido	si

- charola de calibre 18
- manija de zinc fundido
- para candados con grillete de hasta 5/6"



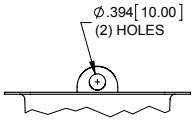

VIEW A-A

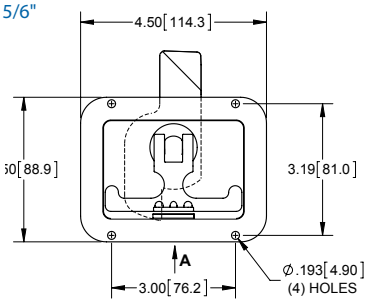

FRONT VIEW

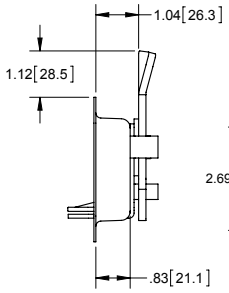

RIGH SIDE VIEW

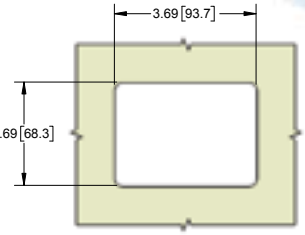

MOUNTING DIMENSIONS

Cierres con Manija "T" Abatible de Un Punto con Leva



No. de Parte	Código de Seguro	Espesor de Charola	Acabado
486RH-01	sin cerradura	calibre 18	pulverizado negro mate
486LH-01	sin cerradura		
486RH-751	CH751		zinc
486LH-751	CH751		

- material: acero
- cierres con cerradura incluyen cerrojo de leva y (2) llaves
- leva tiene orificios múltiples para opción de montaje de multi-punto
- leva ajustable
- consulte pagina 63 para varillas

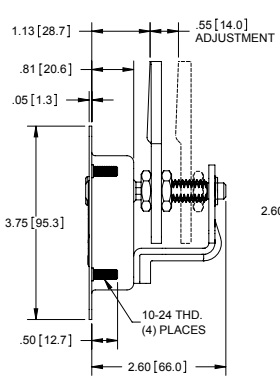

RIGHT SIDE VIEW
RIGHT HAND SHOWN

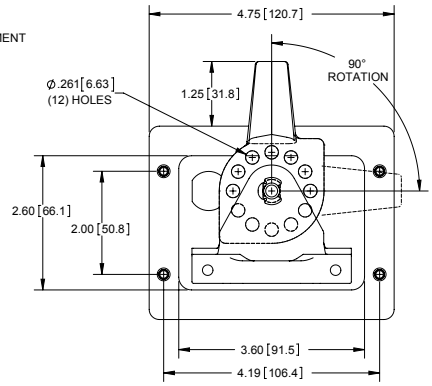

REAR VIEW
RIGHT HAND SHOWN

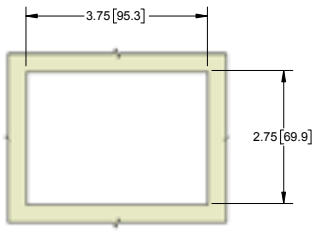

MOUNTING DIMENSIONS

Cierre con Manija "T" Abatible de Un Punto con Leva Desplazada



Numero de Parte	Código de Llave	Código Equivalente	Material / Acabado de Charola	Orificios	Espesor de Charola	Material de Manija
484-502-01	EM502	CH502	430SS (charola solamente) / pulido	no	calibre 18	zinc fundido

- leva ajustable

Reemplazos de seguros de leva disponible por separado. Referir a la tabla a la derecha para mas información.

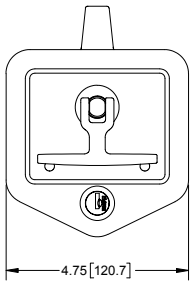

FRONT VIEW

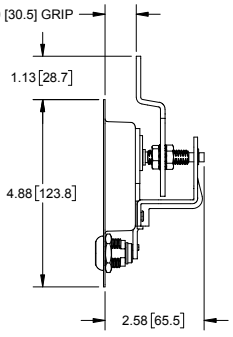

RIGHT SIDE VIEW

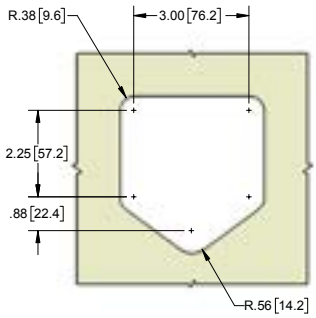

MOUNTING DIMENSIONS

Reemplazos de Cerraduras de Levas

No. de Parte	Código de Llave	Equivalente
LCEM501	EM501	CH501
LCEM502	EM502	CH502
LCEM545	EM545	CH545
LCEM751	EM751	CH751

No. de Parte	Código de Llave
LCDB-01	01
LCDB-02	02
LCDB-03	03
LCDB-04	04
LCDB-05	05

- llave de doble cifra

No. de Parte	Código de Llave
LCDB-06	06
LCDB-07	07
LCDB-08	08
LCDB-09	09
LCDB-10	10

- llave de doble cifra



Empaque para Cierres "T" Abatibles

Numero de Parte	Descripción
480G	empaque para cierre de manija "T"

- para uso con parte no. **484-502-01** & cierres de manija "T" en la pagina 71

Cierres con Manija "T" Abatible de Tres Puntos con Leva

Numero de Parte	Código de Llave	Código Equivalente	Material/ Acabado	Orificios	Espesor de Charola	Material de Manija
475-501	EM501	CH501	acero / zinc	no	calibre 18	zinc fundido
475-502	EM502	CH502		no		
475-545	EM545	CH545		no		
475-DB ‡	doble cifra (10 códigos disponibles)			no		
476-501-01	EM501	CH501	acero / cromado	si	calibre 18	zinc fundido
477-501	EM501	CH501	304SS (charola solamente)/ pulido	si	calibre 18	zinc fundido
477-502	EM502	CH502		si		
477-545	EM545	CH545		si		
477-DB ‡	doble cifra (10 códigos disponibles)			si		

- incluye (2) varillas de zinc Ø.315 [8.00] x 48 [1,219] & guías de varilla
- empaque parte no. **480G**, pg. 70
- ‡ incluye cerradura y llaves de doble cifra (**10** códigos de llave disponible)



Reemplazos de seguros de leva disponible por separado.
Referir a la tabla al final de la pg. 70 para mas información.

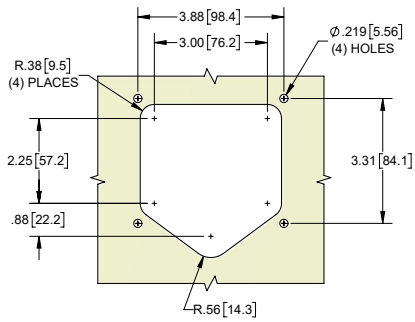

MOUNTING DIMENSIONS

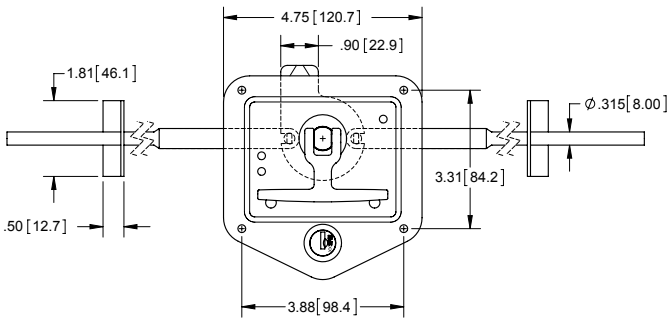

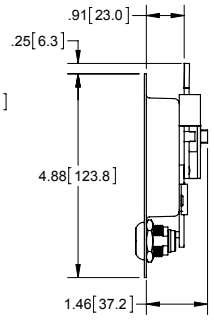

Cierres con Manija "T" Abatible de Un Punto con Leva

Numero de Parte	Código de Llave	Código Equivalente	Material/ Acabado	Montaje	Espesor de Charola	Material de Manija
480-501	EM501	CH501	acero / zinc	ninguno	calibre 18	zinc fundido
480-502	EM502	CH502		ninguno		
480-545	EM545	CH545		ninguno		
480-751	EM751	CH751		ninguno		
480-DB ‡	doble cifra (10 códigos disponibles)					
484-751	EM751	CH751	430SS (charola solamente)/ pulido	orificio	calibre 18	zinc fundido
484-501	EM501	CH501		orificio		
484-502	EM502	CH502		orificio		
484-545	EM545	CH545		orificio		
484-DB ‡	doble cifra (10 códigos disponibles)			pernos roscados		
494-501-01	EM501	CH501		pernos roscados		
494-545-01	CH501	---		pernos roscados		

- leva tiene orificios múltiples para opción de montaje de multi-punto
- leva ajustable
- empaque parte no. **480G**, pg. 70
- consulte pagina 63 para varillas
- ‡ incluye cerradura y llaves de doble cifra (**10** códigos de llave disponible)





solamente parte no. **494-501-01** tiene *pernos roscados* y un empaque como se muestra.

Reemplazos de seguros de leva disponible por separado.
Referir a la tabla al final de la pg. 70 para mas información.

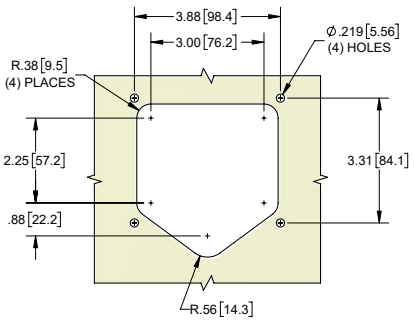

MOUNTING DIMENSIONS

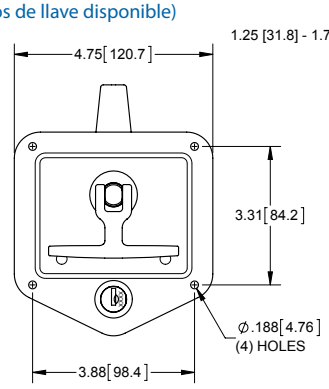

FRONT VIEW

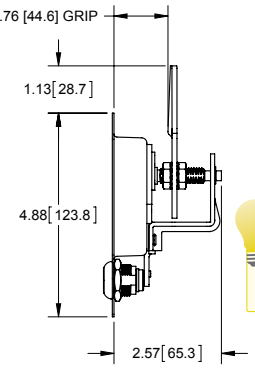

RIGHT SIDE VIEW

FOLDING T-HANDLES

497 SERIES

PAT.



MULTI-POINT PADLOCKING WITH ADJUSTABLE NYLON ROLLER CAM

HIGHLIGHTS/FEATURES

- Fixed or 4mm compression T-handle versions available
- 90° clockwise/counter-clockwise or bi-directional, 180° handle rotations available
- 304SS pan in black powder coat or polished finish
- Die cast handle in black powder coat or chrome plated finish
- Adjustable grip with 3-point latching
- Blind mounted studs
- Gasket included

single and double-bitted key codes available

APPLICATION



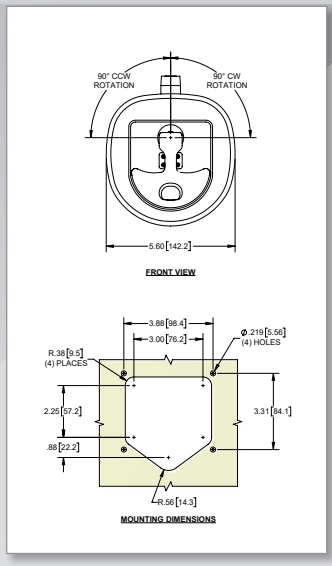

499 SERIES

PAT.



PADLOCKING, COMPRESSION BI-DIRECTIONAL

HIGHLIGHTS/FEATURES

- 4mm compression T-handle
- Bi-directional, 180° handle rotation
- Steel pan in black powder coat finish & 304SS in electropolished finish
- Die cast handle in black powder coat or chrome plated finish.
- Adjustable or non-adjustable grips available
- Front or blind mounting options
- 2 different mounting patterns available

single and double-bitted key codes available

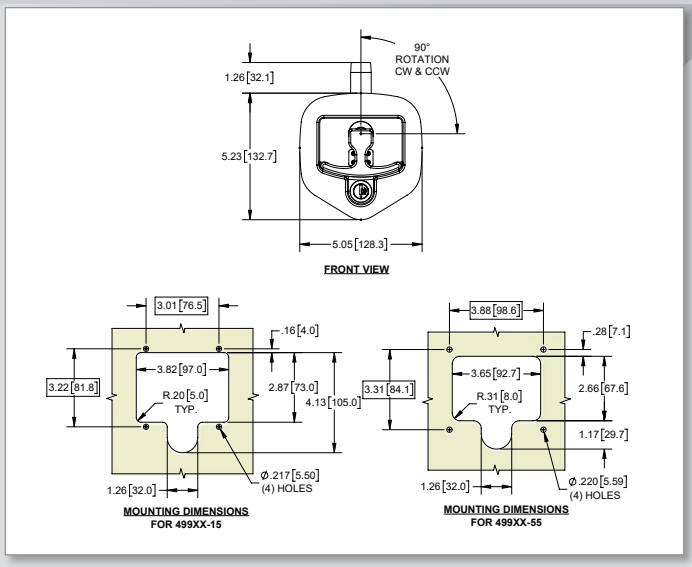

Global Headquarters
4041 Via Oro Ave.
Long Beach, CA 90810

Distribution Centers:
Los Angeles
Dallas • Chicago

CONTACT A SPEP SALES REP FOR MORE INFO

888.444.6437 info@spep-marketing.com

PAT. Cierres con Manija "T" Abatible de Un Punto con Leva de Rodillo de Nylon

Numero de Parte	Material	Acabado	Con Cerradura	Orificios/Pernos
479-KD	304SS	cara pulida	si	orificios
489-KD	304SS	cara pulida	si	pernos

- 25 códigos de llave disponible

Empaques

Numero de Parte	Material	Acabado	Grosor
476-G	neopreno	negro, liso	0.063 [1.60]
NUEVO **479-G01**	neopreno	negro, liso	0.188 [4.76]



patentada

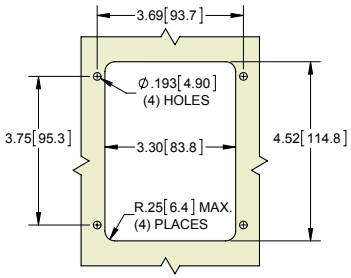

MOUNTING DIMENSIONS

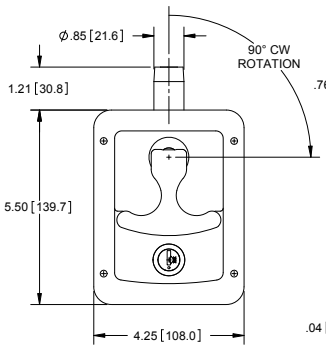

FRONT VIEW

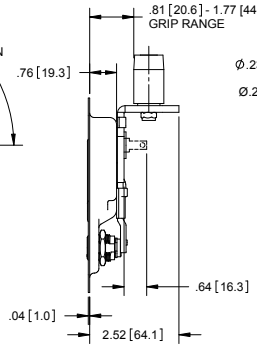

RIGHT SIDE VIEW

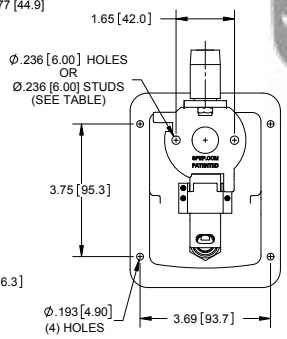

REAR VIEW

PAT. Cierres con Manija "T" Abatible Multi-punto con Montaje Al Ras y Porta-candado

Numero de Parte	Código de Llave	Rotación	Material / Acabado	Tipo de Leva	Agarre	Montaje
496SS-L	CH501	90° hacia la derecha	304SS charola / pulido	leva rodante fija	1.08 [27.4]	espárragos roscados
496SS-R	CH501	90° hacia la izquierda	304SS charola / pulido	leva rodante fija	1.08 [27.4]	espárragos roscados
497SS-L	CH501	90° hacia la derecha	304SS charola / pulido	leva rodante ajustable	1.13 [28.7] - 1.96 [49.78]	espárragos roscados
497SS-R	CH501	90° hacia la izquierda	304SS charola / pulido	leva rodante ajustable	1.13 [28.7] - 1.96 [49.78]	espárragos roscados

- cerradura de llave empotrada
- espesor de charola .040 [1.02]
- manija de zinc fundido
- acepta candado con grillete de hasta 7/16"
- empaque disponible por separado como parte no. **496G-01**
- consulte pagina 63 (parte no. **723**) para varillas y accesorios



patentada

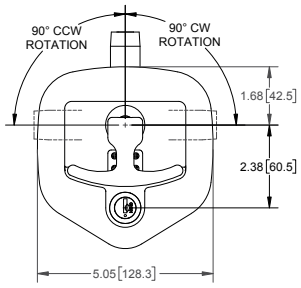

FRONT VIEW

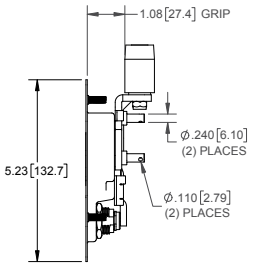

RIGHT SIDE VIEW
FIXED CAM
(496SS-L & 496SS-R)

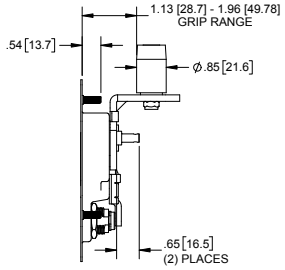

RIGHT SIDE VIEW
ADJUSTABLE CAM
(497SS-L & 497SS-R)

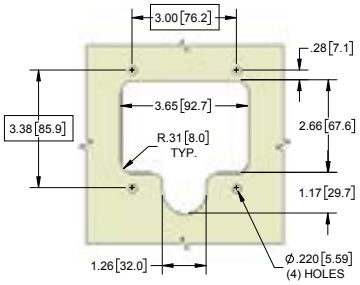

MOUNTING DIMENSIONS
FOR FIXED CAM
(496SS-L & 496SS-R)

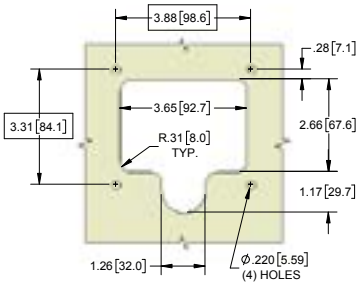

MOUNTING DIMENSIONS
FOR ADJUSTABLE CAM
(497SS-L & 497SS-R)



parte no. **496G-01**

Manijas Abatibles Tipo "T" Bidireccionales de Compresión con Porta-candado

FAMILIA de PRODUCTOS NUEVOS PAT.







parte no. **496G-01**

Numero de Parte	Código de Llave	Rotación	Charola Material / Acabado	Manija "T" Material / Acabado	Tipo de Leva	Agarre	Montaje
499BK-01	CH751	bidireccional	acero / pulverizado negro	zinc fundido / pulverizado negro	carrera de compresión de 4mm	1.21 [30.75]	orificios
499CH-01			acero / pulverizado negro	zinc fundido / cromado			
499SS-01			304SS / electropulido	zinc fundido / cromado			
499SS-10			acero / pulverizado negro	zinc fundido / pulverizado negro	carrera de compresión de 4mm con pernos para sistema de cerradura de 3 puntos	1.13 [28.6] to 1.97 [50.0]	
499BK-50			acero / pulverizado negro	zinc fundido / cromado			
499CH-50			304SS / electropulido	zinc fundido / cromado			

- empaque disponible como parte no. **496G-01**
- cerradura de llave empotrada
- acepta candado con grillete de hasta 7/16"
- ver la pagina 63 para acesorios y varillas (parte no. **723**)
- ver pagina 70 para cerraduras de repuesto (serie **LCEM** y serie **LCDB**)

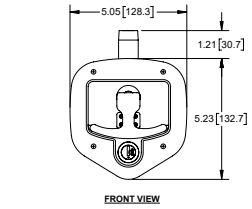

Manijas Abatibles Tipo "T" Bidireccionales de Compresión y con Porta-candado

FAMILIA de PRODUCTOS NUEVOS PAT.





Numero de Parte	Código de Llave	Rotación	Charola Material / Acabado	Manija "T" Material / Acabado	Tipo de Leva	Agarre	Montaje
499BK-15	CH751	bidireccional	acero / pulverizado negro	zinc fundido / pulverizado negro	carrera de compresión de 4mm con pernos para sistema de cerradura de 3 puntos	1.13 [28.6] to 1.97 [50.0]	ciego
499CH-15			acero / pulverizado negro	zinc fundido / cromado			
499SS-15			304SS / electropulido	zinc fundido / cromado			
499BK-55	CH501		acero / pulverizado negro	zinc fundido / pulverizado negro			
499CH-55			acero / pulverizado negro	zinc fundido / cromado			
499SS-55			304SS / electropulido	zinc fundido / cromado			

- empaque de poron disponible por separado, parte no. **496G-01**
- empaque de goma disponible por separado, parte no. **499G**
- cerradura de llave empotrada
- acepta candado con grillete de hasta 7/16"
- ver la pagina 63 para acesorios y varillas (parte no. **723**)
- ver pagina 70 para cerraduras de repuesto (serie **LCEM** y serie **LCDB**)

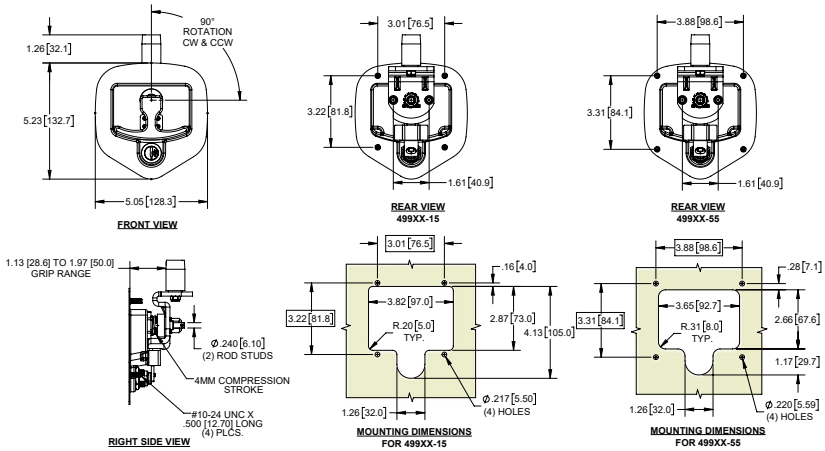

Manijas Abatibles Tipo "T" de Multi-Punto con Leva Rodante Ajustable y Porta-candado

Numero de Parte	Código de Llave	Rotación	Charola Material / Acabado	Manija "T" Material / Acabado	Tipo de Leva	Agarre	Montaje
497CH-50L	CH501	90° CW	304SS / pulverizado negro	zinc fundido / cromado	fija, sin carrera de compresión con pernos para sistema de cerradura de 3 puntos	1.0 [26.0] to 1.9 [49.0]	pernos roscados
497CH-50R		90° CCW					
497SS-50L		90° CW	304SS / electropulido				
497SS-50R		90° CCW					

- cerradura oculta detrás de la manija "T"
- acepta candado con grillete de hasta 7/16"
- ver la pagina 63 para acesorios y varillas (parte no. **723**)
- incluye empaque
- ver pagina 70 para cerraduras de repuesto (serie **LCEM** y serie **LCDB**)



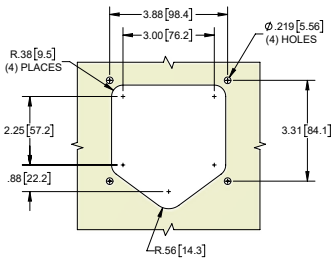

MOUNTING DIMENSIONS

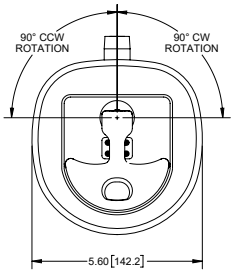

FRONT VIEW

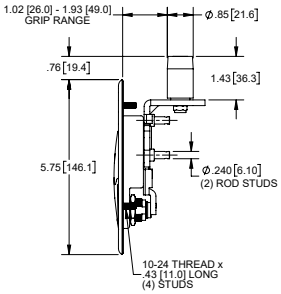

RIGHT SIDE VIEW

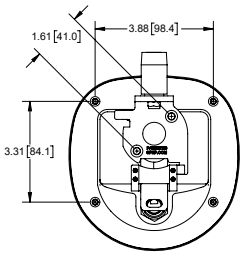

BACK VIEW



Manijas Abatibles Tipo "T" de Compresión y Multi-Punto con Leva Rodante Ajustable y Porta-candado

Numero de Parte	Código de Llave	Rotación	Charola Material / Acabado	Manija "T" Material / Acabado	Tipo de Leva	Agarre	Montaje
497BK-55	CH501	bidireccional	304SS / pulverizado negro	zinc fundido / pulverizado negro	carrera de compresión de 4mm con pernos para sistema de cerradura de 3 puntos	1.0 [26.0] to 1.9 [49.0]	pernos roscados
497CH-55				zinc fundido / cromado			
497SS-55			304SS / electropulido	zinc fundido / cromado			

- cerradura oculta detrás de la manija "T"
- acepta candado con grillete de hasta 7/16"
- ver la pagina 63 para acesorios y varillas (parte no. **723**)
- incluye empaque
- ver pagina 70 para cerraduras de repuesto (serie **LCEM** y serie **LCDB**)



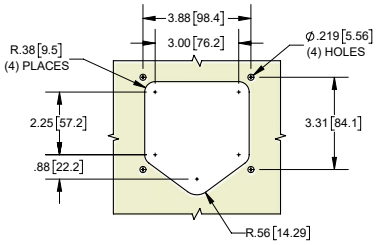

MOUNTING DIMENSIONS

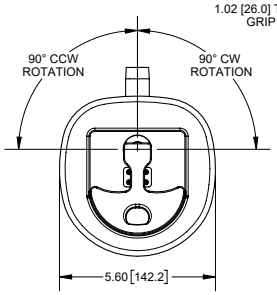

FRONT VIEW

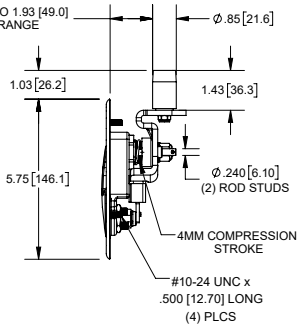

SIDE VIEW

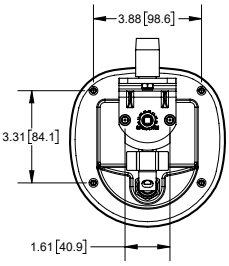

BACK VIEW

Cierres Tipo Paleta de Acero Inoxidable con Enganche de Leva



No. de Parte	Material	Acabado	Código de Llave	Orificios de Montaje
457	430SS	pulido	sin cerradura	si
457-DB ‡	430SS	pulido	doble cifra	si
457-501	430SS	pulido	CH501	si
457-545	430SS	pulido	CH545	si

- códigos de llave adicionales disponibles con pedidos de cantidades mínimas
- cierres con cerraura incluyen (2) llaves
- empaque universal para cierres con y sin cerradura disponible como parte no. **457G**
- ‡ incluye seguro y llaves de doble cifra, parte no. **PLSDB-KD** (**10** códigos de llave disponible)
- Ver tabla en la pág. 65 para códigos clave

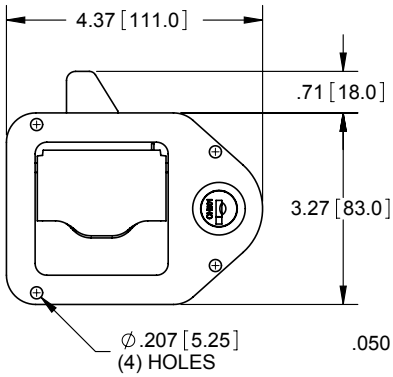

FRONT VIEW

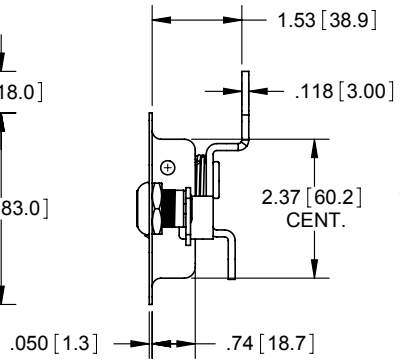

RIGHT SIDE VIEW

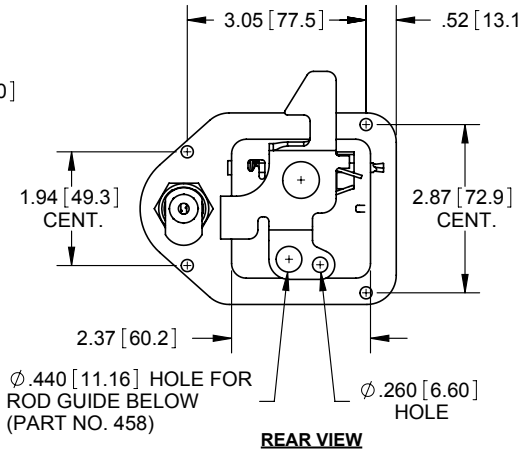

REAR VIEW

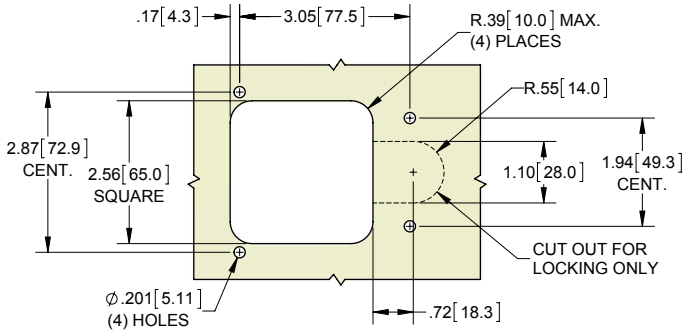

MOUNTING DIMENSIONS

Guía de Varilla con Tornillo de Ajuste



Numero de Parte	Material	Acabado
458	zinc fundido	zinc amarillo

- incluye tornillo de ajuste
- para uso con partes no. **457**, **457-501**, **457-545** & **457-DB**

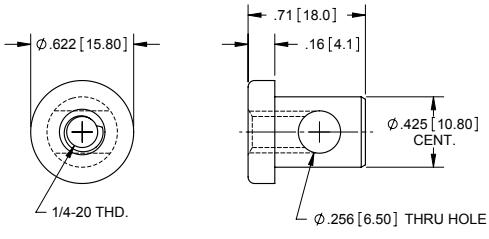

FRONT VIEW | RIGHT SIDE VIEW | SET SCREW

Cierres Tipo Paleta con Cerradura de Llave

No. de Parte	Charola Material/Acabado	Manija Material/Acabado	Codigo de Llave	Montaje
459-T001	acero / pulverizado negro mate	acero / cromado, pulido	T001	orificios
459BK-T001	acero / pulverizado negro mate	acero / pulverizado negro mate	T001	orificios
NUEVO **459BK-T545**	acero / pulverizado negro mate	acero / pulverizado negro mate	T545	pernos roscados
459CH-T001	acero / cromado, pulido	acero / cromado, pulido	T001	orificios



- incluye (2) llaves anilladas
- incluye empaque espumado
- función de anulación de golpe para la función de bloqueo automático

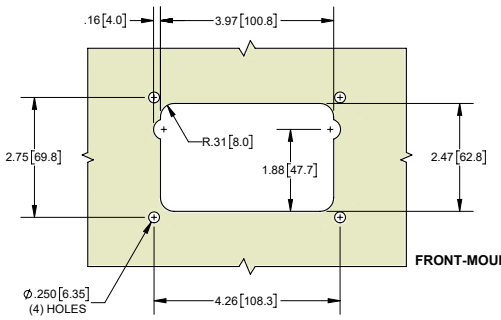

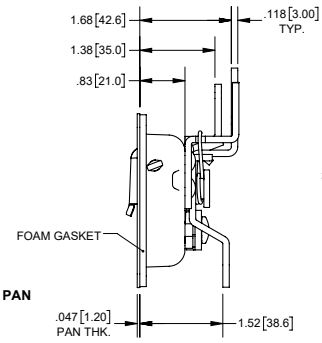

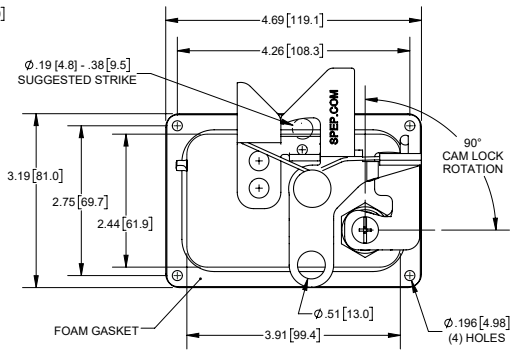

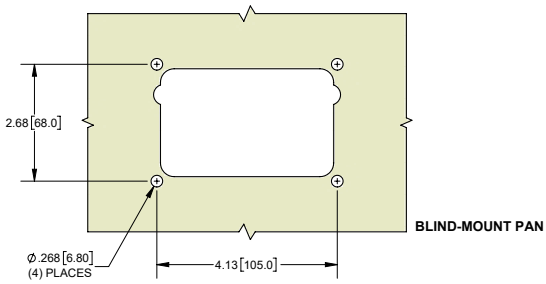

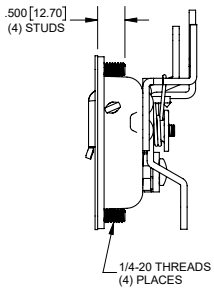

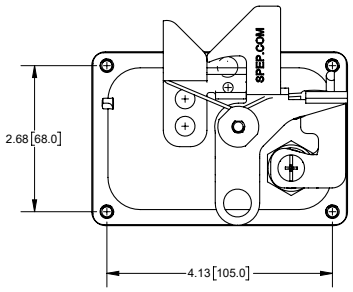

Guía de Varilla con Tornillo de Ajuste

Numero de Parte	Material	Acabado
458-01	zinc fundido	zincado



- incluye tornillo de ajuste
- para uso con partes no. **459-T001, 459BK-T001, 459CH-T001** & **459BK-T545**

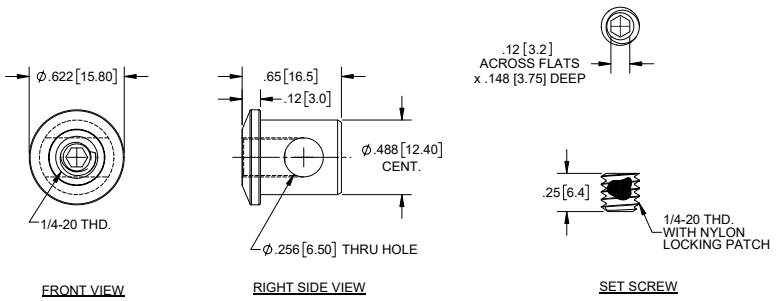

Cierres Tipo Paleta con Función Rotativa

FAMILIA de PRODUCTOS NUEVOS



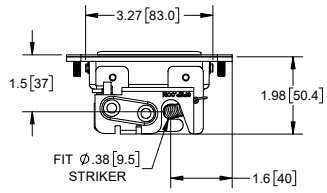

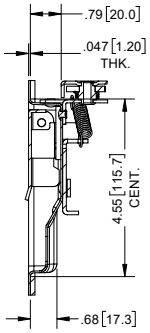

SECTION A-A

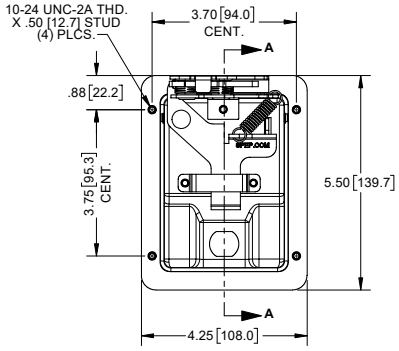

469R
(STUD MOUNT)

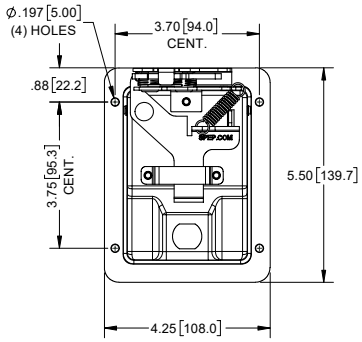

463R
(HOLE MOUNT)

No. de Parte	Material	Acabado	Montaje
463R	304SS	pulido	(4) orificios Ø 0.20 [5.0]
469R	304SS	pulido	pernos roscados

- cerraduras disponibles por separado, ver abajo

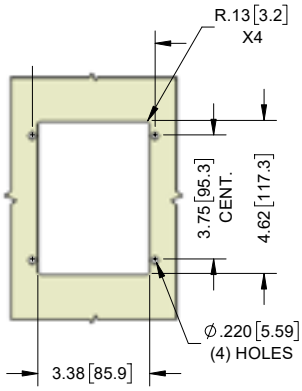

MOUNTING DIMENSIONS

Cerraduras de Repuesto Selladas

No. de Parte	Código de Llave	Material	Acabado
K04JSS01	CH545	zinc fundido	cabeza de acero inoxidable
K04JSS02	CH501		
K04JSSDB	J201 (doble cifra)		

- incluye: tuerca de cuerpo, empaque, anillo de hule (o-ring), arandela de detención, leva
- (2) llaves anilladas de latón



3/8" Perno Cerradero

No. de Parte	Material	Acabado	Tamaño del Roscado
463S	acero	zincado con cromato transparente	5/16-18
463S-01			M8x1.25

- **468P-S** cerradero tipo "U" tambien disponible



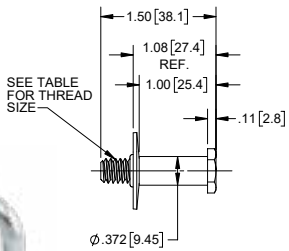

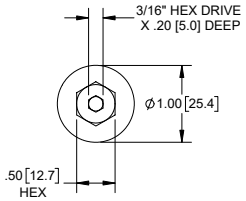



parte no. **468P-S**

ROTARY PADDLE HANDLES

SPEP 46XR-series rotary paddle handles offer excellent security, reliability, and aesthetic for a wide variety of industrial access applications.



HIGHLIGHTS / FEATURES

- Smooth, secured, anti-vibration rotary action with dual-stage construction, plus solid film lube enhancements.
- Weather resistant capability with stainless steel material and ingress limitation design.
- Flush and ergonomic paddle style complements the look of any enclosure or compartment. Custom logo on paddle handle available.
- Hole-mount and stud-mount versions available.
- Intended to be used with Ø3/8" strikers (463S-series) and waterproof cam locks (K04JSS-series)



TECHNICAL DETAILS

ROTARY PADDLE HANDLE

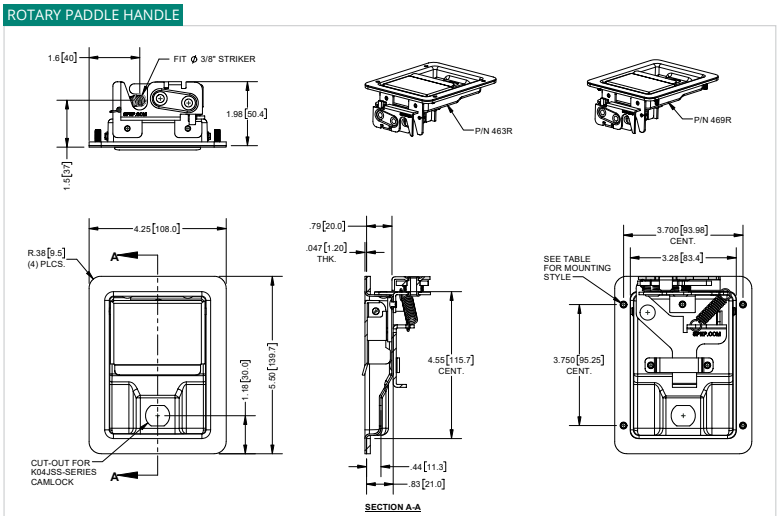

Part No.	Description	Mounting Style
463R	Hole Mounting	(4) x Ø .197 [5.00] THRU. HOLE
469R	Stud Mounting	(4) x 10-24 THD. x .50 [12.7] LONG STUDS

3/8" STRIKER BOLT

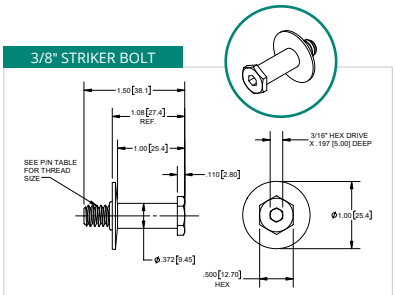

Part No.	Thread Size
463S	5/16-18
463S-01	M8x1.25

5/8" CAMLOCK

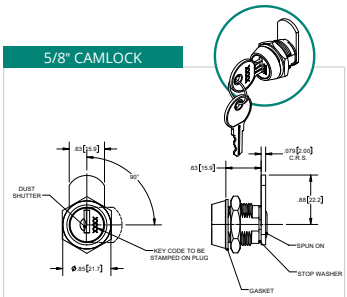

Part No.	Key Code	Bit Type
K04JSS01	CH545	single
K04JSS02	CH501	single
K04JSSDB	J201	double

Global Headquarters
4041 Via Oro Ave.
Long Beach, CA 90810

Distribution Centers:
Los Angeles
Dallas • Chicago

CONTACT A SPEP SALES REP FOR MORE INFO

888.444.6437 info@spep-marketing.com

SIERRA PACIFIC
ENGINEERING AND PRODUCTS
Quality & Service Taken Personally®

ESOP 100% EMPLOYEE-OWNED
ISO 9001

See Our Other Info Flyers Here



ROTARY LATCHES

SPEP L6-rotary latches provide excellent security, convenient push-to-close action, and versatile remote actuation capability. Their compact and robust design are suitable for a wide variety of vehicle compartments, equipment access doors, hoods, lids, and toolboxes.

APPLICATIONS



HIGHLIGHTS / FEATURES

- Hardened rotary components ensure secured latching (1000 lbs+ ultimate strength) with superior vibration resistance.
- Durable construction for optimal service life (40,000+ standard operation cycles).
- Convenient slam action and various actuation styles, compatible with a wide range of remote triggering systems.
- Generous striker engagement range accommodates minor misalignment and installation tolerances for large doors.
- Compact profile allows concealed operation, easy fit in confined space, and minimal protrusion for best aesthetic.
- Imperial ¼-20, Metric M6, and Through Hole mounting options available. Steel and Stainless Steel options available.

** Customizing options available. Please contact a SPEP Sales Rep for more information.*

TECHNICAL DETAILS

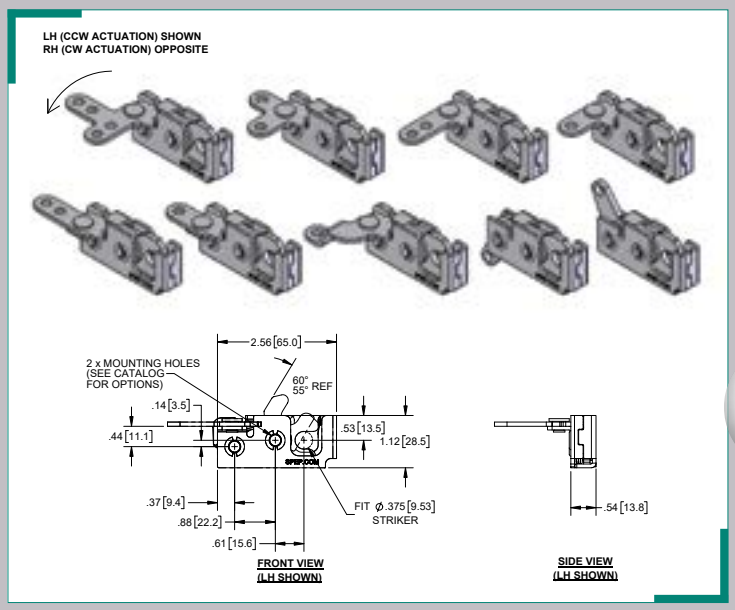

PART NUMBER NAMING CONVENTION

L6 L M-S I

L6 Family	**[L]** Lever Type	**[M]** Material	**[S]** Stage & Orientation of Actuation	**[I]** Installation / Mounting Hole Type
Rotary latches, for use with ⅜" diameter striker (mini size)	**00** Top **01** Bottom **02** 4-point L-Shape **03** 2-point L-Shape **04** 2-point In-Line **05** 1-point In-Line **06** Long Perpendicular **07** Short Perpendicular **08** Offset Perpendicular **...** **99**	**Blank** Steel **SS** 304SS **SST** 316SS	**1** Single stage, RH **2** Single stage, LH **3** Dual stage, RH **4** Dual stage, LH	**0** thru hole **1** ¼-20 thread **2** M6 thread

Global Headquarters
4041 Via Oro Ave.
Long Beach, CA 90810

Distribution Centers:
Los Angeles
Dallas • Chicago

CONTACT A SPEP SALES REP FOR MORE INFO
888.444.6437 info@spep-marketing.com

Información de Cierres con Función Rotativa Serie L6

Recorte del Panel Recomendado

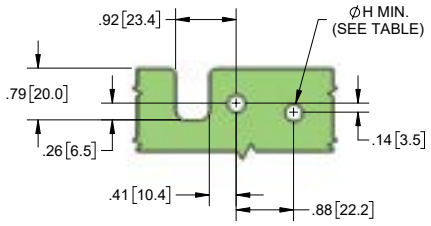

Opción de Montaje	Ø H (tamaño minimo del orificio del panel)
0.28 [7.2] THRU.	Ø 0.30 [7.6]
¼-20 THD.	Ø 0.27 [6.8]
M6 THD.	Ø 0.24 [6.4]

Actuación Superior

Mano Izquierda

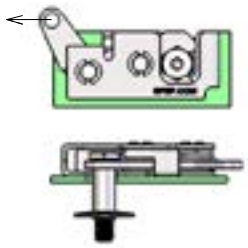

Mano Derecha

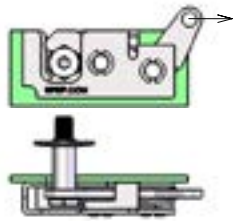

Actuación Inferior

Mano Izquierda

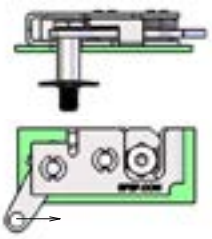

Mano Derecha

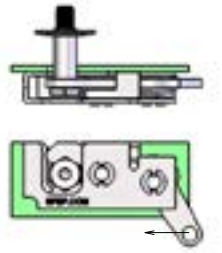

Actuación Al Costado

Mano Izquierda

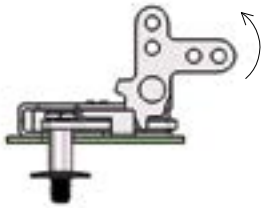

Mano Derecha

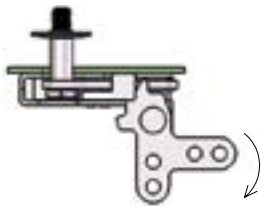

Nivel de Actuación

Nivel Singular (1-click)

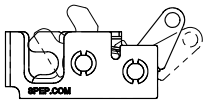

Nivel Doble (2-clicks)

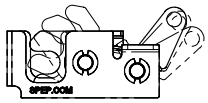

Convención de Nomenclatura de Números de Partes

L6 L M-S I

[L] Tipo de Palanca

00	Superior
01	Inferior
02	4-Puntos, Tipo "L"
03	2-Puntos, Tipo "L"
04	2-Puntos En Linea
05	1-Punto En Linea
06	Perpendicular Larga
07	Perpendicular Corta
08	Desplazamiento Perpendicular

[M] Material

Blanco	Acero
SS	304SS
SST	316SS

[S] Nivel de Actuación & Orientación

1	Nivel Singular, Derecha
2	Nivel Singular, Izquierda
3	Nivel Dual, Derecha
4	Nivel Dual, Izquierda

[I] Instalación / Tipo de Orificio de Montaje

0	Orificio atravesante
1	Rosca1/4-20
2	Rosca M6

Cierres con Función Rotativa

FAMILIA de PRODUCTOS NUEVOS



Palanca Superior

No. de Parte	Orientación	Nivel de Actuación
L600-11	mano derecha	singular
L600-21	mano izquierda	singular
L600-31	mano derecha	dual
L600-41	mano izquierda	dual

- cerradero disponible como parte no. **463S / 463S-01** consulte la pagina 78
- consulte la pagina 81 para información de montaje

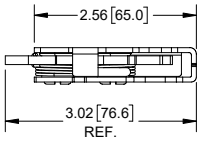

TOP VIEW
(LH SHOWN)

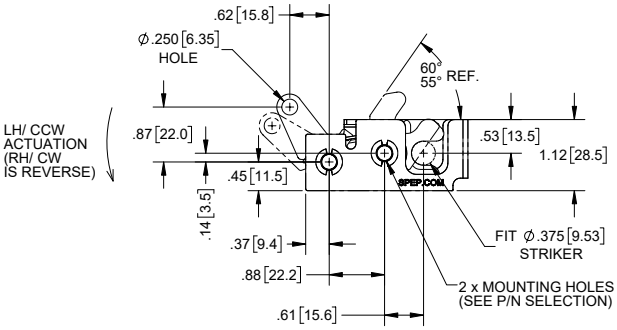

FRONT VIEW
(LH SHOWN)

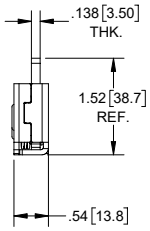

SIDE VIEW
(LH SHOWN)

Palanca Inferior

No. de Parte	Orientación	Nivel de Actuación
L601-11	mano derecha	singular
L601-21	mano izquierda	singular
L601-31	mano derecha	dual
L601-41	mano izquierda	dual

- cerradero disponible como parte no. **463S / 463S-01** consulte la pagina 78
- consulte la pagina 81 para información de montaje



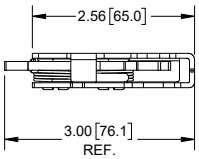

TOP VIEW
(LH SHOWN)

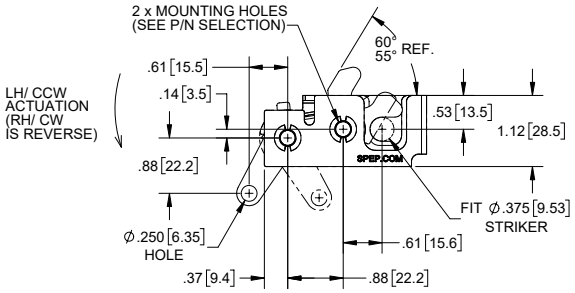

FRONT VIEW
(LH SHOWN)

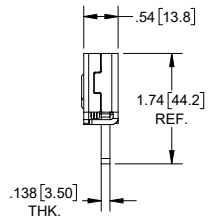

SIDE VIEW
(LH SHOWN)

Palanca Tipo "L" de 4 Puntos

No. de Parte	Orientación	Nivel de Actuación
L602-11	mano derecha	singular
L602-21	mano izquierda	singular
L602-31	mano derecha	dual
L602-41	mano izquierda	dual

- cerradero disponible como parte no. **463S / 463S-01** consulte la pagina 78
- consulte la pagina 81 para información de montaje



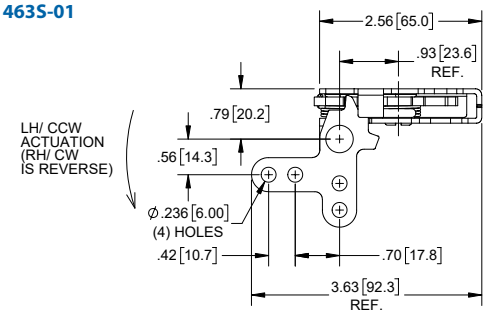

TOP VIEW (LH SHOWN)

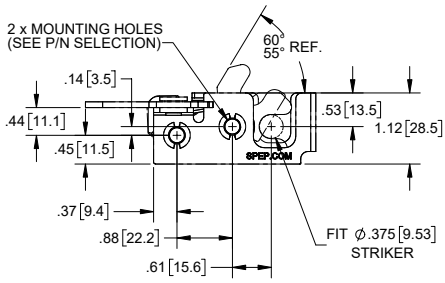

FRONT VIEW (LH SHOWN)

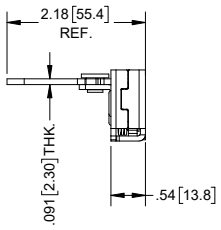

SIDE VIEW (LH SHOWN)

Palanca Tipo "L" de 2 Puntos

Part Number	Orientation	Actuation Stage
L603-11	mano derecha	singular
L603-21	mano izquierda	singular
L603-31	mano derecha	dual
L603-41	mano izquierda	dual

- cerradero disponible como parte no. **463S / 463S-01** consulte la pagina 78
- consulte la pagina 81 para información de montaje



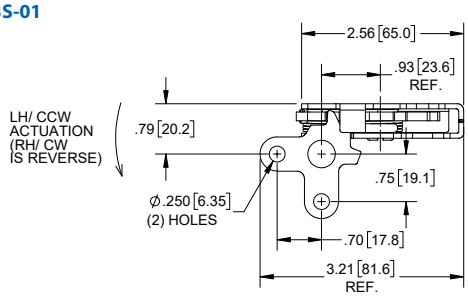

TOP VIEW (LH SHOWN)

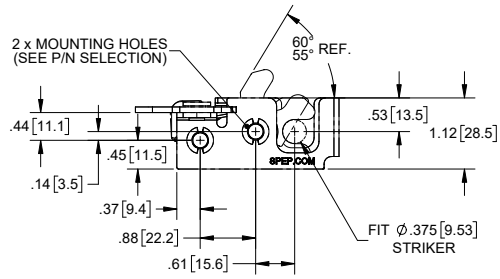

FRONT VIEW (LH SHOWN)

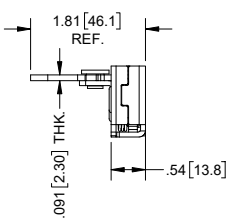

SIDE VIEW (LH SHOWN)

Cierres con Función Rotativa

FAMILIA de PRODUCTOS NUEVOS

Palanca de 2 Puntos en Línea



No. de Parte	Orientación	Nivel de Actuación
L604-11	mano derecha	singular
L604-21	mano izquierda	singular
L604-31	mano derecha	dual
L604-41	mano izquierda	dual

- cerradero disponible como parte no. **463S / 463S-01** consulte la pagina 78
- consulte la pagina 81 para información de montaje

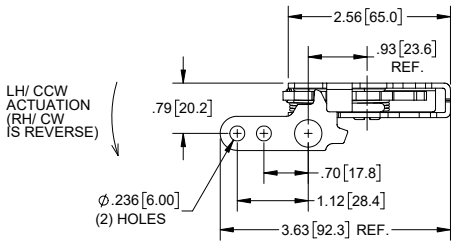

TOP VIEW (LH SHOWN)

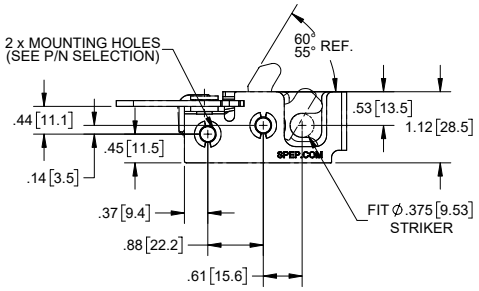

FRONT VIEW (LH SHOWN)

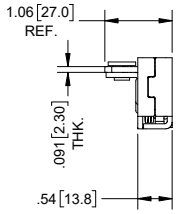

SIDE VIEW (LH SHOWN)

Palanca de 1 Punto en Línea



No. de Parte	Orientación	Nivel de Actuación
L605-11	mano derecha	singular
L605-21	mano izquierda	singular
L605-31	mano derecha	dual
L605-41	mano izquierda	dual

- cerradero disponible como parte no. **463S / 463S-01** consulte la pagina 78
- consulte la pagina 81 para información de montaje

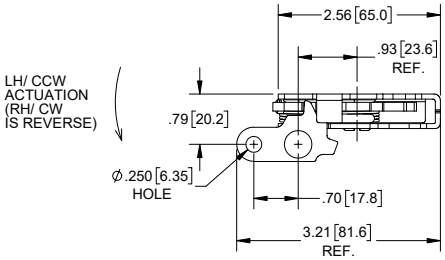

TOP VIEW (LH SHOWN)

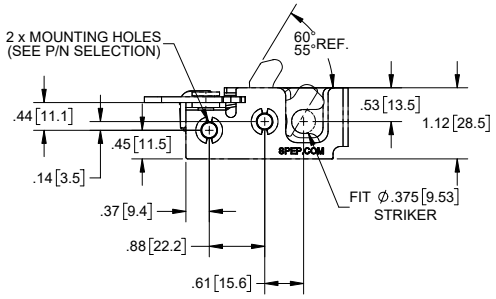

FRONT VIEW (LH SHOWN)

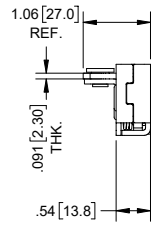

SIDE VIEW (LH SHOWN)

Palanca Perpendicular Larga

No. de Parte	Orientación	Nivel de Actuación
L606-11	mano derecha	singular
L606-21	mano izquierda	singular
L606-31	mano derecha	dual
L606-41	mano izquierda	dual

- cerradero disponible como parte no. **463S / 463S-01** consulte la pagina 78
- consulte la pagina 81 para información de montaje



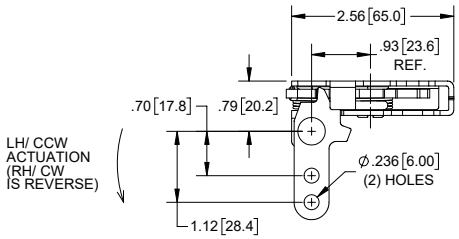

TOP VIEW (LH SHOWN)

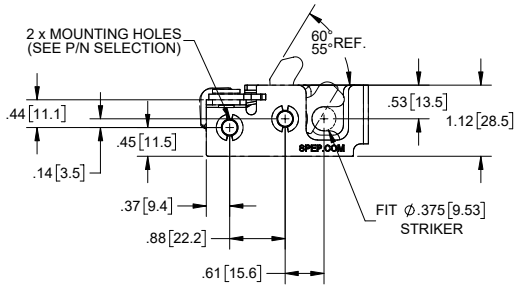

FRONT VIEW (LH SHOWN)

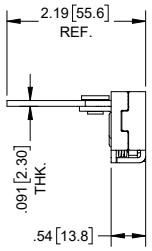

SIDE VIEW (LH SHOWN)

Palanca Perpendicular Corta

No. de Parte	Orientación	Nivel de Actuación
L607-11	mano derecha	singular
L607-21	mano izquierda	singular
L607-31	mano derecha	dual
L607-41	mano izquierda	dual

- cerradero disponible como parte no. **463S / 463S-01** consulte la pagina 78
- consulte la pagina 81 para información de montaje



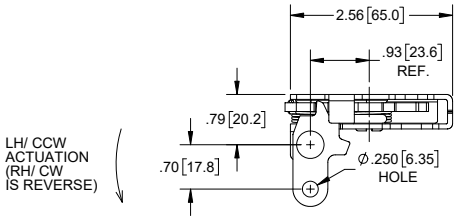

TOP VIEW (LH SHOWN)

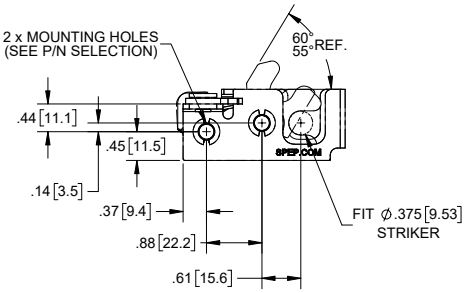

FRONT VIEW (LH SHOWN)

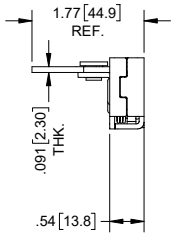

SIDE VIEW (LH SHOWN)

Cierres con Función Rotativa

FAMILIA de PRODUCTOS NUEVOS



Palanca Perpendicular con Desplazamiento

Part Number	Orientation	Actuation Stage
L608-11	mano derecha	singular
L608-21	mano izquierda	singular
L608-31	mano derecha	dual
L608-41	mano izquierda	dual

- cerradero disponible como parte no. **463S / 463S-01** consulte la pagina 78
- consulte la pagina 81 para información de montaje

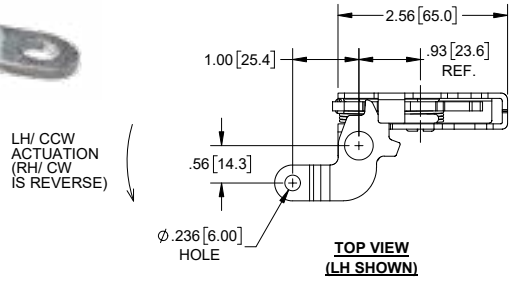

TOP VIEW (LH SHOWN)

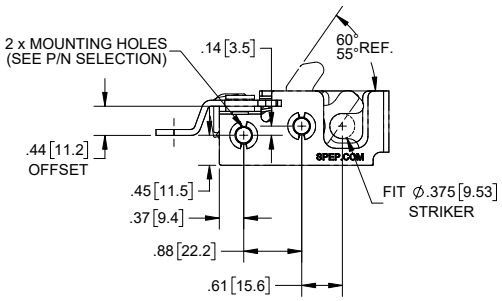

FRONT VIEW (LH SHOWN)

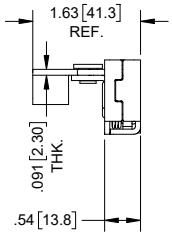

SIDE VIEW (LH SHOWN)

Clips Para Varillas



clips de plástico
mano derecha parte no. **L6PC-R**
mano izquierda parte no. **L6PC-L**



clips de metal
mano derecha parte no. **L6SC-R**
mano izquierda parte no. **L6SC-L**

3/8" Pernos Cerraderos



parte no. **463S**
roscado 5/16-18



parte no. **463S-01**
roscado M8x1.25

316SS

Cierres de Golpe con Manija Tipo "D"

Cierres con Cerradura de Acero Inoxidable

Numero de Parte	Espesor de Panel Rango A	Material	Acabado
6-10SSTLK	.079 [2.00] - .276 [7.00]	316SS	pulido a mano
6-11SSTLK	.276 [7.00] - .472 [12.00]	316SS	pulido a mano
6-12SSTLK	.472 [12.00] - .669 [17.00]	316SS	pulido a mano
6-13SSTLK	.669 [17.00] - .866 [22.00]	316SS	pulido a mano

- incluye:
  - (2) llaves anilladas
  - (2) tornillos de montaje
  - (1) sujetador
  - (1) montura

Cierres sin Cerradura de Acero Inoxidable

Numero de Parte	Espesor de Panel Rango A	Material	Acabado
6-10SST	.079 [2.00] - .276 [7.00]	316SS	pulido a mano
6-11SST	.276 [7.00] - .472 [12.00]	316SS	pulido a mano
6-12SST	.472 [12.00] - .669 [17.00]	316SS	pulido a mano
6-13SST	.669 [17.00] - .866 [22.00]	316SS	pulido a mano

- incluye:
  - (2) tornillos de montaje
  - (1) sujetador
  - (1) montura

Cierres con Cerradura de Zinc Fundido

Numero de Parte	Espesor de Panel Rango A	Material	Acabado
6-10CHLK	.079 [2.00] - .276 [7.00]	zinc fundido	cromado
6-11CHLK	.276 [7.00] - .472 [12.00]	zinc fundido	cromado
6-12CHLK	.472 [12.00] - .669 [17.00]	zinc fundido	cromado
6-13CHLK	.669 [17.00] - .866 [22.00]	zinc fundido	cromado

- incluye:
  - (2) llaves anilladas
  - (2) tornillos de montaje
  - (1) sujetador
  - (1) montura

Cierres sin Cerradura de ZInc Fundido

Numero de Parte	Espesor de Panel Rango A	Material	Acabado
6-10CH	.079 [2.00] - .276 [7.00]	zinc fundido	cromado
6-11CH	.276 [7.00] - .472 [12.00]	zinc fundido	cromado
6-12CH	.472 [12.00] - .669 [17.00]	zinc fundido	cromado
6-13CH	.669 [17.00] - .866 [22.00]	zinc fundido	cromado

- incluye:
  - (2) tornillos de montaje
  - (1) sujetador
  - (1) montura



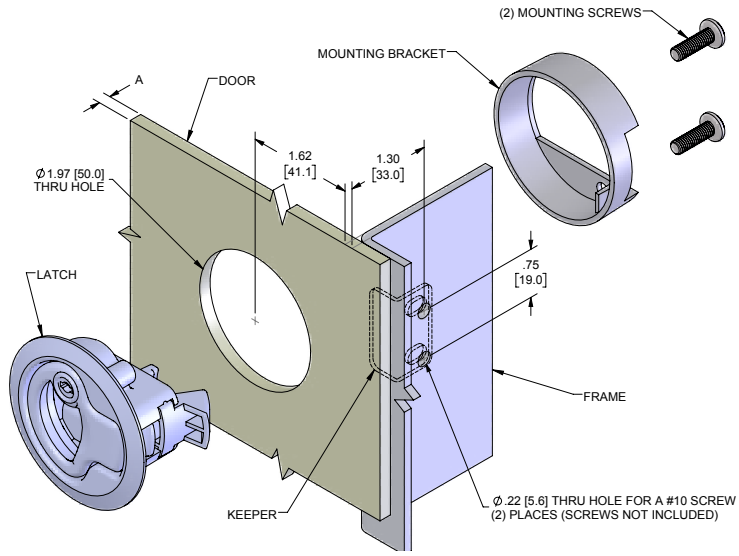

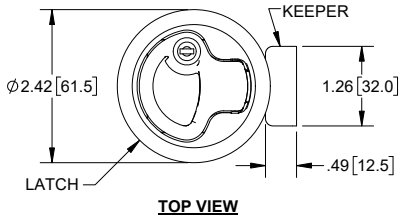

TOP VIEW

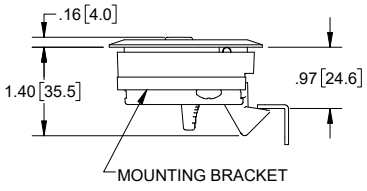

FRONT VIEW

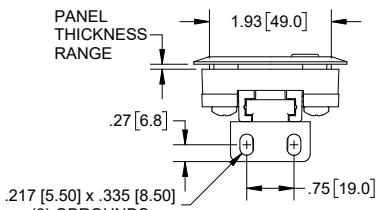

RIGHT SIDE VIEW

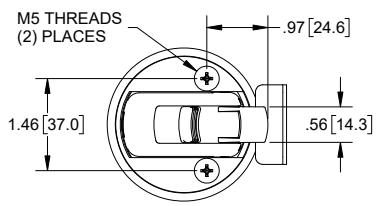

BOTTOM VIEW

Cierres Plásticos de Golpe con Manija Tipo "D" UV





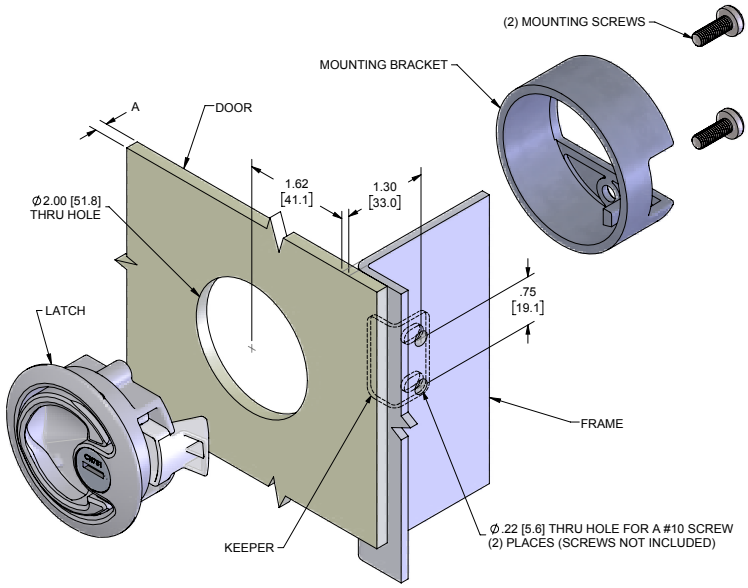

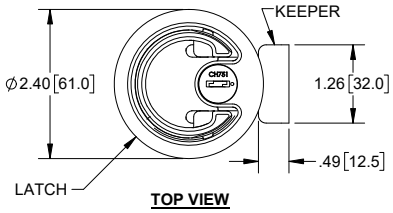

TOP VIEW

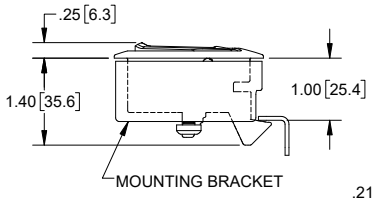

FRONT VIEW

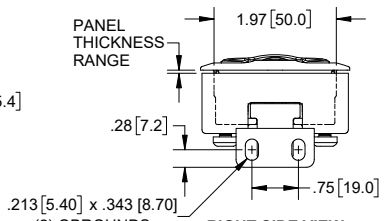

RIGHT SIDE VIEW

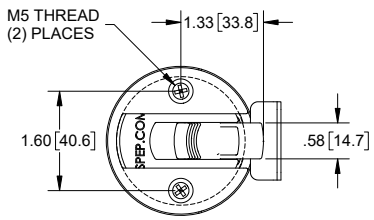

BOTTOM VIEW

Cierres Negros con Cerradura

Numero de Parte	Espesor de Panel Rango A	Acabado
6-10BKCH751	.075 [1.91] - .275 [7.00]	negro
6-11BKCH751	.275 [7.00] - .475 [12.07]	negro
6-12BKCH751	.475 [12.07] - .675 [17.15]	negro
6-13BKCH751	.675 [17.15] - .875 [22.23]	negro

- material: termoplástico con estabilizadores UV
- incluye:
  - (2) llaves anilladas
  - (2) tornillos de montaje
  - (1) sujetador
  - (1) montura
  - cara de la cerradura y cortinilla anti-polvo son de acero inoxidable
- código de llave CH751

Cierres Negros sin Cerradura

Numero de Parte	Espesor de Panel Rango A	Acabado
6-10BK	.075 [1.91] - .275 [7.00]	negro
6-11BK	.275 [7.00] - .475 [12.07]	negro
6-12BK	.475 [7.00] - .675 [17.15]	negro
6-13BK	.675 [17.15] - .875 [22.23]	negro

- material: termoplástico con estabilizadores UV
- incluye:
  - (2) tornillos de montaje
  - (1) sujetador
  - (1) montura

Cierres Blancos con Cerradura

Numero de Parte	Espesor de Panel Rango A	Acabado
6-10WTCH751	.075 [1.91] - .275 [7.00]	blanco
6-11WTCH751	.275 [7.00] - .475 [12.07]	blanco
6-12WTCH751	.475 [12.07] - .675 [17.15]	blanco
6-13WTCH751	.675 [17.15] - .875 [22.23]	blanco

- material: termoplástico con estabilizadores UV
- incluye:
  - (2) llaves anilladas
  - (2) tornillos de montaje
  - (1) sujetador
  - (1) montura
  - cara de la cerradura y cortinilla anti-polvo son de acero inoxidable
- código de llave CH751

Cierres Blancos sin Cerradura

Numero de Parte	Espesor de Panel Rango A	Acabado
6-10WT	.075 [1.91] - .275 [7.00]	blanco
6-11WT	.275 [7.00] - .475 [12.07]	blanco
6-12WT	.475 [7.00] - .675 [17.15]	blanco
6-13WT	.675 [17.15] - .875 [22.23]	blanco

- material: termoplástico con estabilizadores UV
- incluye:
  - (2) tornillos de montaje
  - (1) sujetador
  - (1) montura

UV Cierres con Doble Trinquete

No. de Parte	Material	Acabado	Codigo de Llave
1126LKP	plástico	negro texturado	CH751
1126P	plástico	negro texturado	sin seguro

- cierres con cerradura incluyen:
  - (2) llaves anilladas, de bronce, niqueladas
  - soporte de montaje & tornillos
- el cierre con seguro de llave puede ser cerrado en la posición de bloqueo
- se puede utilizar tanto en la orientación de la mano izquierda como de la derecha

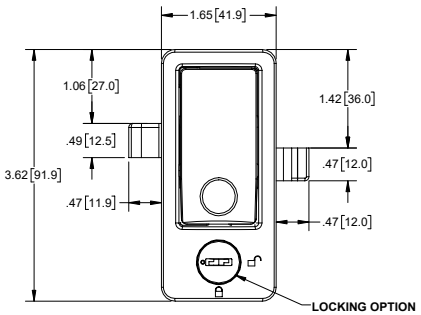

FRONT VIEW

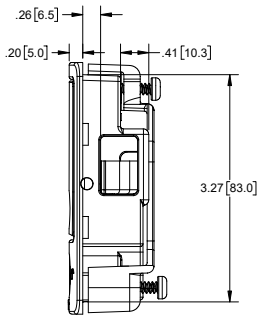

RIGHT SIDE VIEW


sin seguro

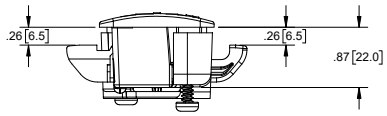

BOTTOM VIEW

Cerradura de Empuje

No. de Parte	Material	Acabado
1140	acero	cromo texturado

- incluye (1) llave de latón

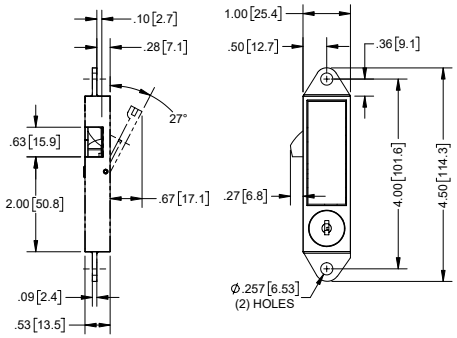

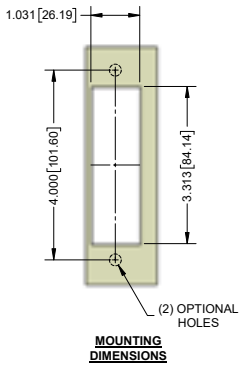

MOUNTING DIMENSIONS



Cerraduras Para Panel de Control

No. de Parte	Código de Llave (2 Llaves)	Derecha o Izquierda	Acabado
GE1LH	CAT 60	izquierda	zinc
GE1RH	CAT 60	derecha	zinc
GE1LH1	SP 60	izquierda	zinc
GE1RH1	SP 60	derecha	zinc

- palanca y pestillo de zinc fundido
- cubierta de acero
- máximo espesor de panel: .120 [3.05]
- llave desmontable en posición abierta o cerrada



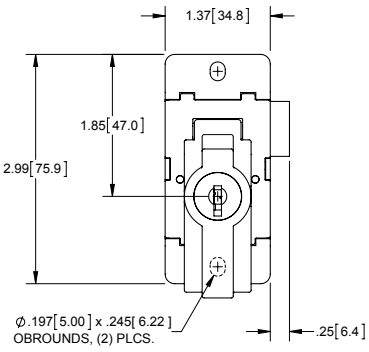

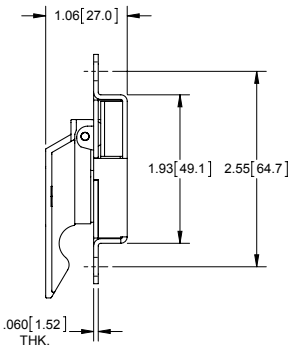

LEFT HAND SHOWN

Cierres de Botón de Empuje

UV PAT. NEMA 4 NEMA 12 IP65 RATED



con seguro

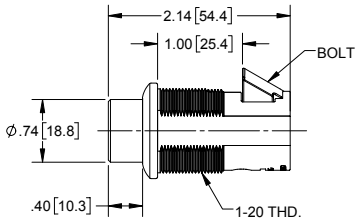

VISTA LATERAL DERECHA



sin seguro
(asa de tirar alineada mostrada)

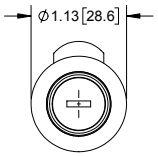

VISTA FRONTAL

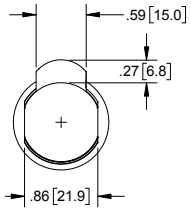

VISTA TRASERA

CIERRE



con seguro
acabado negro
(asa de tirar perpendicular mostrada)

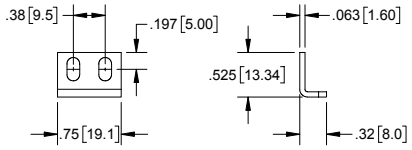

SUJETADOR

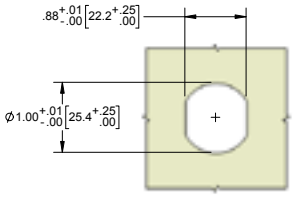

MOUNTING DIMENSIONS



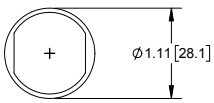

Cierres Con Cerradura y Sin Cerradura

No. de Parte	Descripción	Acabado de Cerradura
2-11BK	sin seguro	negro
2-13BK	con seguro	pulido
2-13BK50*	con seguro	pulido
2-14BK	con seguro	negro

- * parte no. **2-13BK50** es igual a parte no. **2-13BK** excepto con códigos de llave diferentes (CH742-CH762)

Cierres Con Cerradura y Sin Cerradura Con Asa de Tirar Alineada al Pestillo

No. de Parte	Descripción	Acabado de Cerradura
2-11BK01	sin seguro	negro
2-13BK01	con seguro	pulido
2-14BK01	con seguro	negro

Cierres Con Cerradura y Sin Cerradura Con Asa de Tirar Perpendicular al Pestillo

No. de Parte	Descripción	Acabado de Cerradura
2-11BK02	sin seguro	negro
2-13BK02	con seguro	pulido
2-14BK02	con seguro	negro

Características de Cierres de Botón

- material: nylon con estabilizadores UV
- acabado: negro texturado
- diseño patentado
- cierres tienen anillo sellador de hule interno
- empaque de cara esta disponible por separado (parte numero **2-1G**) para cumplir con los requisitos de NEMA tipo 4, 12 y IP65
- todo cierre incluye:
  - tuerca de cuerpo
  - arandela de traba
  - sujetador de 304SS, acabado pasivado
  - (2) llaves anilladas
- código de llave CH751 (para cierres con seguro)

Empaque Para Cierres de Botón de Empuje

No. de Parte	Descripción
2-1G	empaque de hule para botón de empuje

Asa de Tirar

UV



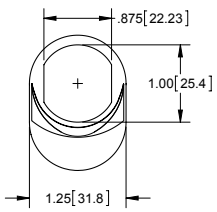

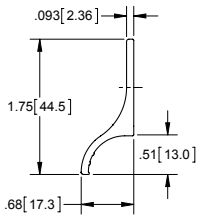

Alineada al Pestillo

No. de Parte	Material	Acabado
KH39BK	nylon con estabilizadores UV	negro texturado



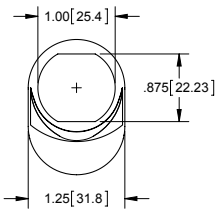

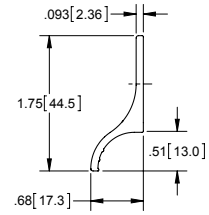

Perpendicular al Pestillo

No. de Parte	Material	Acabado
KH39BK-01	nylon con estabilizadores UV	negro texturado

FAMILIA de PRODUCTOS NUEVOS

UV

Cierres Plásticos de Empujar y Girar

No. de Parte	Material	Acabado
2-20BK	termoplástico	negro con textura fina
2-20CH	termoplástico	cromado liso

- Incluye retenedor pasivado de 304SS y arandela de seguridad de dientes internos
- agarre: 1.38 [35.0]
- funcionalidad de cierre de golpe cuando se presiona para cerrar



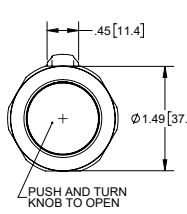

FRONT VIEW

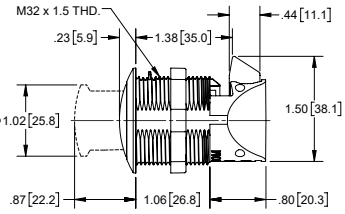

RIGHT SIDE VIEW

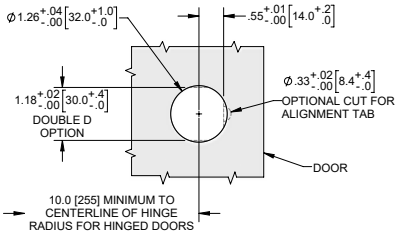

FRONT VIEW DOOR CUT-OUT DETAILS

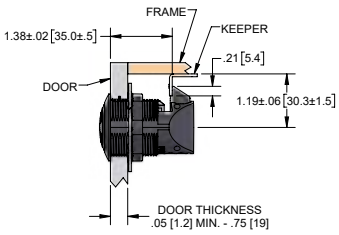

SIDE VIEW CUT-OUT DETAILS

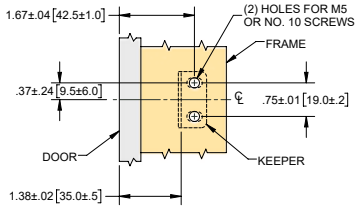

TOP VIEW KEEPER MOUNTING DETAILS



Sujetador

No. de Parte	Material	Acabado
2-20KP	termoplástico	negro con textura fina

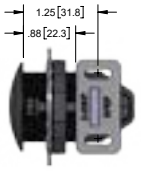

TOP VIEW KEEPER MOUNTING

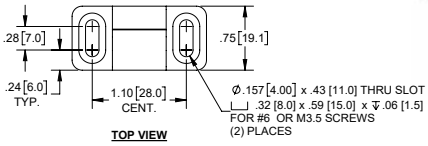

TOP VIEW

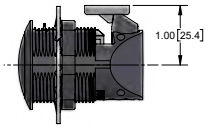

SIDE VIEW KEEPER MOUNTING

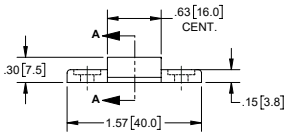

FRONT VIEW

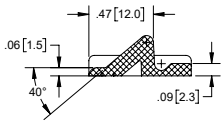

SECTION A-A

Cerrojo Tubular de Llave con Pestillo

No. de Parte	Material	Acabado
2-15CH	zinc fundido	cromado

- todo cerrojo incluye:
  - tuerca de cuerpo
  - sujetador de acero zincado
  - (2) llaves, código CH751

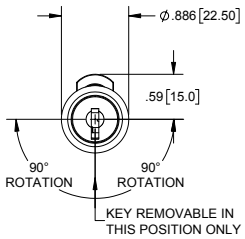

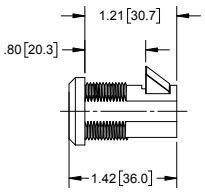

LATCH

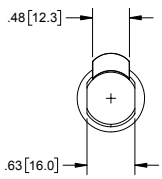



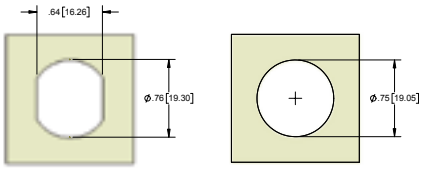

MOUNTING DIMENSIONS

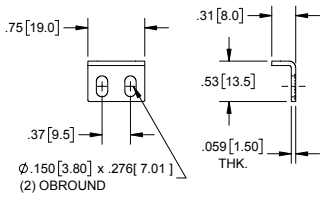

STRIKE

Cerrojo Tubular de Llave con Pestillo

No. de Parte	Material	Acabado
2-16CH	zinc fundido	cromado

- para paneles con espesor entre .04 [1.0] - .31 [8.0]
- pestillo de plástico
- (2) llaves, código CH751



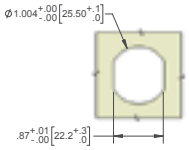

MOUNTING DIMENSIONS

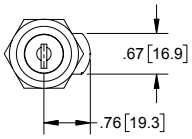

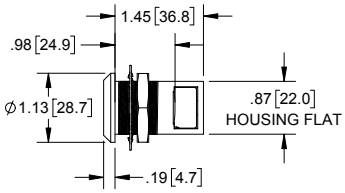

Cerrojos Magnéticos de Presión

Grandes



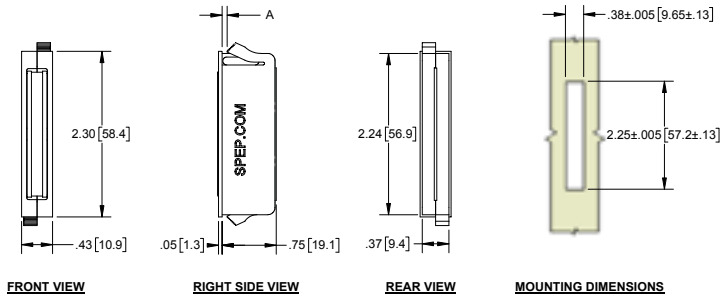

No. de Parte	A	Espesor de Panel (min. -max.)
D392BK	.01 [.3]	.02 [.5] - .08 [2.0]
D392BK-01	.07 [1.8]	.08 [2.0] - .14 [3.5]
D392BK-02	.13 [3.3]	.14 [3.5] - .20 [5.0]

- cubierta de polipropileno negro
- placas de metal zincado
- corte: 2.250 ±.005 [57.2 ±.13] x .380 ±.005 [9.65 ±.13]
- aproximada fuerza de retención: 14.0 lb. [35.6N]
- para uso con sujetadores parte no. **D392S-01** & **D392S-02** ver abajo para mas detalles

Pequeños



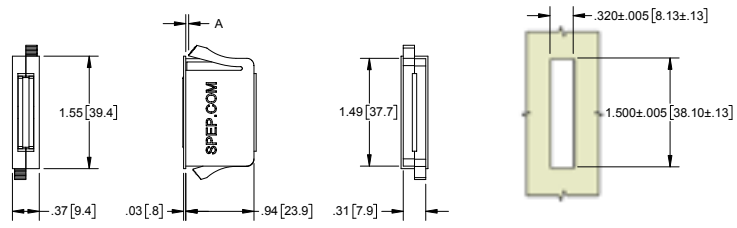

No. de Parte	A	Espesor de Panel (min. -max.)
D395BK	.04 [1.0]	.02 [.5] - .08 [2.0]
D395BK-01	.10 [2.5]	.08 [2.0] - .14 [3.5]
D395BK-02	.16 [4.0]	.14 [3.5] - .20 [5.0]

- cubierta de polipropileno negro
- placas de metal zincado
- corte: 1.500 ±.005 [38.10 ±.13] x .320 ±.005 [8.13 ±.13]
- aproximada fuerza de retención: 8.0 lb. [62.3N]
- para uso con sujetadores parte no. **D395S-01** & **D395S-02** ver abajo para mas detalles

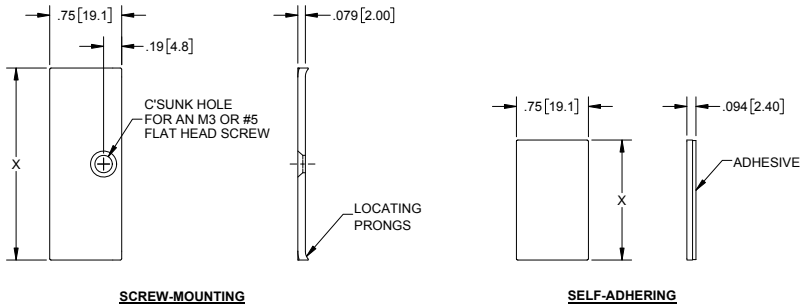

Sujetadores

No. de Parte	Descripción	Dim X
D392S-01	auto-adhesivo	2.00 [50.8]
D392S-02	montaje con tornillo	2.00 [50.8]
D395S-01	auto-adhesivo	1.25 [31.8]
D395S-02	montaje con tornillo	1.25 [31.8]

- material: acero
- acabado: zinc

Cerrojo Magnético de Presión



Numero de Parte	Fuerza de Retención lbf [N]	Material de Panel	Espesor de Panel	Corte de Orificio
D411	approx. 1.5 [6.9]	acero	.031 [.79] - .055 [1.40]	Ø.449 [11.40] - Ø.453 [11.50]
		acero	.055 [1.40] - .118 [3.00]	Ø.469 [11.91] - Ø.472 [12.00]
		resina	.055 [1.40]	Ø.445 [11.30] - Ø.453 [11.50]

- color: blanco
- cubierta y tapa de plástico
- placas de yugo de acero zincado

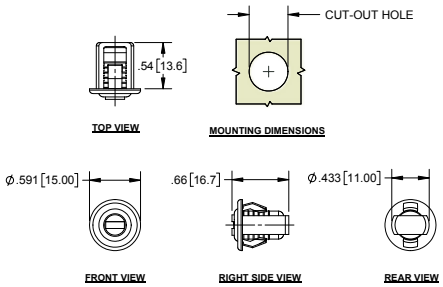

Cerrojos Magnéticos de Presión Pequeños

No. de Parte	A	Espesor de Panel (min. -max.)
D393BK	.030 [.80]	.020 [.50] - .080 [2.00]
D393BK-01	.090 [2.30]	.080 [2.00] - .140 [3.50]
D393BK-02	.150 [3.80]	.140 [3.50] - .200 [5.00]

- cubierta de polipropileno negro
- placas de metal zincado
- corte: Ø.563 +.005/-.000 [14.30 ±.13/.00]
- aproximada fuerza de retención: 5.5 lb. [24.5N]



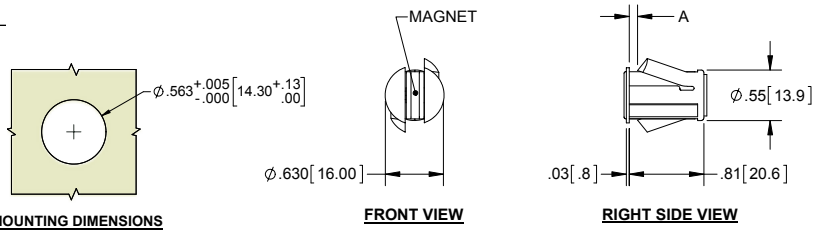

Cerrojos Magnéticos de Presión Grandes

No. de Parte	A	Espesor de Panel (min. -max.)
D394BK	.020 [.50]	.020 [.50] - .080 [2.00]
D394BK-01	.080 [2.00]	.080 [2.00] - .140 [3.50]
D394BK-02	.140 [3.50]	.140 [3.50] - .200 [5.00]

- cubierta de polipropileno negro
- placas de metal zincado
- corte: Ø.875 +.005/-.000 [22.23 ±.13/.00]
- aproximada fuerza de retención: 11.0 lb.[48.9N]



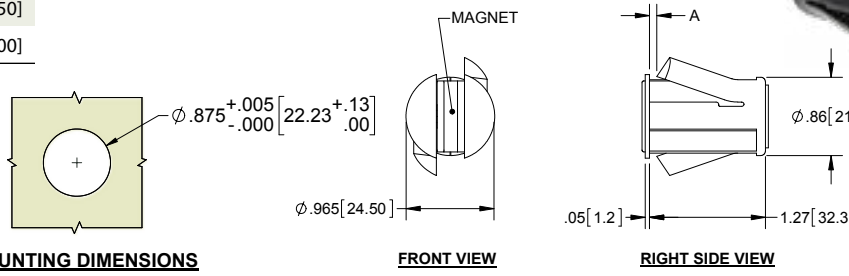

Cerrojo Magnético de Presión

Numero de Parte	Color	Fuerza de Retención lbf [N]	Espesor de Panel	Anchura de Corte
D401	blanco	approx. 7.7 [34.3]	.031 [.79]	1.366 [34.70]
			.039 [.99]	1.378 [35.00]
			.047 [1.19]	1.390 [35.31]

- cubierta y tapa de plástico
- sujetador y placas de yugo de acero zincado



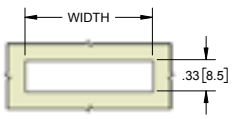

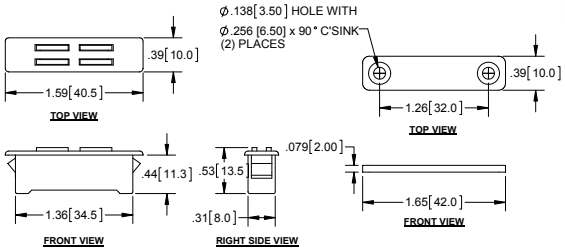

Cerrojo Magnético de Presión

Numero de Parte	Color	Fuerza de Retención lbf [N]	Espesor de Panel	Anchura de Corte
D402	blanco	approx. 14.3 [63.8]	.031 [.79]	2.205 [56.00]
			.039 [.99]	2.217 [56.31]
			.047 [1.19]	2.228 [56.59]

- cubierta y tapa de plástico
- sujetador y placas de yugo acero zincado



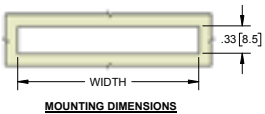

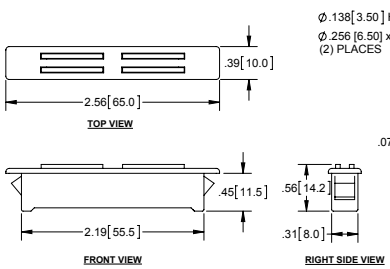

Cerrojos Magnéticos de Presión



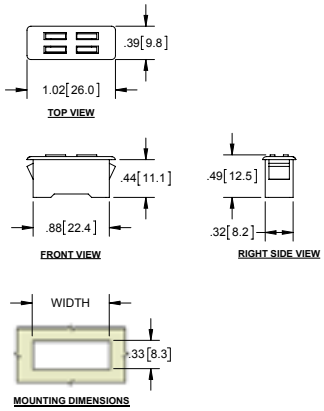

Numero de Parte	Color	Fuerza de Retención lbf [N]	Espesor del Panel	Anchura de Corte
D407G	gris	approx. 4.9 [21.6]	.0197 ±.002 [.500 ±.05]	.89 ±.006 [22.6 ±.15]
D407W	blanco	approx. 2.9 [12.8]	.0315 ±.002 [.800 ±.05]	.93 ±.006 [23.6 ±.15]
D408G	gris	approx. 4.9 [21.6]	.0394 ±.002 [1.000 ±.05]	.89 ±.004 [22.6 ±.10]
			.0472 ±.002 [1.200 ±.05]	.93 ±.004 [23.6 ±.10]
D408W	blanco	approx. 2.9 [12.8]	.055 ±.002 [1.400 ±.05]	.94 ±.004 [23.9 ±.10]

- cubierta y tapa de plástico
- placas de yugo de acero zincado

Cerrojo Magnético de Presión



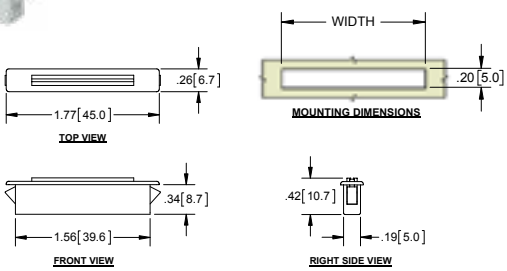

Numero de Parte	Color	Fuerza de Retención lbf [N	Espesor de Panel	Anchura de Corte
D403	blanco	approx. 6.2 [27.5]	.031 [.79]	1.571 [39.90]
		approx. 6.2 [27.5]	.039 [.99]	1.594 [40.50]

- cubierta y tapa de plástico
- placas de yugo de acero zincado

Cerrojo Magnético de Presión



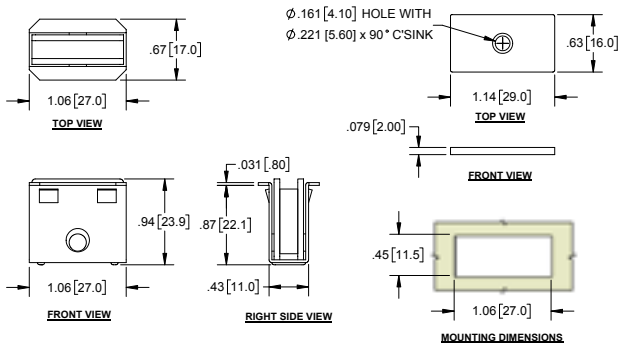

No. de Parte	Fuerza de Retención lbf [N]
D416	approx. 6.6 [29.4]

- cubierta y tapa de aluminio, acabado natural
- sujetador y yugo de acero zincado
- instalación a presión en panel con espesor de 1mm

Cerrojos Magnéticos de Presión Sellados Grandes



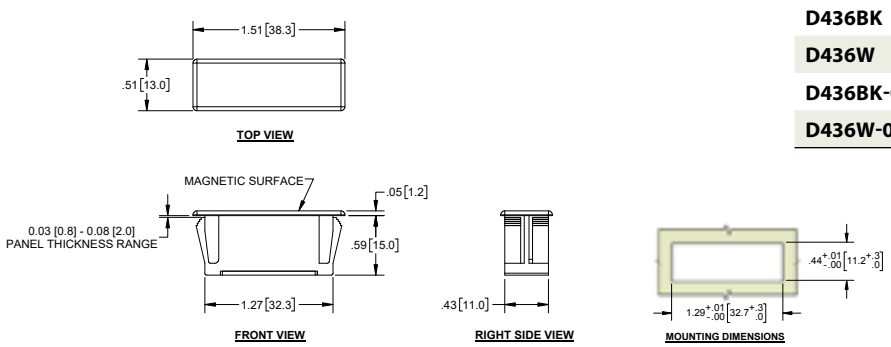

No. de Parte	Acabado	Fuerza de Retención
D436BK	negro	approx. 6.7 [30]
D436W	blanco	approx. 6.7 [30]
D436BK-01	negro	approx. 4.0 [18]
D436W-01	blanco	approx. 4.0 [18]

Cerrojos Magnéticos a Prueba de Polvo

Numero de Parte	Color	Fuerza de Retención lbf [N]
D405BK	negro	approx. .9 [4.0]
D405W	blanco	approx. .9 [4.0]

- cubierta y tapa de plástico
- sujetador 430SS, niquelado

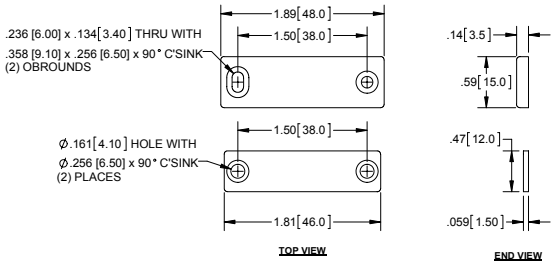



Cerrojos Magnético Anti-polvo

Numero de Parte	Tamaño	Color	Fuerza de Retención lbf [N]
D400BK-01	pequeño	negro	approx. 2.9 [13.0]
D400W-01	pequeño	blanco	approx. 2.9 [13.0]
D400BK	grande	negro	approx. 5.2 [23.0]
D400W	grande	blanco	approx. 5.2 [23.0]

- cubierta y tapa de plástico
- sujetador 430SS, niquelado

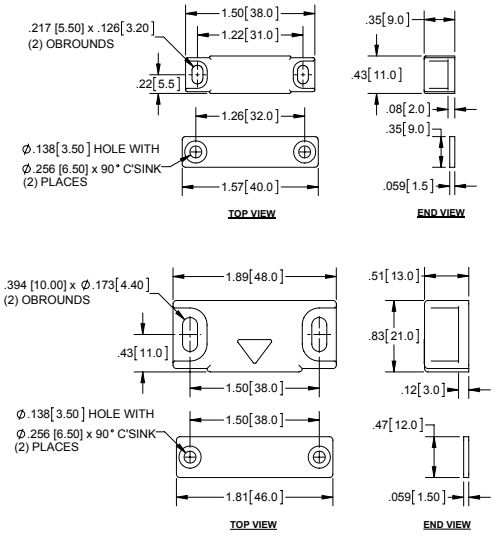



Cerrojos Magnéticos

Numero de Parte	Color	Fuerza de Retención lbf [N]
D409BR	marrón	approx. 6.6 [29.4]
D409W	blanco	approx. 6.6 [29.4]

- cubierta de plástico
- sujetador y placas de yugo de acero zincado

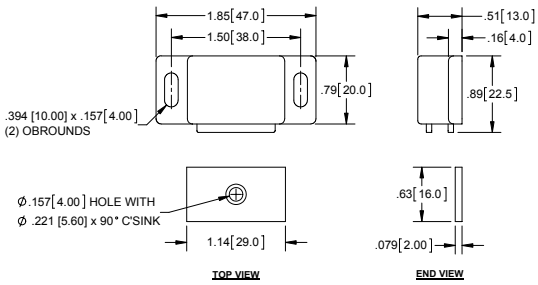



Cerrojo Magnético de Empuje

Numero de Parte	Color	Fuerza de Retención lbf [N]
D410BR	marrón	approx. 3.8 [17.0]

- cubierta de plástico
- sujetador y placas de yugo de acero bronceado

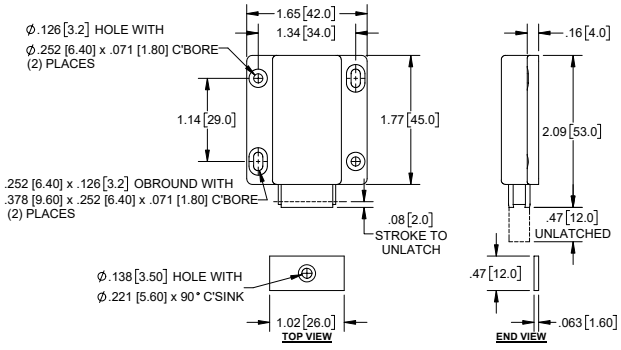



Cerrojo Magnético



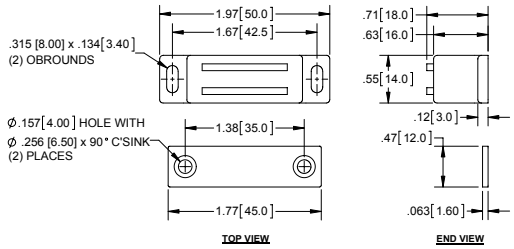

No. de Parte	Color	Fuerza de Retención lbf [N]
D406	blanco	approx. 4.4 [19.6]

- cubierta y tapa de plástico
- sujetador y placas de yugo acero zincado

Cerrojo Magnético



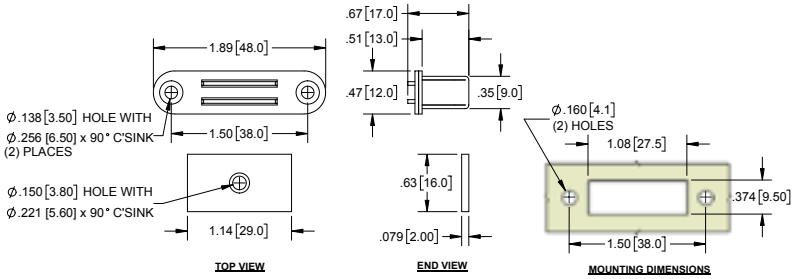

No. de Parte	Fuerza de Retención lbf [N]
D404	approx. 7.7 [34.3]

- cubierta y tapa de aluminio, acabado natural
- sujetador y yugo de acero zincado

Cerrojos Magnéticos



parte no. **D415-01**



parte no. **D415**

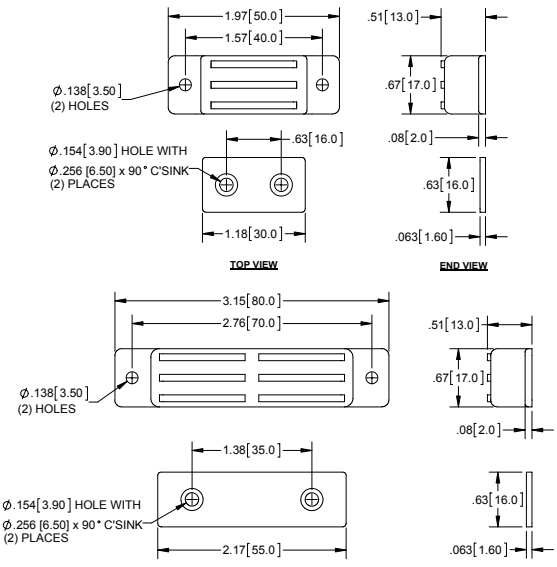

No. de Parte	Fuerza de Retención lbf [N]
D415-01	approx. 17.6 [78.5]
D415	approx. 24.3 [108.1]

- cubierta de latón niquelado
- tapa de aluminio con acabado natural
- sujetador y yugo de acero niquelado

Cerrojos Magnético

No. de Parte	Material	Acabado	Fuerza de Retención lbf [N]
D418-05	zinc fundido	níquel satinado	approx. 12.1 [53.9]
D418-03	zinc fundido	níquel satinado	approx. 28.7 [127.5]

- sujetador e imán de acero niquelado

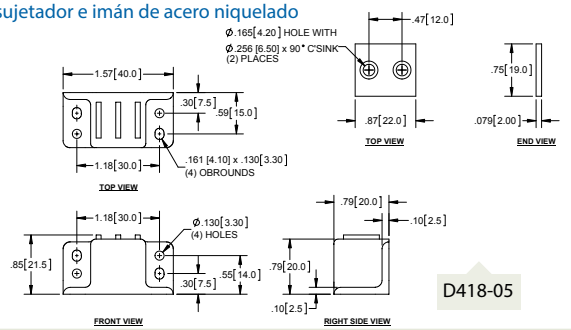

D418-05

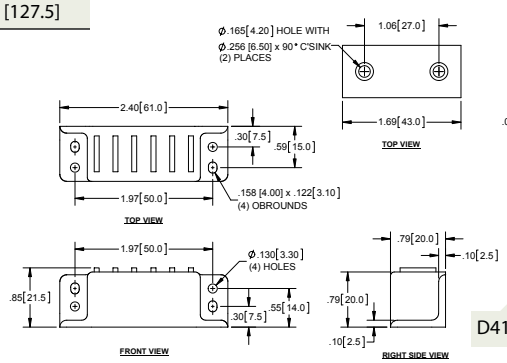

D418-03



D418-05

D418-03

Cerrojo Magnético

No. de Parte	Material	Acabado	Fuerza de Retención lbf [N]
D418-01	zinc fundido	níquel satinado	approx. 33.1 [147.2]

- sujetador e imán de acero niquelado

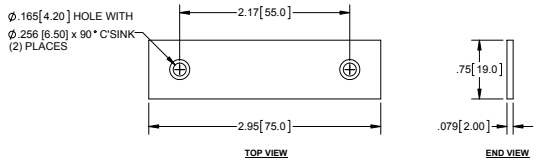

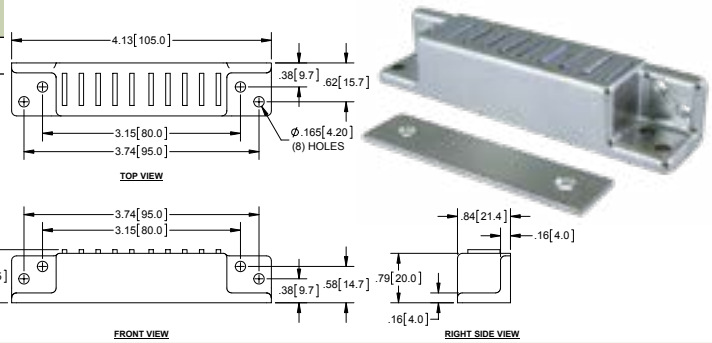

Cerradura de Presión

No. de Parte	Material	Acabado
D434	plástico	negro

- presionar para abrir/cerrar

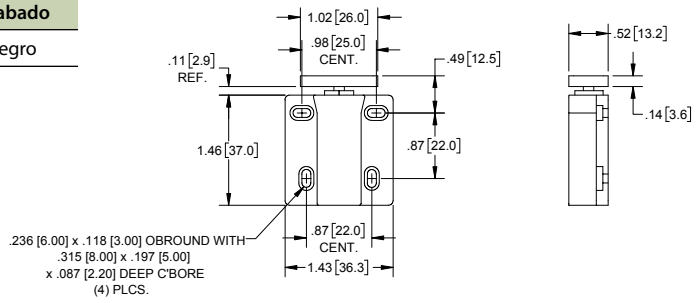



Cerradura con Rodillos

No. de Parte	Material	Acabado
D440	acero	zinc

- rodillos blancos de polietileno

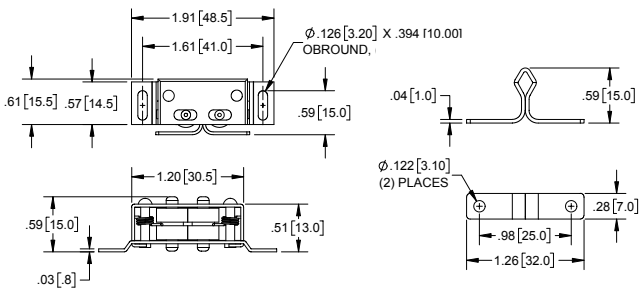



Cerradura con Rodillos

No. de Parte	Material	Acabado
D440SS-01	304SS	natural

- rodillos blancos de polietileno

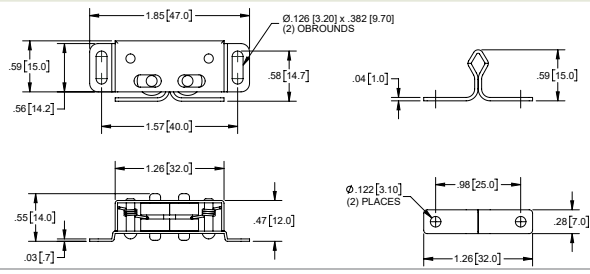



Pestillo de Acero con Agarre Cubierto de Hule



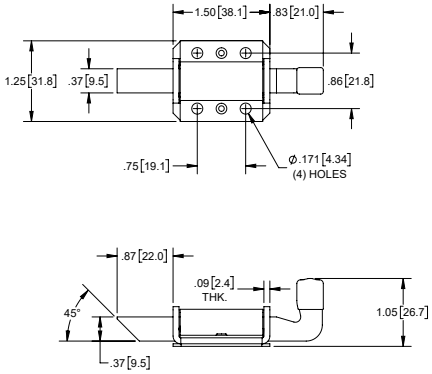

No. de Parte	Material	Acabado
1191ZN	acero	zinc

- agarre con cubierta de vinilo

Pestillo Deslizante con Agarre de Bola Plástica



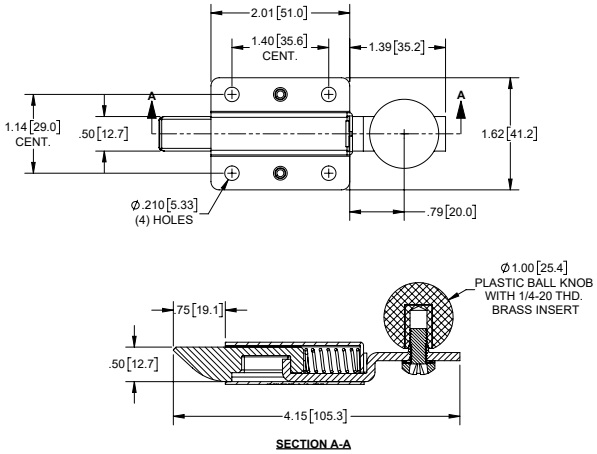

No. de Parte	Material	Acabado
119101ZN	acero	zinc

- agarre de bola de plástico

Pestillos con Agarre Cubierto de Hule



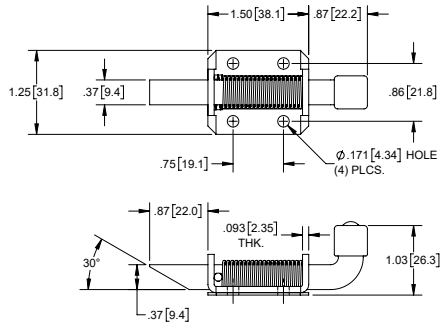

No. de Parte	Material	Acabado
171HN01	304SS	electropulido
171ZN01	acero	zinc

- agarre con cubierta de vinilo

Pestillo con Agarre Cubierto de Hule



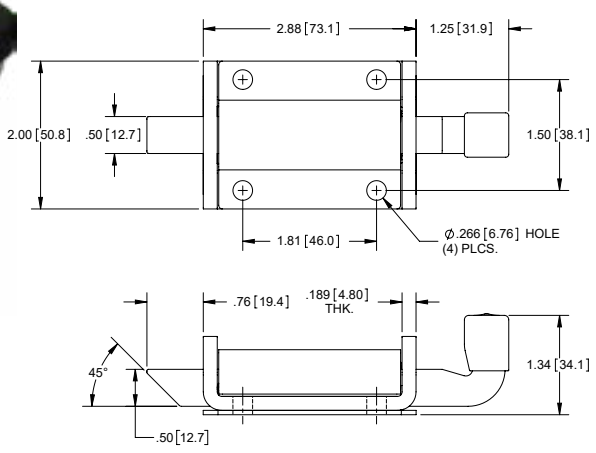

No. de Parte	Material	Acabado
1195ZN	acero	zinc

- agarre con cubierta de vinilo

Pestillo Deslizante con Ojillo

No. de Parte	Material	Acabado
1196	acero	zinc

- pestillo de nylon

suplimos varillas & cables hechos a la medida.

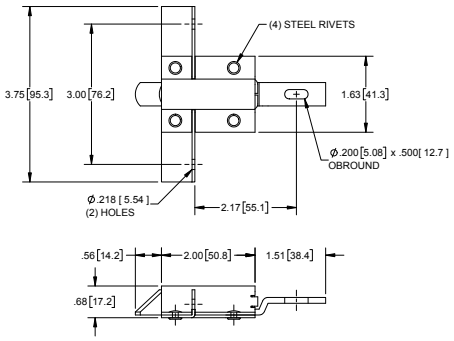



Pestillo Deslizante con Doble Ojillo

No. de Parte	Orificios	Material	Acabado
1197	Ø.193	acero	electro-pintado negro
1198	Ø.209	acero	electro-pintado negro

- pestillo de nylon

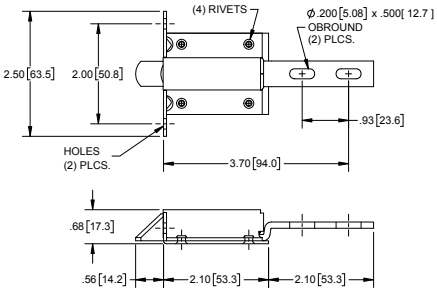



Pestillo Deslizante con Ojillo

No. de Parte	Material	Acabado
1192	acero	electro-pintado negro

- pestillo de nylon

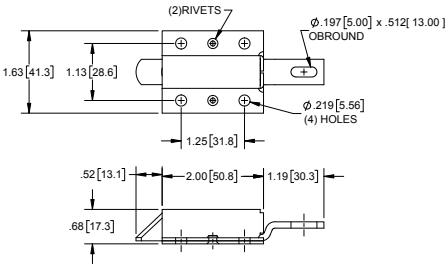



Pestillo Deslizante con Jaladera

No. de Parte	Material	Acabado
1190	acero	zinc azul

- pestillo de nylon

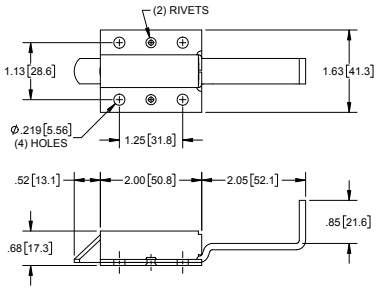



Pestillo Deslizante



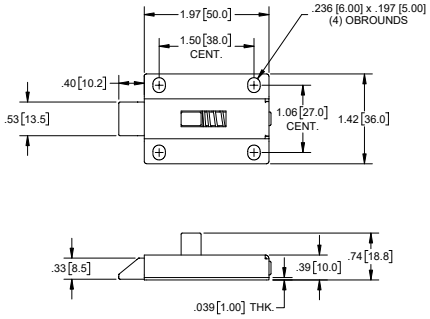

No. de Parte	Material	Acabado
119102ZN	acero	zinc

- pestillo de zinc fundido

Pestillo Deslizante para Varilla o Cable



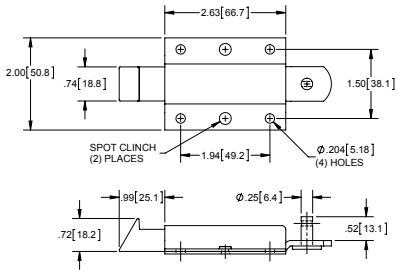

No. de Parte	Material	Acabado
1194	acero	zinc
1194-01*	acero	zinc

- pestillo de zinc fundido
- * el resorte de no. de parte **1194-01** tiene la mitad de la tensión que no. de parte **1194**

Pestillo Deslizante

PRODUCTO NUEVO



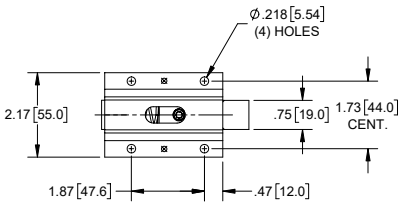

No. de Parte	Material	Acabado
1194-10	acero	zinc

- pestillo de zinc fundido
- se adapta a varillas de hasta Ø 3/8 "; consulte las páginas 63 y 135 para varillas de 8 mm y 226 para varillas de 9 mm

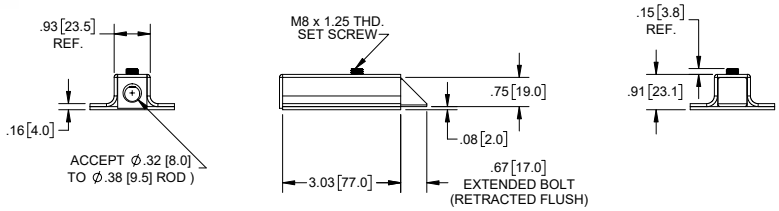

Cerradura Deslizante de Plástico Negro con Resorte



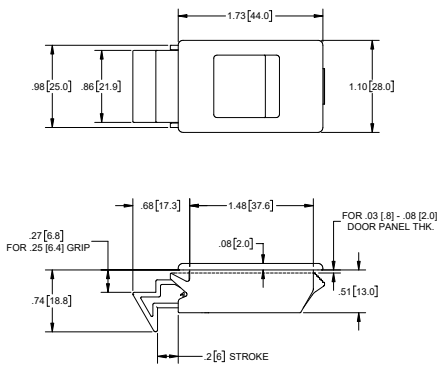

No. de Parte	Material	Acabado
1134P	plástico	negro texturado

- material de resorte: 304SS
- se instala al presionar el cerrojo dentro del corte de montaje y así se fija en su lugar
- espesor aplicable del material: .03[.8] - .09[2.3]

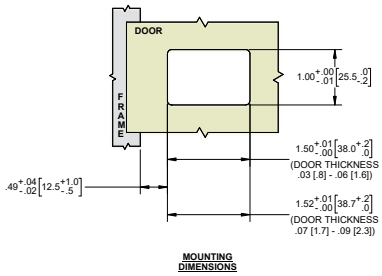

MOUNTING DIMENSIONS

Cerradura Deslizante de Plástico Pequeña

No. de Parte	Material	Acabado
1134P-40	plástico	negro, ligeramente texturado

- material de resorte: 304SS, pasivado
- se instala al presionar el cerrojo dentro del corte de montaje y así se fija en su lugar
- espesor aplicable del material: .060±.005 [1.52±.13]

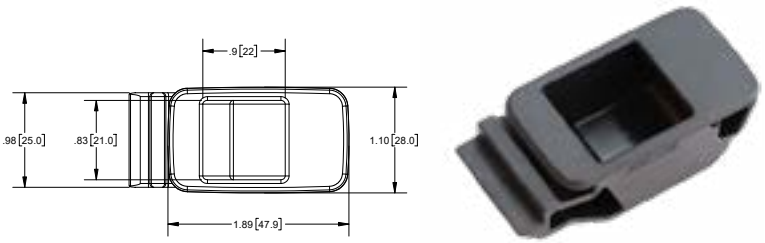

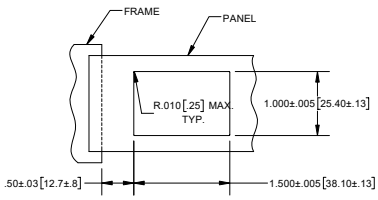

PANEL PREPARATION

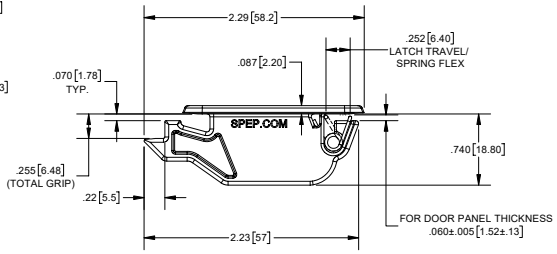

Cerradura Deslizante de Plástico Pequeña

No. de Parte	Material	Acabado
1134P-60	plástico	negro, ligeramente texturado

- material de resorte: 304SS, pasivado
- se instala al presionar el cerrojo dentro del corte de montaje y así se fija en su lugar
- espesor aplicable del material: .050 ±.005 [1.30± .13]



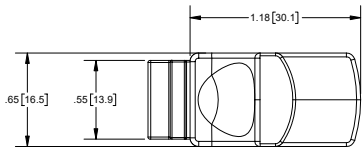

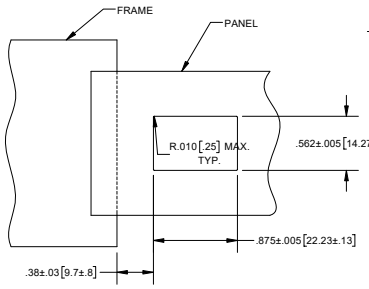

PANEL PREPARATION

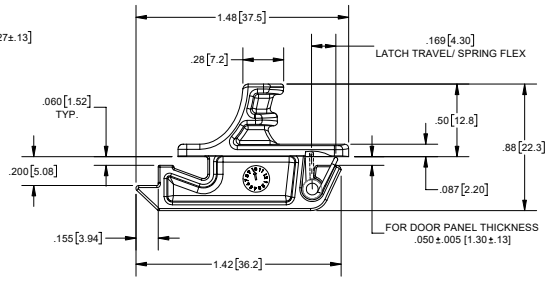

Cerradura Deslizante de Plástico Grande

No. de Parte	Material	Acabado
1134P-80	plástico	negro, ligeramente texturado

- material de resorte: 304SS, pasivado
- se instala al presionar el cerrojo dentro del corte de montaje y así se fija en su lugar
- espesor aplicable del material: .090±.005 [2.29±.13]



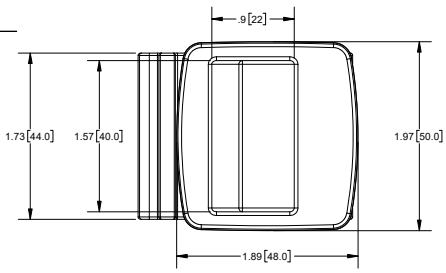

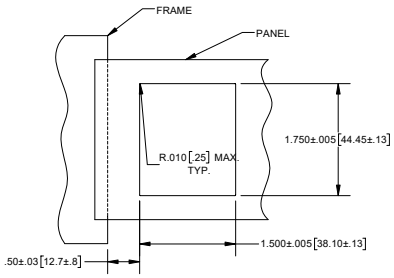

PANEL PREPARATION

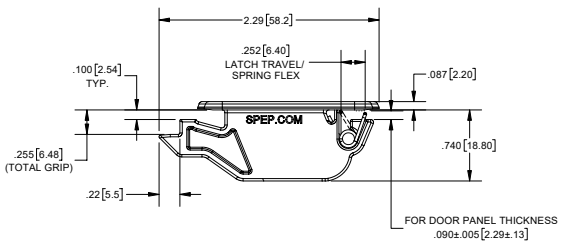

Pestillo Deslizante



1193



J3026



J3027

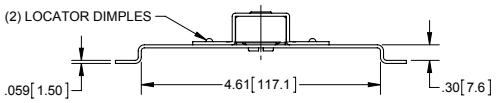

TOP VIEW

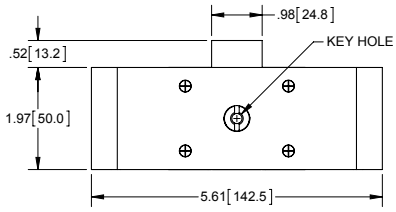

FRONT VIEW

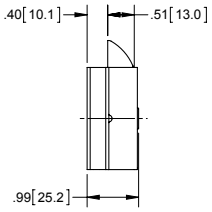

RIGHT SIDE VIEW

No. de Parte	Material	Acabado
1193	cubierta de metal y pestillo de acero pulverizado	natural

- llave disponible por separado (parte no. **J3026**)
- anillo disponible por separado (parte no. **J3027**)

Cerrojo de Cabina



parte de mano derecha

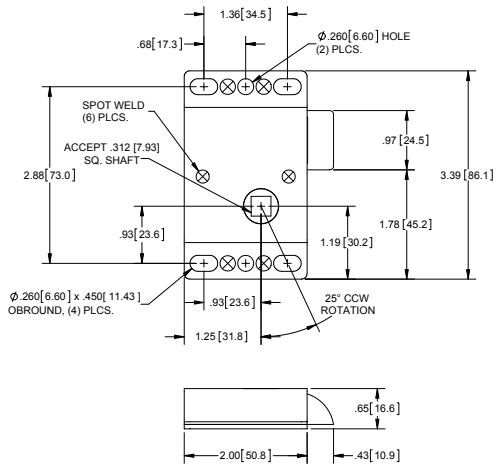

No. de Parte	Descripción	Material	Acabado
315RSS	mano derecha	304SS	natural
315LSS	mano izquierda	304SS	natural

- pestillo de acero inoxidable fundido
- para ejes cuadrados de .313"
- pestillo de mano derecha requiere manija con rotación a favor del reloj
- pestillo de mano izquierda requiere manija con rotación en contra del reloj

Cerrojos de Cabina con Manija



parte de mano izquierda

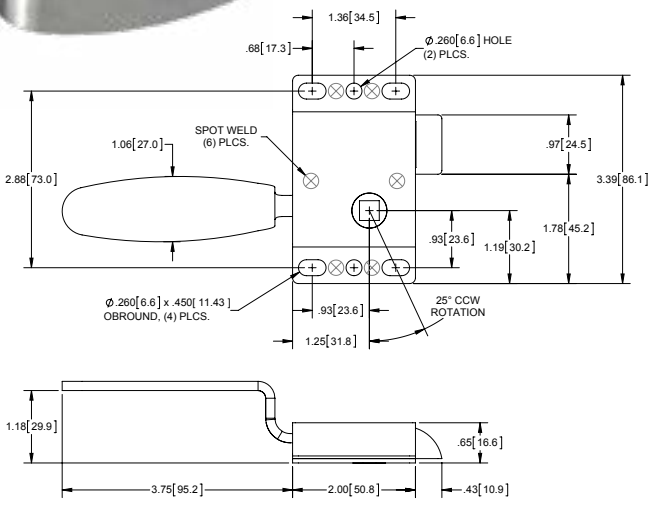

No. de Parte	Descripción	Material	Acabado
315RSS-01	mano derecha	304SS	natural
315LSS-01	mano izquierda	304SS	natural
315RZN-01	mano derecha	acero	zinc
315LZN-01	mano izquierda	acero	zinc

- pestillo de acero Inoxidable fundido
- para ejes cuadrados de .313"
- rotación a favor del reloj
- pestillo de mano izquierda requiere manija con rotación en contra del reloj
- manija interna no anula la manija externa cuando esta cerrada con seguro

Cerrojos de Cabina con Manija

No. de Parte	Descripción	Material	Acabado
315RSS-01LK	mano derecha	304SS	natural
315LSS-01LK	mano izquierda	304SS	natural

- pestillo de acero Inoxidable fundido
- para ejes cuadrados de .313"
- rotación a favor del reloj
- pestillo de mano izquierda requiere manija con rotación en contra del reloj
- manija interna no anula la manija externa cuando esta cerrada con seguro

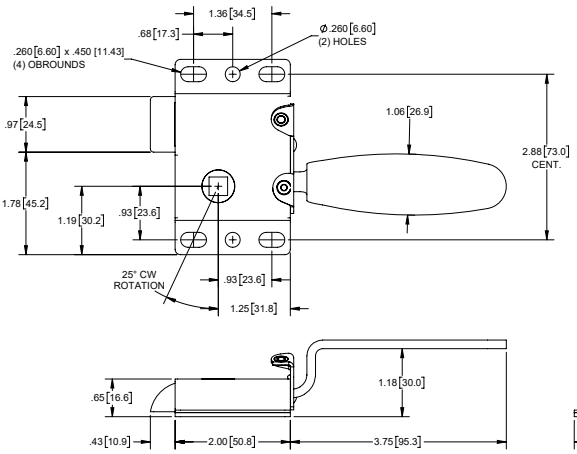

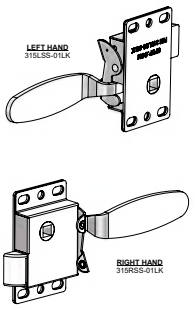

Cerradura de Botón a Presión

No. de Parte	Material	Acabado
1127	zinc fundido	níquel



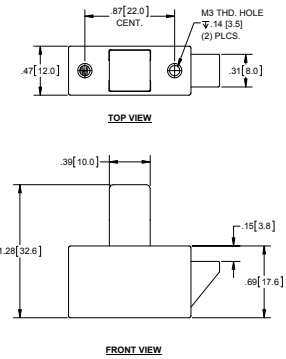

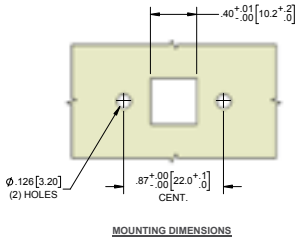

Cerradura de Empuje con Botón

No. de Parte	Material	Acabado
D438P	acero	zinc

- botón: plástico blanco
- carga de tracción máxima de trabajo: 170 lbs
- promedio de carga de tracción máxima: 310 lbs
- fuerza de apertura: 5 lbs
- fuerza de cierre: 14 lbs



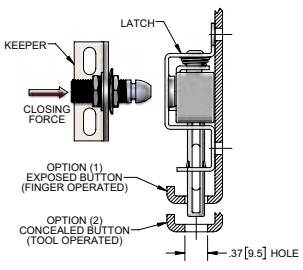

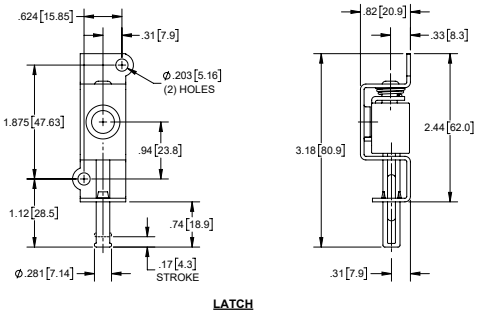

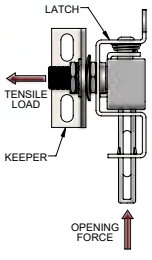

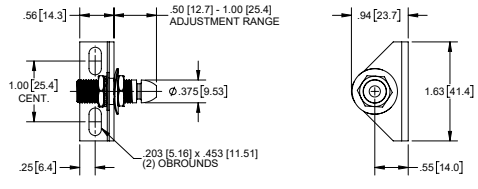

Pestillos Para Soldar

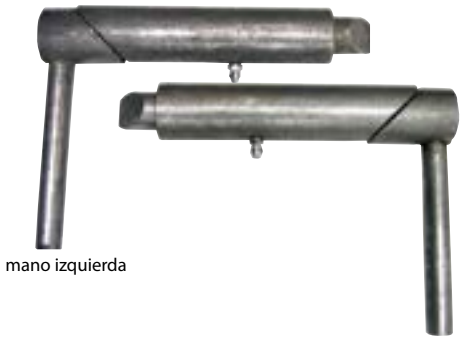

mano izquierda

mano derecha

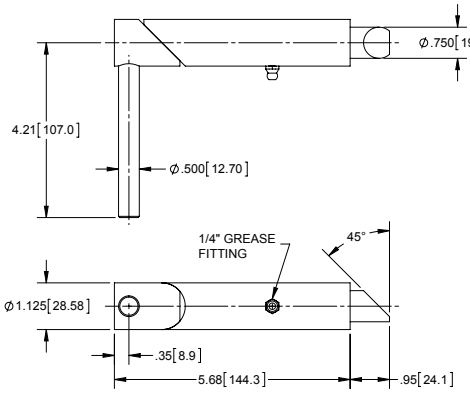

Numero de Parte	Descripción	Material	Acabado
1186-G	mano izquierda	acero	natural
1186-D	mano derecha	acero	natural
1186-D01	mano derecha	aluminio	natural

Cierres de Golpe Estampados



J2089-01

note orientación de perno

J2089-02



J2089-02
en posición abierta

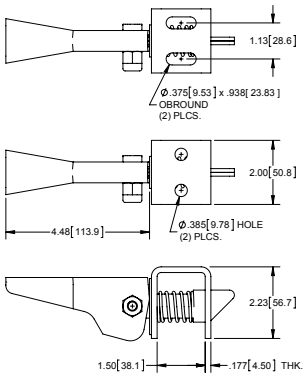

Numero de Parte	Material	Acabado	Orificios
J2089	acero	natural	redondo
J2089-01	acero	natural	redondo
J2089-02	acero	natural	redondo
J2089-03	acero	zinc	oblongo

- palanca y tornillo de zinc
- parte no. **J2089** es enviada desensamblada

Cerrojos de Empuje con Pestillo

No. de Parte	Material	Acabado	Pernos
L800	zinc fundido	zinc amarillo	si
L801	zinc fundido	zinc amarillo	no

- se adapta a varillas de hasta Ø 3/8 "; consulte las páginas 63 y 135 para varillas de 8 mm y 226 para varillas de 9 mm

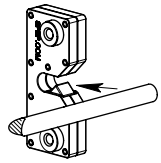

ROD IS SLAMED INTO LATCH TO ENGAGE

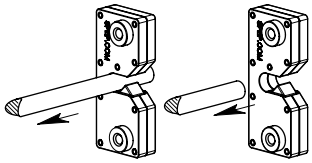

ROD SLIDES OUT OF LATCH WHEN HANDLE IS TURNED TO DISENGAGE



con pernos



sin pernos

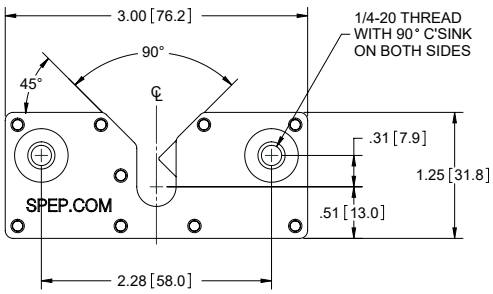

FRONT VIEW

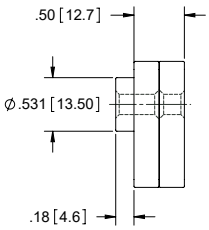

RIGHT SIDE VIEW WITH STUDS

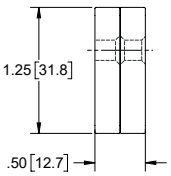

RIGHT SIDE VIEW WITHOUT STUDS

Cerrojo de Empuje con Pestillo

No. de Parte	Material	Acabado
L803	zinc fundido	zinc amarillo

- se adapta a varillas de hasta Ø 3/8 "; consulte las páginas 63 y 135 para varillas de 8 mm y 226 para varillas de 9 mm



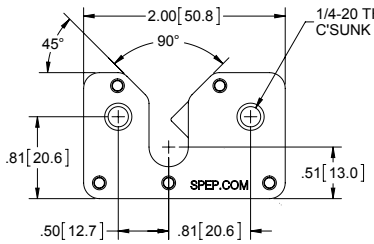

FRONT VIEW

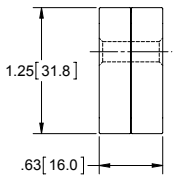

RIGHT SIDE VIEW

Cerrojo Pequeño Para Cabina de Pintura

No. de Parte	Material	Acabado
174	hierro fundido	zinc

- contiene un tornillo hexagonal por detrás
- para ajustar la tensión
- ajuste de tensión: 43 - 180 lbs.

Vea nuestras jaladeras industriales en las pg. 23 & 24.

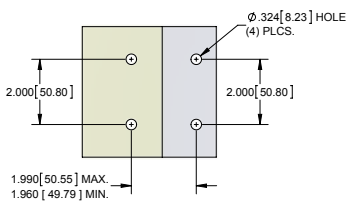

MOUNTING DIMENSIONS



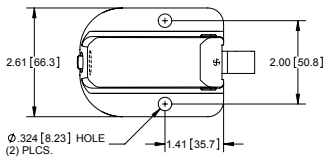

TOP VIEW

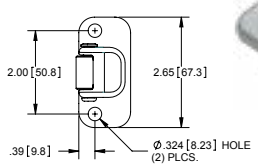

TOP VIEW

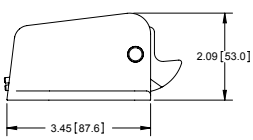

FRONT VIEW

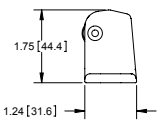

FRONT VIEW

Cerrojo Grande Para Cabina de Pintura



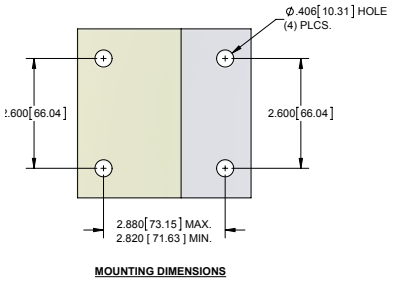

MOUNTING DIMENSIONS

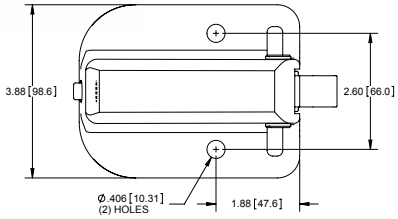

TOP VIEW

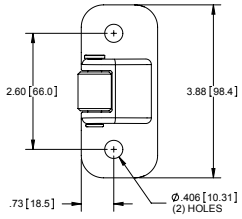

TOP VIEW

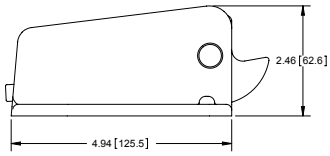

FRONT VIEW

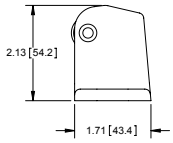

FRONT VIEW

No. de Parte	Material	Acabado
176	hierro fundido	zinc

- contiene un tornillo hexagonal por detrás
- para ajustar la tensión
- ajuste de tensión: 43 - 180 lbs.

Vea nuestras jaladeras industriales en las pg. 23 & 24.

Cerrojo Grande Para Cabina de Pintura con Manija



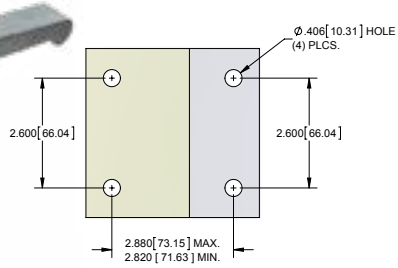

MOUNTING DIMENSIONS

No. de Parte	Manija	Material	Acabado
176-01	mano izquierda	hierro fundido	zinc
176-02	mano derecha	hierro fundido	zinc

- contiene un tornillo hexagonal por detrás para ajustar la tensión
- ajuste de tensión: 43 - 180 lbs.
- calzas disponibles

parte de mano izquierda

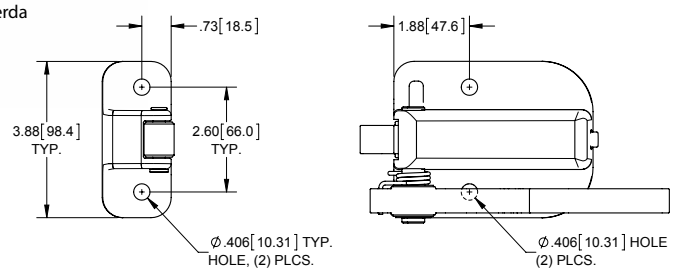

TOP VIEW

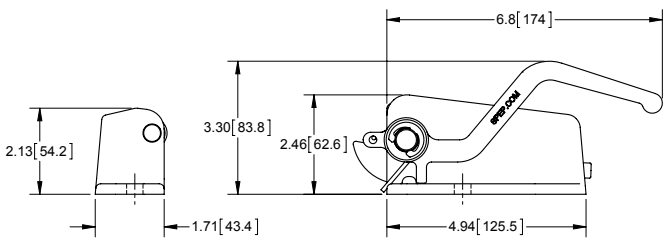

FRONT VIEW

Cierres de Golpe de Acero Inoxidable, Pequeños

Cierres Pequeños

Numero de Parte	Material	Acabado
123SS	304SS fundido	cepillado
123SSP	304SS fundido	pulido a mano

▸ todos los componentes son de 304SS

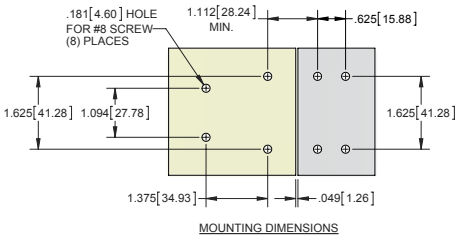

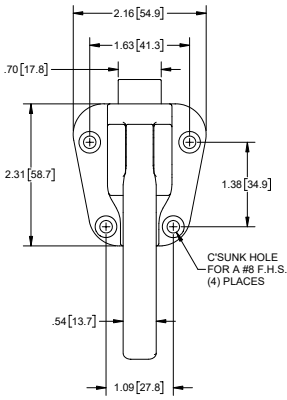

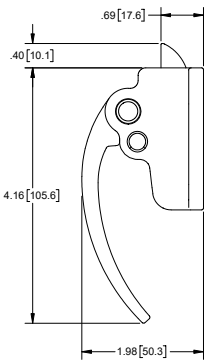



Sujetadores Pequeños

Numero de Parte	Descripción	Agarre	Altura	Material	Acabado
123SS-K1	sujetador bajo	al ras a .50 [12.7]	1.78 [45.1]	304SS fundido	cepillado
123SSP-K1	sujetador bajo	al ras a .50 [12.7]	1.78 [45.1]		pulido a mano
123SS-K2	sujetador alto	.56 [14.3] a 1.25 [31.8]	2.32 [58.9]		cepillado
123SSP-K2	sujetador alto	.56 [14.3] a 1.25 [31.8]	2.32 [58.9]		pulido a mano

▸ todos los componentes son de 304SS

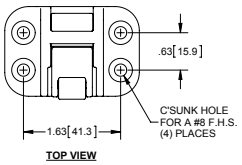

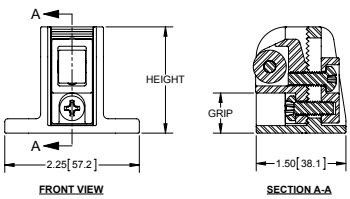



Cierres de Golpe de Acero Inoxidable, Grandes

Cierres Grandes

Numero de Parte	Material	Acabado
122SS	304SS fundido	cepillado
122SSP	304SS fundido	pulido a mano

▸ todos los componentes son de 304SS

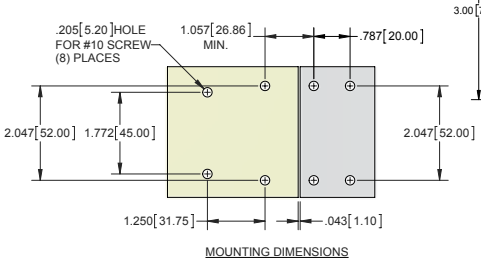

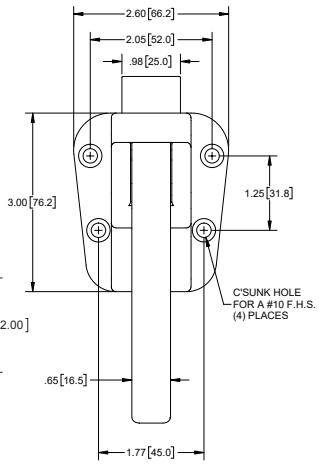

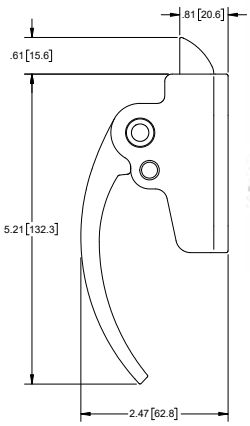



Sujetadores Grandes

Numero de Parte	Descripción	Agarre	Altura	Material	Acabado
122SS-K1	sujetador bajo	al ras a .38 [9.6]	1.78 [45.1]	304SS fundido	cepillado
122SSP-K1	sujetador bajo	al ras a .38 [9.6]	1.78 [45.1]		pulido a mano
122SS-K2	sujetador alto	.50 [12.7] a 1.25 [31.8]	2.32 [58.9]		cepillado
122SSP-K2	sujetador alto	.50 [12.7] a 1.25 [31.8]	2.32 [58.9]		pulido a mano

▸ todos los componentes son de 304SS

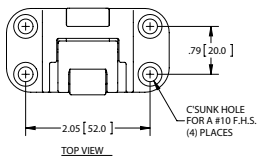

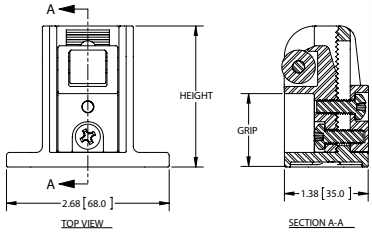



Sujetadores Pequeños Tipo "T" con Leva de Acero Ajustable de Tres Puntos



No. de Parte	Rango de Agarre	Estilo de Leva	Material	Acabado
16-1505	.50 [12.7] - 1.00 [25.4]	recta	zinc fundido	zinc
16-1506	0.00 [0.0] - .50 [12.7]	desplace hacia adentro		
	1.00 [25.4] - 1.50 [38.0]	desplace hacia afuera		

▸ incluye leva y contra tuerca

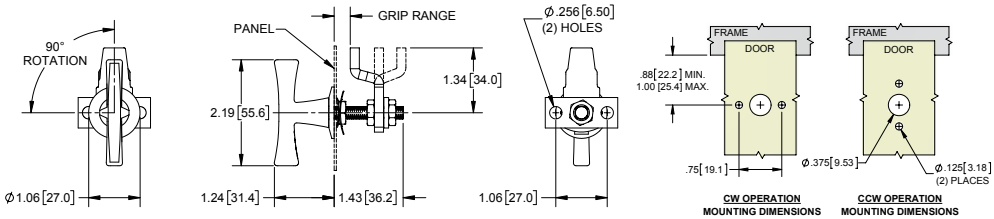

Sujetadores Medianos Tipo "T" con Leva de Acero Ajustable de Tres Puntos



No. de Parte	Rango de Agarre	Estilo de Leva	Material	Acabado
16-2005	.56 [14.3] - 1.28 [32.5]	recta	zinc fundido	zinc
16-2006	.06 [1.6] -.78 [19.8]	desplace hacia adentro		
	1.06 [27.0] - 1.78 [45.2]	desplace hacia afuera		

▸ incluye leva y contra tuerca

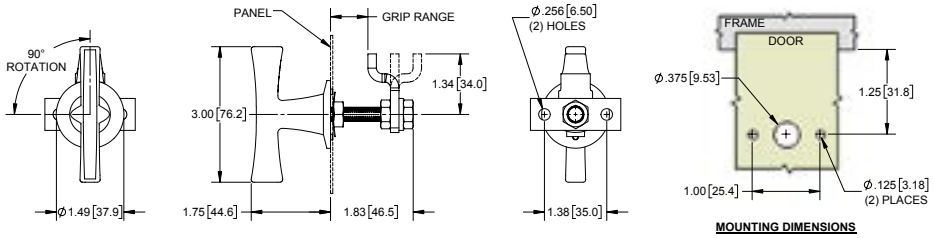

Sujetadores Medianos Tipo "T" con Leva de Zinc Fundido Ajustable de Un Punto



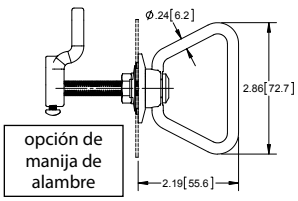

No. de Parte	Manija	Rango de Agarre	Estilo de Leva	Material	Acabado
16-25	fundida	.13 [3.2] - 1.00 [25.4]	desplace hacia adentro	zinc fundido	zinc
		1.00 [25.4] - 2.00 [50.8]	desplace hacia afuera		
16-50	alambre	.13 [3.2] - 1.00 [25.4]	desplace hacia adentro	zinc fundido	zinc
		1.00 [25.4] - 2.00 [50.8]	desplace hacia afuera		

▸ incluye leva y tornillo de ajuste

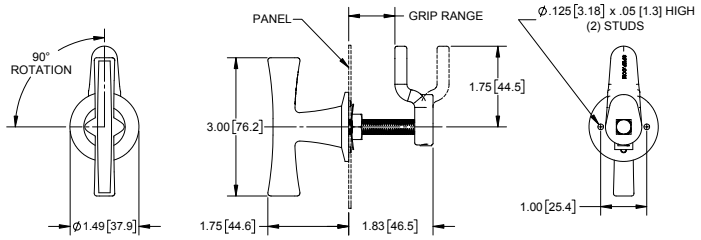

Sujetadores Grandes Tipo "T" con Leva de Acero Ajustable de Tres Puntos



No. de Parte	Rango de Agarre	Estilo de Leva	Material	Acabado
16-3005	.25 [6.4] - 1.50 [38.0]	recta	zinc fundido	zinc
16-3006	0.00 [0.0] - .75 [19.0]	desplace hacia adentro		
	1.00 [25.4] - 2.25 [57.0]	desplace hacia afuera		

▸ incluye: leva, contratuerca, y tornillos de montaje

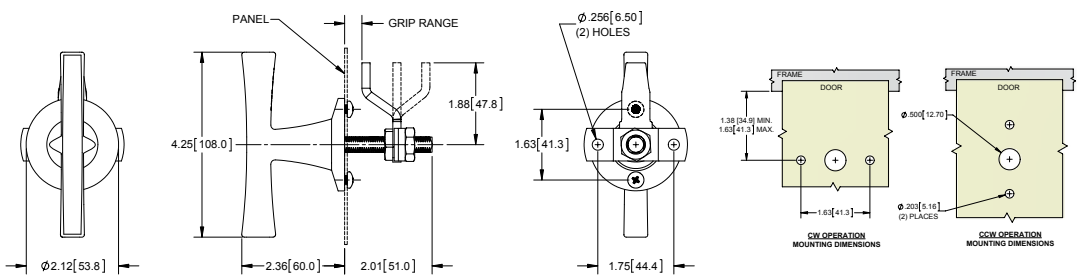

Cerrojos de Cuarto de Vuelta

NEMA 4 NEMA 12 IP65 RATED

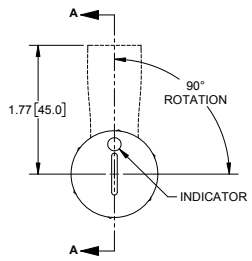

FRONT VIEW

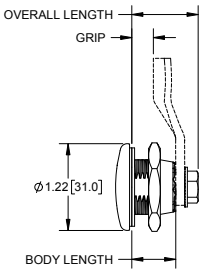

RIGHT SIDE VIEW

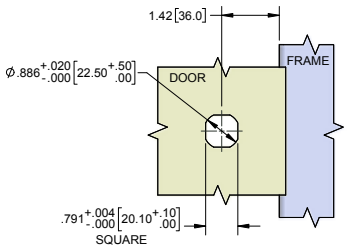

MOUNTING DIMENSIONS
.24 [6.0] MAX. THICKNESS



parte no. **41-70BK**

No. de Parte	Material	Acabado	Tipo de Centro	Descripción	Longitud de Cuerpo	Longitud Total	Llave
41-60BK	zinc fundido	pulverizado negro mate		con ranura	0.63 [16.0]	0.93 [23.7]	sin llave
41-60TC		cromo texturado					
41-61BK		pulverizado negro mate		cuadro de 8MM			**4-19K01**
41-61TC		cromo texturado					
41-62BK		pulverizado negro mate		triangulo de 7MM			**30K**
41-62TC		cromo texturado					
41-63BK		pulverizado negro mate		tipo mariposa			sin llave
41-63TC		cromo texturado					
41-67TC		cromo texturado		cuadro de 8MM empotrado			sin llave
41-70BK		pulverizado negro mate		con ranura	0.94 [24.0]	1.25 [31.7]	sin llave
41-70TC		cromo texturado					
41-71BK		pulverizado negro mate		cuadro de 8MM			**4-19K01**
41-71TC		cromo texturado					
41-72BK		pulverizado negro mate		triangulo de 7MM			**30K**
41-72TC		cromo texturado					
41-73BK		pulverizado negro mate		tipo mariposa			sin llave
41-73TC		cromo texturado					



parte no. **41-73TC**

- incluye: tuerca de cuerpo, tornillo para fijación de leva, arandelas de detención, empaque, anillo de hule (o-ring)
- usar solamente con levas listadas abajo, disponible por separado
- llaves disponibles por separado
- cumple requisitos NEMA tipo 4 & 12

Levas de Un Punto

No. de Parte	Agarre		Desplace Hacia Adentro
	Longitud de Cuerpo Corto	Longitud de Cuerpo Largo	
12C100	---	.24 [6.0]	.71 [18.0] adentro
12C101	---	.31 [8.0]	.63 [16.0] adentro
12C102	.08 [2.0]	.39 [10.0]	.55 [14.0] adentro
12C103	.16 [4.0]	.14 [12.0]	.47 [12.0] adentro
12C104	.24 [6.0]	.55 [14.0]	.39 [10.0] adentro
12C105	.31 [8.0]	.63 [16.0]	.31 [8.0] adentro
12C106	.39 [10.0]	.71 [18.0]	.24 [6.0] adentro
12C107	.47 [12.0]	.79 [20.0]	.16 [4.0] adentro
12C108	.55 [14.0]	.87 [22.0]	.08 [2.0] adentro
12C109	.63 [16.0]	.94 [24.0]	.00 [0.0]

- acero con acabado zincado
- estas levas para uso con cierres en esta pagina solamente

No. de Parte	Agarre		Desplace Hacia Afuera
	Longitud de Cuerpo Corto	Longitud de Cuerpo Largo	
12C110	.71 [18.0]	1.02 [26.0]	.08 [2.0] afuera
12C111	.79 [20.0]	1.10 [28.0]	.16 [4.0] afuera
12C112	.87 [22.0]	1.18 [30.0]	.24 [6.0] afuera
12C113	.94 [24.0]	1.25 [32.0]	.31 [8.0] afuera
12C114	1.02 [26.0]	1.34 [34.0]	.39 [10.0] afuera
12C115	1.10 [28.0]	1.42 [36.0]	.47 [12.0] afuera
12C116	1.18 [30.0]	1.50 [38.0]	.55 [14.0] afuera
12C117	1.25 [32.0]	1.57 [40.0]	.63 [16] afuera
12C118	1.34 [34.0]	1.65 [42.0]	.71 [18.0] afuera
12C119	1.42 [36.0]	1.73 [44.0]	.79 [20.0] afuera

- acero con acabado zincado
- estas levas para uso con cierres en esta pagina solamente

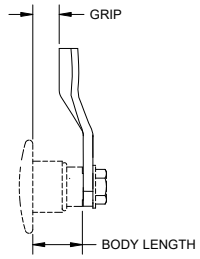

GRIP & BODY LENGTH

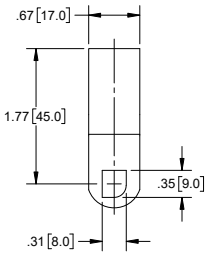

FRONT VIEW

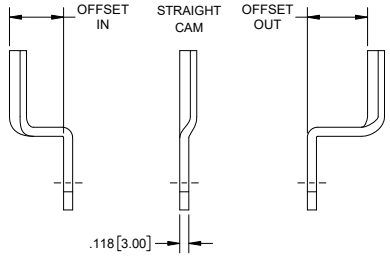

SIDE RIGHT VIEW

Cerrojos de Cuarto de Vuelta

NEMA 4x NEMA 4 NEMA 12 IP66 UL

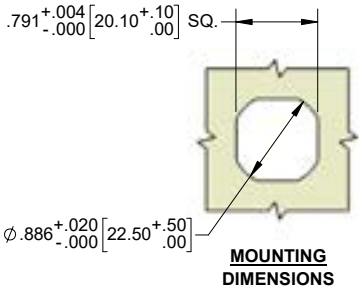

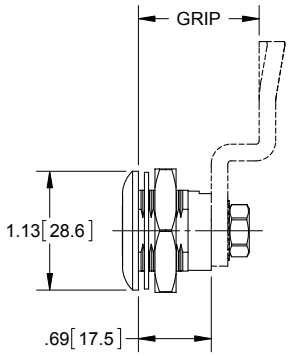

Características

- leva gira 90°
- indicación de posición de leva integrada en la cara
- cumple con los requisitos NEMA tipo 4, 4X, 12 y IP66
- juego de piezas incluye:
  - tuerca de cuerpo
  - tornillo de retención para la leva
  - arandela
  - sellos con clasificación UL (anillo sellador de hule y empaque plano)
- levas disponibles por separado. Ver pagina 128 para dimensión de agarre

316SS PAT. Cerrojos de Cuarto de Vuelta con Ranura



patentado

Numero de Parte	Material		Acabado	
	Carcasa	Centro con Ranura	Carcasa	Centro con Ranura
41-00	zinc fundido	zinc fundido	cromado	cromado
41-00BK	zinc fundido	zinc fundido	pintura negra, mate	pintura negra, mate
41-00SS	304SS	304SS	pulido a maquina	pulido a maquina
41BK-00	zinc fundido	zinc fundido	pintura negra, mate	cromado
41-00P	termoplástico	termoplástico*	texturado negro	texturado negro
41P-00SS	termoplástico	304SS	texturado negro	pulido a maquina
41-00SST	316SS	316SS	pasivado	pasivado

- * centros termoplásticos están reforzados con vidrio
- partes de material termoplástico contienen estabilizadores UV

Cerrojos de Cuarto de Vuelta con Corte Hexagonal de 8mm



Numero de Parte	Material		Acabado	
	Carcasa	Centro Hexagonal Empotrado	Carcasa	Centro Hexagonal Empotrado
41-02	zinc fundido	zinc fundido	cromado	cromado
41-02BK	zinc fundido	zinc fundido	pintura negra mate	pintura negra mate

- llave hexagonal disponible por separado. parte numero **392-K** (pagina 43)

UV Cerrojos de Cuarto de Vuelta con Corte Hexagonal de 10mm



Numero de Parte	Material		Acabado	
	Carcasa	Centro Hexagonal Empotrado	Carcasa	Centro Hexagonal Empotrado
41-03	zinc fundido	zinc fundido	cromado	cromado
41-03BK	zinc fundido	zinc fundido	pintura negra mate	pintura negra mate
41BK-03	zinc fundido	zinc fundido	pintura negra mate	cromado
41P-03	termoplástico	zinc fundido	texturado negro	cromado

- partes de material termoplástico contienen estabilizadores UV
- no se necesita llave especial de SPEP; utilize una llave Allen

UV Cerrojos de Cuarto de Vuelta con Extrusión Hexagonal



Numero de Parte	Material		Acabado	
	Carcasa	Centro Hexagonal Bellcore	Carcasa	Centro Hexagonal Bellcore
41-04	zinc fundido	zinc fundido	cromado	cromado
41-04BK	zinc fundido	zinc fundido	pintura negra mate	pintura negra mate
41-04SS	304SS	304SS	pulida a maquina	pulida a maquina
41P-04SS	termoplástico	304SS	texturado negro	pulida a maquina

- funciona con dado estándar de 7/16"
- partes de material termoplástico contienen estabilizadores UV

Cerrojos de Cuarto de Vuelta con Corte Cuadrado de 8mm UV

Numero de Parte	Material		Acabado	
	Carcasa	Centro	Carcasa	Centro
41-07	zinc fundido	zinc fundido	cromado	cromado
41-07BK	zinc fundido	zinc fundido	pintura negra mate	pintura negra mate
41BK-07	zinc fundido	zinc fundido	pintura negra mate	cromado
41P-07	termoplástico	zinc fundido	texturado negro	cromado



- centros de termoplástico están reforzados con vidrio
- partes de material termoplástico contienen estabilizadores UV
- consulte la página anterior para conocer las dimensiones de montaje

Cerrojos de Cuarto de Vuelta con Seguro de Llave

Numero de Parte	Material	Acabado	Código de Llave
41-10	zinc fundido	cromo	CH751
41-1013	zinc fundido	cromo	333
41-10BK	zinc fundido	negro	CH751
41-1013BK	zinc fundido	negro	333



- rotación 180° disponible
- la leva se instala con una tuerca en lugar de un tornillo en un perno roscado para estas cerraduras
- cabeza de 304SS con cortinilla anti-polvo
- consulte la página anterior para conocer las dimensiones de montaje

Cerrojos de Cuarto de Vuelta Tipo Mariposa

Numero de Parte	Material		Acabado	
	Carcasa	Centro	Carcasa	Centro
41-05	zinc fundido	zinc fundido	cromado	cromado
41-05BK	zinc fundido	zinc fundido	pintura negra mate	pintura negra mate



- consulte la página anterior para conocer las dimensiones de montaje

Cerrojos de Cuarto de Vuelta Tipo Mariposa UV

Numero de Parte	Material		Acabado	
	Carcasa	Centro	Carcasa	Centro
41-08BK	zinc fundido	plástico	pintura negra mate	negro
41-08BK50*	zinc fundido	plástico/ zinc fundido	pintura negra mate	negro
41-08SS	304SS	plástico	pulido a maquina	negro
41-08P	zinc fundido	plástico	cromado	negro
41P-08	termoplástico	plástico	texturado negro	negro



- centros de termoplástico están reforzados con vidrio
- partes de material termoplástico contienen estabilizadores UV
- *no. de parte **41-08BK50** tiene carcasa con longitud de 18MM
- consulte la página anterior para conocer las dimensiones de montaje

Cerrojo de Cuarto de Vuelta Tipo Mariposa 316SS

Numero de Parte	Material		Acabado	
	Carcasa	Centro	Carcasa	Centro
41-09BK	zinc fundido	zinc fundido	pintura negra mate	negro
41-09SST*	316SS	316SS	cepillado	cepillado



- para uso con candado de grillete de hasta 3/8" de diámetro
- *no. de parte **41-09SST** tiene carcasa con longitud de 18MM
- consulte la página anterior para conocer las dimensiones de montaje

Cerrojos de Cuarto de Vuelta Tipo Mariposa

316SS IP65 RATED



Numero de Parte	Carcasa		Centro Tipo Mariposa		Código de Llave
	Material	Acabado	Material	Acabado	
41-30	zinc fundido	cromo brillante	zinc fundido	cromo brillante	sin seguro
41-30BK		pulverizado negro con textura		pulverizado negro con textura	sin seguro
41-30LK		cromo brillante		cromo brillante	333
41-30BKLK		pulverizado negro con textura		pulverizado negro con textura	333
41-30BKLK751		pulverizado negro con textura		pulverizado negro con textura	333
41-30SST	316SS	cepillado	316SS	cepillado	sin seguro

- juego de piezas incluye: tuerca de cuerpo, tornillo de retención para la leva, anillo sellador de hule, empaque plano y (2) llaves para cerrojos con seguro de llave
- levas disponibles por separado. Ver pg. 128 para opción de levas & dimensiones de agarre

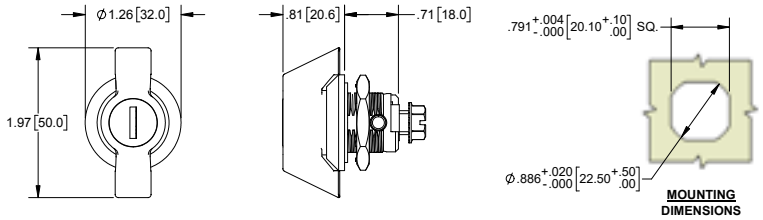

Cerrojos de Cuarto de Vuelta con Manija de Palomilla & Porta-candado



Numero de Parte	Carcasa		Palomilla	
	Material	Acabado	Material	Acabado
41-35	zinc fundido	natural	zinc fundido	cromada
41-35BK	zinc fundido	natural	zinc fundido	texturado, pulverizado negro

- ensamblaje incluye: tuerca de cuerpo, tornillo para retención de leva, O-ring interno & empaque
- levas disponibles por separado. Ver pg. 128 para opción de levas & dimensiones de agarre

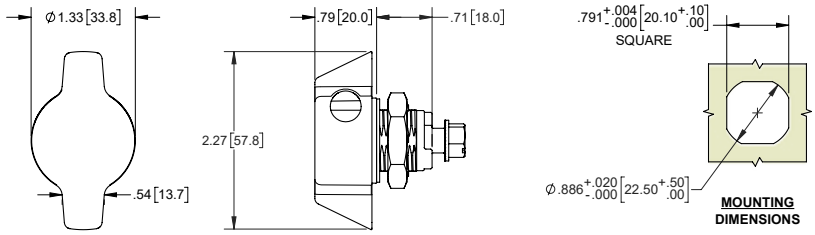

Cerrojos de Cuarto de Vuelta Tipo Mariposa

NEMA 12 IP65 RATED



Numero de Parte	Carcasa		Centro Tipo Mariposa	
	Material	Acabado	Material	Acabado
41-19BK	zinc fundido	pulverizado negro	zinc fundido	pulverizado negro
41-19CH	zinc fundido	cromado	zinc fundido	cromado

- juego de piezas incluye: tuerca de cuerpo, tornillo de retención para la leva, resorte de compresión interno, anillo sellador de hule y empaque plano
- levas disponibles por separado. Ver pg. 128 para opción de levas & dimensiones de agarre

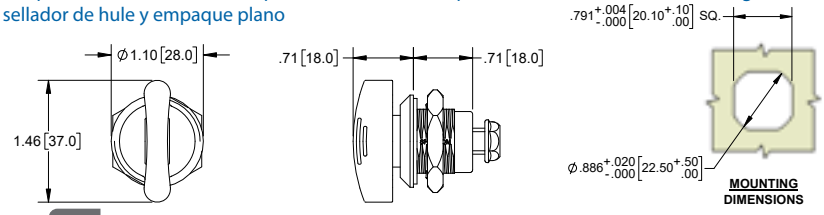

Cerrojo de Cuarto de Vuelta Tipo Pomo

316SS



No. de Parte	Material	Acabado
41-40SST	316SS	natural

- juego de piezas incluye: tuerca de cuerpo, sello, muelle de disco, o-ring de hule pequeño y o-ring de hule grande anaranjado
- levas disponibles por separado. Ver pg. 128 para opción de levas & dimensiones de agarre

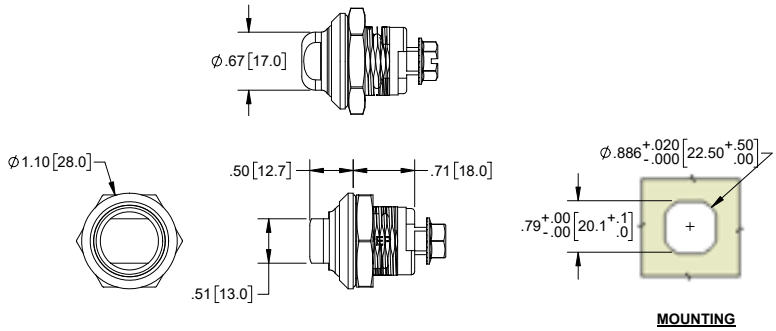

Cerrojos de Cuarto de Vuelta con Cabeza Tubular

No. de Parte	Descripción	Material	Acabado	Llave No. de Parte
41-18BK	tubular	zinc fundido	pulverizado negro mate	**3-13K**

- ensamblaje incluye: tuerca de cuerpo, tornillo de retención de leva, anillo sellador de hule, y empaque plano
- levas disponibles por separado. Ver pg. 128 para opción de levas & dimensiones de agarre
- cabeza tubular para optima seguridad
- cumple con los requisitos NEMA tipo 4 y 12

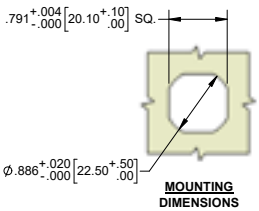

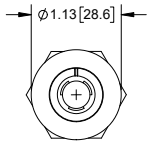

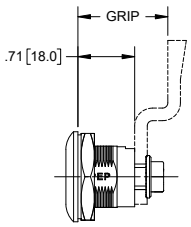



Cerrojos de Cuarto de Vuelta con Cabeza Ranurada

No. de Parte	Descripción	Material	Acabado	Llave No. de Parte
41-01BK	ranura a prueba de monedas	zinc fundido	texturado negro	sin llave

- ensamblaje incluye: tuerca de cuerpo, tornillo de retención de leva, anillo sellador de hule, y empaque plano
- levas disponibles por separado. Ver pg. 128 para opción de levas & dimensiones de agarre
- cabeza con ranura a prueba de monedas para optima seguridad
- cumple con los requisitos NEMA tipo 4 y 12

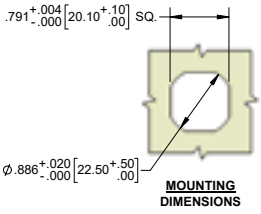

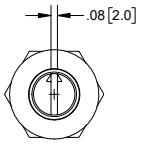

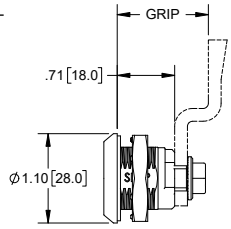



Cerrojos de Cuarto de Vuelta

Características

- cumple con los requisitos NEMA tipo 4, 4X y 12
- levas disponibles por separado. Ver pg. 128 para opción de levas & dimensiones de agarre
- * llaves disponibles por separado. Ver tabla para código de llave
- cerrojos de esta página pueden ser utilizados en combinación con la cubierta de plástico (parte no. **KH55**) de la página 118
- juego de piezas incluye:
  - tuerca de cuerpo
  - tornillo de retención para la leva
  - arandela
  - empaque plano
  - anillo sellador de hule

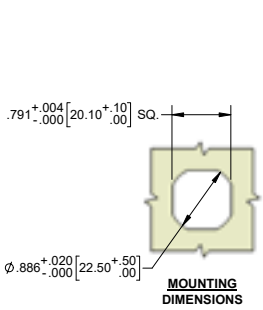

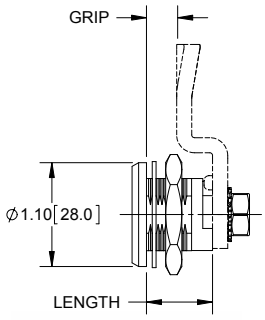



Cerrojos de Cuarto de Vuelta con Ranura

Numero de Parte	Longitud	Material		Acabado		Llave No. de Parte
		Carcasa	Centro	Carcasa	Centro	
12	.709 [18.00]	zinc fundido	zinc fundido	cromado	cromado	sin llave
12BK	.709 [18.00]	zinc fundido	zinc fundido	e-coat negro	e-coat negro	sin llave
12PBK	.709 [18.00]	plástico	zinc fundido	negro	cromado	sin llave
12SS	.709 [18.00]	304SS	304SS	pulido a maquina	pulido a maquina	sin llave
12SST	.709 [18.00]	316SS	316SS	pulido a maquina	pulido a maquina	sin llave
12SST-50*	.709 [18.00]	316SS	316SS	pulido a maquina	pulido a maquina	sin llave

- * parte no. **12SST-50** incluye resorte comprimido en vez de arandela

Cerrojos de Cuarto de Vuelta con Extrusión Cuadrada

Numero de Parte	Longitud	Material	Acabado	Tamaño del Cuadro	Cabeza con Flecha	Llave No. de Parte
14	.689 [17.50]	zinc fundido	cromado	7mm	no	**4-16K**
14-50*	.709 [18.00]	zinc fundido	cromado	7mm	no	**4-16K**
14BK-50*	.709 [18.00]	zinc fundido	negro, liso	7mm	no	**4-16K**
14-01	.709 [18.00]	zinc fundido	cromado	8mm	si	**4-19K01**
14BK-01	.709 [18.00]	zinc fundido	negro	8mm	si	**4-19K**

- * partes no. **14-50** & **14BK-50** incluyen resorte comprimido en vez de arandela



7mm
sin flecha



8mm
con flecha

Cerrojos de Cuarto de Vuelta

NEMA 4 | NEMA 12 | UV | IP65 RATED

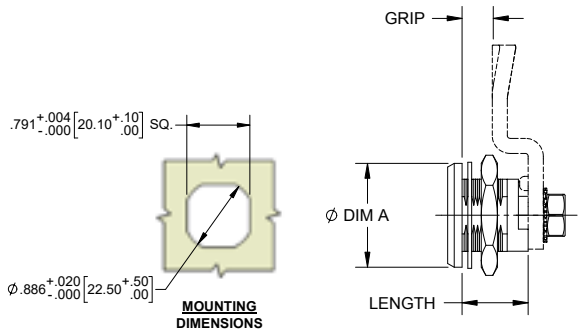

Características

- cumple con los requisitos NEMA tipo 4 y 12
- levas disponibles por separado. Ver pg. 128 para opción de levas & dimensiones de agarre
- * llaves disponibles por separado. Ver tabla para código de llave
- juego de piezas incluye:
  - tuerca de cuerpo
  - tornillo de retención para la leva
  - arandela
  - empaque plano
  - anillo sellador de hule
- cerrojos de esta página, con la excepción de parte no. **19**, pueden ser utilizados en combinación con la cubierta de plástico (parte no. **KH55BK-10**) de la página 118



Cerrojos de Cuarto de Vuelta con Corte de Doble Cifra

Numero de Parte	Longitud	Ø Dim A	Material	Acabado	Tamaño del Centro	* Llave No. de Parte
18	.689 [17.50]	1.10 [28.00]	zinc fundido	cromado	3mm	**4-14K**
18BK	.709 [18.00]	1.10 [28.00]	zinc fundido	negro, texturado	3mm	**4-14K**
18-01	.709 [18.00]	1.10 [28.00]	zinc fundido	cromado	5mm	**4-14K**
18BK-01	.709 [18.00]	1.10 [28.00]	zinc fundido	negro, texturado	5mm	**4-14K**



Cerrojos de Cuarto de Vuelta con Corte de Doble Cifra y Resorte de Compresión

Numero de Parte	Longitud	Ø Dim A	Material	Acabado	Tamaño del Centro	* Llave No. de Parte
18-50	.709 [18.00]	1.10 [28.00]	zinc fundido	cromado	5mm	**4-14K**
18BK-50	.709 [18.00]	1.10 [28.00]	zinc fundido	negro, liso	5mm	**4-14K**

- utiliza resorte de compression en vez de arandela de disco



Cerrojo de Cuarto de Vuelta con Extrusión Triangular

Numero de Parte	Longitud	Ø Dim A	Material	Acabado	Tamaño del Centro	* Llave No. de Parte
30	.689 [17.50]	1.26 [32.00]	zinc fundido	cromado	7mm	**4-15K**
30BK	.709 [18.00]	1.26 [32.00]	zinc fundido	negro, texturado	7mm	**4-15K**
30-01	.709 [18.00]	1.26 [32.00]	zinc fundido	cromado	8mm	**4-15K01**
30BK-01	.709 [18.00]	1.26 [32.00]	zinc fundido	negro, texturado	8mm	**4-15K01**



Cerrojo de Cuarto de Vuelta con Centro de Manija

Numero de Parte	Longitud	Ø Dim A	Material	Acabado	* Llave No. de Parte
19	.689 [17.50]	1.10 [28.00]	plástico ABS	negro	sin cerradura

Cerrojos de Cuarto de Vuelta con Carcasa Larga

No. de Oarte	Longitud	Tipo de Centro	Material	Acabado	Llave No. de Parte
12-30CH	1.18 [30.0]	ranura	zinc fundido	cromado	**no key**
12-30BK				negro, texturado	
12-10CH	1.97 [50.0]			cromado	
12-10BK				negro, texturado	
14-30	1.18 [30.0]	cuadro de 7MM	zinc fundido	cromado	**4-16K**
14-30BK				negro, texturado	
14-10	1.97 [50.0]			cromado	
14-10BK				negro, texturado	
14-305	1.18 [30.0]	cuadro de 8MM	zinc fundido	cromado	**4-19K**
14-305BK				negro, texturado	
14-105	1.97 [50.0]			cromado	
14-105BK				negro, texturado	
18-30	1.18 [30.0]	doble cifra de 3MM	zinc fundido	cromado	**4-14K**
18-30BK				negro, texturado	
18-10	1.97 [50.0]			cromado	
18-10BK				negro, texturado	
30-30	1.18 [30.0]	triangulo de 7MM	zinc fundido	cromado	**4-15K**
30-30BK				negro, texturado	
30-10	1.97 [50.0]			cromado	
30-10BK				negro, texturado	
30-305	1.18 [30.0]	triangulo de 8MM	zinc fundido	cromado	**4-15K01**
30-305BK				negro, texturado	
30-105	1.97 [50.0]			cromado	
30-105BK				negro, texturado	

▸ levas disponibles por separado. Ver pg. 128 para opción de levas & dimensiones de agarre



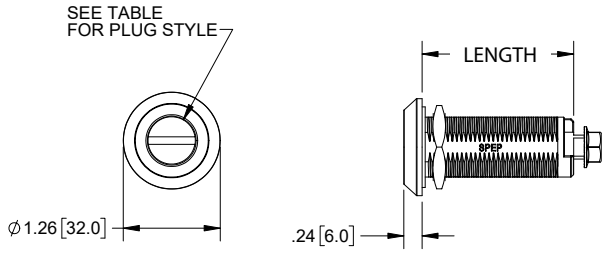

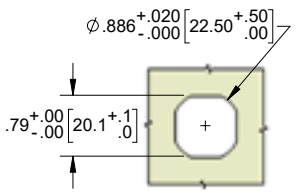

MOUNTING DIMENSIONS

Cerrojos de Cuarto de Vuelta Tipo Mariposa con Carcasa Larga

No. de Parte	Material	Acabado	Código de Llave
13-10	zinc fundido	cromado	sin cerradura
13-10BK		negro, texturado	sin cerradura
16-10		cromado	333
16-10BK		negro, texturado	333

▸ levas disponibles por separado. Ver pg. 128 para opción de levas & dimensiones de agarre



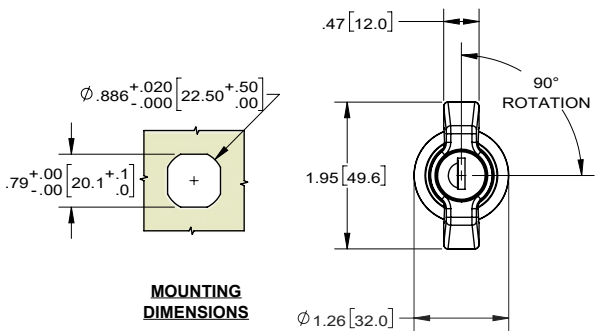

MOUNTING DIMENSIONS

Cierres de Cuarto de Vuelta de Zinc Fundido, Tipo Empujar para Cerrar

FAMILIA de PRODUCTOS NUEVOS

IP40



Tipo de Centro		Llave/ Herramienta	Mano Izquierda		Mano Derecha	
			Cromado	Negro con Textura	Cromado	Negro con Textura
Ranurado		**desarmador**	**42-00L**	**42-00BKL**	**42-00R**	**42-00BKR**
A Prueba de Monedas		**desarmador**	**42-01L**	**42-01BKL**	**42-01R**	**42-01BKR**
Hexagonal Empotrado 10MM		**10mm Llave Allen**	**42-03L**	**42-03BKL**	**42-03R**	**42-03BKR**
Doble Cifra 3MM		**4-14K**	**42-143L**	**42-143BKL**	**42-143R**	**42-143BKR**
Doble Cifra 5MM		**4-14K**	**42-145L**	**42-145BKL**	**42-145R**	**42-145BKR**
Triangulo 7MM		**4-15K**	**42-157L**	**42-157BKL**	**42-157R**	**42-157BKR**
Triangulo 8MM		**4-15K01**	**42-158L**	**42-158BKL**	**42-158R**	**42-158BKR**
Cuadrado 7MM		**4-16K**	**42-16L**	**42-16BKL**	**42-16R**	**42-16BKR**
Cuadrado 8MM		**4-19K**	**42-19L**	**42-19BKL**	**42-19R**	**42-19BKR**
Hexagonal 10MM (Bellcore 216)		**dado de 10mm**	**42-21L**	**42-21BKL**	**42-21R**	**42-21BKR**
Bellcore Electronics		**392-K**	**42-22L**	**42-22BKL**	**42-22R**	**42-22BKR**

- cerrojo practico con leva de retorno de resorte
- anillo de hule (o-ring) **no** incluido para garantizar un retorno suave de la acción del resorte
- zinc fundido a presión con acabado negro texturizado o cromado
- incluye:
  - leva fija premontada
  - tuerca del cuerpo
  - sello
  - tornillo de montaje M6

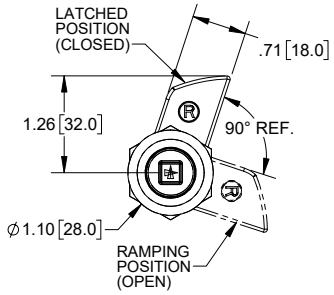

FRONT VIEW (RH)

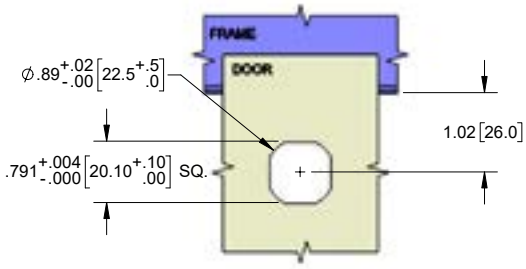

MOUNTING DIMENSIONS

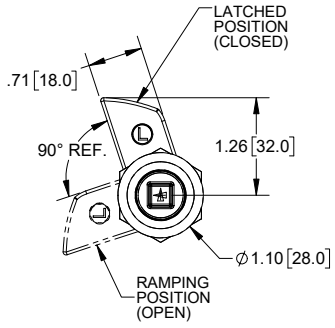

FRONT VIEW (LH)

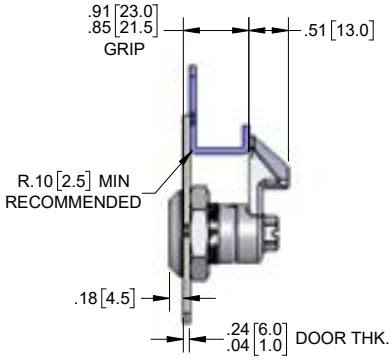

SIDE VIEW

Cierres de Cuarto de Vuelta de 304SS, Tipo Empujar para Cerrar

FAMILIA de PRODUCTOS NUEVOS · IP40

Tipo de Centro	Mano Izquierda	Mano Derecha
Cuadro Empotrado 8MM	42-07SSL	42-07SSR

- material 304SS con acabado natural
- cerrojo practico con leva de retorno de resorte
- anillo de hule (o-ring) **no** incluido para garantizar un retorno suave de la acción del resorte
- incluye:
  - leva fija premontada
  - tuerca del cuerpo
  - sello
  - tornillo de montaje M6



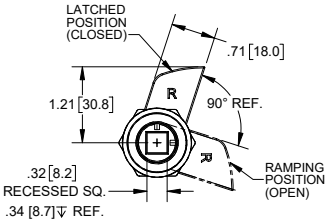

FRONT VIEW (RH)

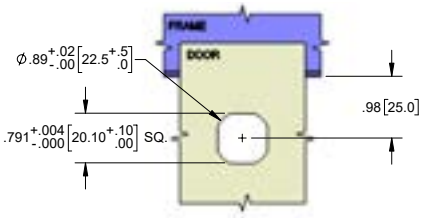

MOUNTING DIMENSIONS

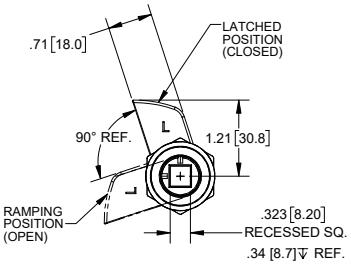

FRONT VIEW (LH)

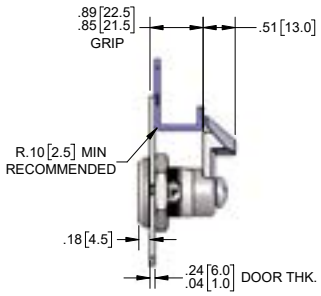

SIDE VIEW

Cierre de Cuarto de Vuelta con Centro Tipo Triangulo

PRODUCTO NUEVO

No. de Parte	Material	Acabado	Tipo de Centro
41-50	zinc fundido	cromado	triangulo con flecha 8MM

- llave no. de parte **4-15K01**
- ver pg. 128 para opción de levas & dimensiones de agarre

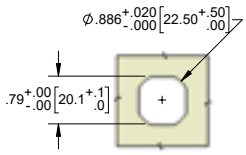

MOUNTING DIMENSIONS

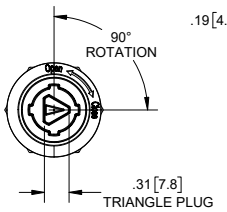

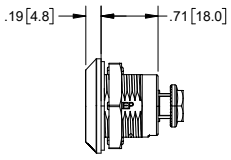



Cerrojo de Cuarto de Vuelta con Anillo Tipo "D"

NEMA 4 · NEMA 12 · IP65 RATED

Numero de Parte	Material		Acabado	
	Carcasa	Centro & Anillo "D"	Carcasa	Centro & Anillo "D"
33BK-50	zinc fundido	zinc fundido	negro, liso	cromado

- cumple requisitos NEMA tipo 4 & 12 de gabinetes
- levas disponible por separado. Ver seleccion de levas y dimension de agarre en pg. 128

- ensamblaje incluye:
  - tuerca de cuerpo
  - tornillo para montar leva
  - resorte de compresion
  - face gasket
  - anillo de hule interno
  - pin de 304SS moleteado



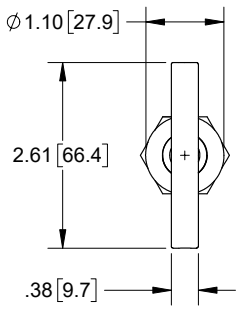

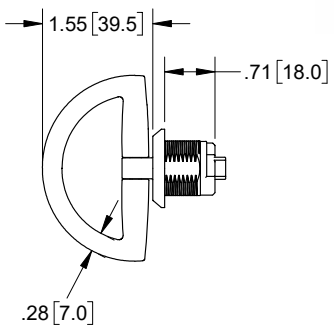

Cubierta de Plastico para Cierres de Cuarto de Vuelta



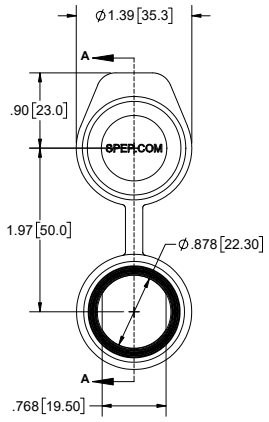

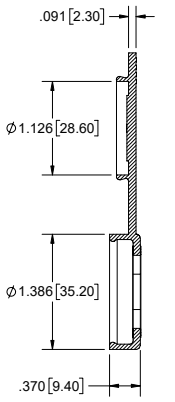

Numero de Parte	Material	Acabado
KH55BK-10	thermoplastico	negro, textura ligera

- protege el cierre del agua y polvo
- puede utilizar con cierres de las paginas 110-113 y 157-159 que no son tipo mariposa

Jalador Para Cerrojos UV



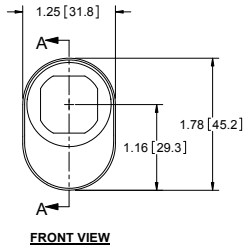

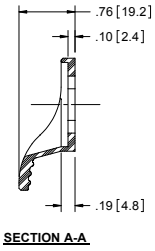

Numero de Parte	Material	Acabado
KH38BK	termoplástico con estabilizadores UV	texturado

- el agarre de leva se reduce por .10" con el uso de esta parte

Bases de Candado Para Cerrojos de Cuarto de Vuelta



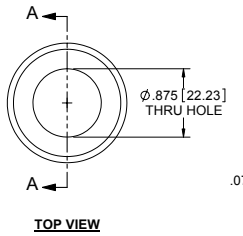

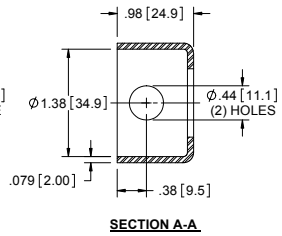

Numero de Parte	Material	Acabado
KH30BK	acero	pulverizado negro
KH30SS	304SS	pasivado

- para candados con grillete de Ø.375 (3/8)
- el agarre disminuye .08" cuando se utiliza esta parte

Cerrojos de Cuarto de Vuelta con Porta-candado NEMA 4 NEMA 12 IP65 RATED



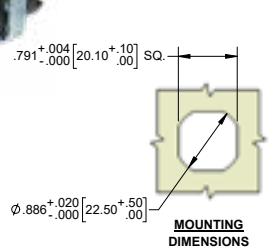

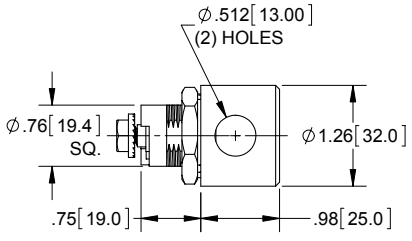

Numero de Parte	Descripción	No. de Parte de Llave
41-20BK	ranura	sin llave
41-21BK	doble cifra 3mm	**4-14K**
41-22BK	triangulo de 7mm	**4-15K**
41-23BK	cuadro de 7mm	**4-16K**
41-24BK	cuadro de 8mm	**4-19K**

- material: zinc fundido, pulverizado negro
- cumple con los requisitos NEMA tipo 4, 12 y IP65. incluye:
  - anillo sellador de hule y empaque plano con clasificación UL
  - tornillo de montaje
  - tuerca de cuerpo
  - arandela
- levas disponible por separado. Ver pagina 128 para selección de levas y dimensión de agarre

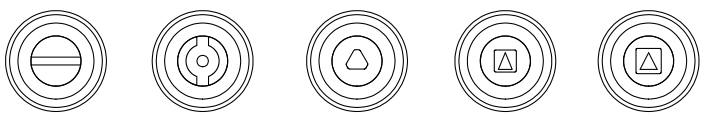

SLOTTED | 3MM DOUBLE BITTED | 7MM TRIANGLE | 7MM SQUARE | 8MM SQUARE

316SS NEMA 4 NEMA 4x NEMA 12 IP65 RATED

Cerrojos de Cuarto de Vuelta Pequeños

Características

- incluye:
  - tuerca de cuerpo de montaje
  - tornillo para fijación de leva
  - empaque
  - anillo de hule (o-ring)
  - arandela
- levas disponible por separado. Ver selección abajo
- cumple con los requisitos NEMA tipo 12; NEMA tipo 4 & 4X para parte de acero inoxidable
- llaves disponibles por separado:
  llave cuadrada de 6 mm como **40-01K** NUEVO
  llave triangular de 7 mm como **40-02K** NUEVO

No. de Parte	Material	Acabado	Tipo de Centro	Descripción
40-00	zinc fundido	cromado		
40-00BK	zinc fundido	pulverizado negro		ranurado
NUEVO **40-00SST**	316SS	pasivado		
40-01	zinc fundido	cromado		
40-01BK	zinc fundido	pulverizado negro		cuadro de 6mm
NUEVO **40-01SST**	316SS	pasivado		
40-02	zinc fundido	cromado		
40-02BK	zinc fundido	pulverizado negro		triangulo de 7mm
40-02SS	304SS	pulido a maquina		
40-03	zinc fundido	cromado		
40-03BK	zinc fundido	pulverizado negro		tipo manija
NUEVO **40-03SST**	316SS	pasivado		

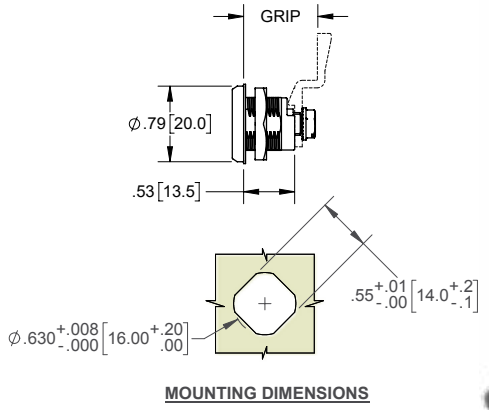



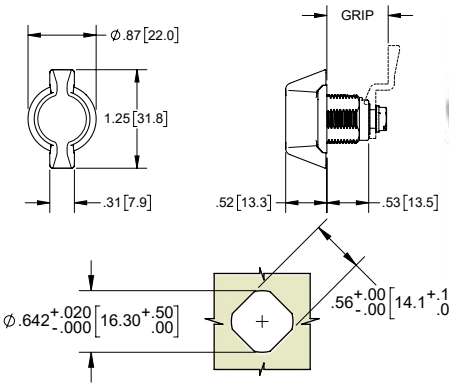



Cerrojos de Cuarto de Vuelta Pequenos con Manija Tipo Palomilla

No. de Parte	Material	Acabado	Descripción	Codigo de Llave
40-04	zinc fundido	cromado	manija tipo palomilla	sin cerradura
40-04BK		pulverizado negro		sin cerradura
40-04LK		cromado		2233
40-04BKLK		pulverizado negro		2233

Levas

No. de Parte	Agarre	Estilo de Leva	Material	Acabado
40C10	.53 [13.5]	recta	acero	zinc
NUEVO **40C10SS**			304SS	pasivado
40C05	.30 [7.5]	desplace hacia adentro	acero	zinc
NUEVO **40C05SS**			304SS	pasivado
40C15	.77 [19.5]	desplace hacia afuera	acero	zinc
NUEVO **40C15SS**			304SS	pasivado

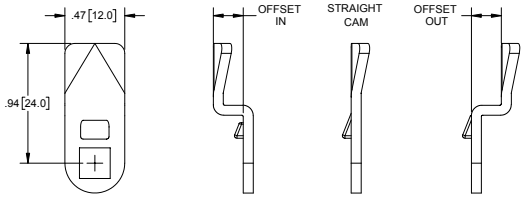

Cerrojos de Levas

No. de Parte	Material	Acabado
K201CP	zinc fundido	cromo
K201BK	zinc fundido	pulverizado negro

- código de llave 2233
- incluye leva



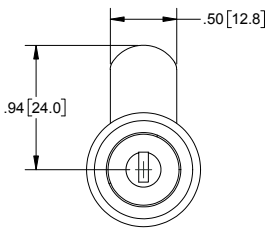

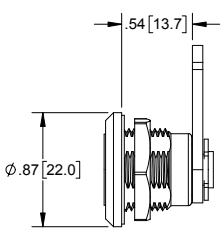

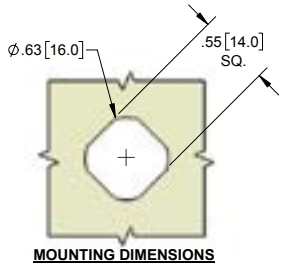

Cerrojos de Cuarto de Vuelta con Manija "T"

NEMA 4 | NEMA 4x | NEMA 12 | IP65 RATED | 316SS


negro


cepillado


cromo pulido

Numero de Parte	Material		Acabado		Código de Llave
	Manija "T"	Carcasa	Manija "T"	Carcasa	
41-12P	plástico	zinc fundido	negro	pulverizado negro	333
41-13P	plástico	zinc fundido	negro	pulverizado negro	sin seguro
41-12BK	zinc fundido	zinc fundido	pulverizado negro	pulverizado negro	333
41-13BK	zinc fundido	zinc fundido	pulverizado negro	pulverizado negro	sin seguro
41-12CH	zinc fundido	zinc fundido	cromo pulido	cromo pulido	333
41-13CH	zinc fundido	zinc fundido	cromo pulido	cromo pulido	sin seguro
41-12SST	316SS	316SS	cepillado	cepillado	333
41-13SST	316SS	316SS	cepillado	cepillado	sin seguro

- ensamblaje incluye: tuerca de cuerpo, tornillo de retención de leva, anillo sellador de hule, y empaque plano
- levas disponibles por separado. Ver pagina 128 para levas y dimensiones de agarre
- cumple con los requisitos NEMA tipo 12; NEMA tipo 4 & 4X para parte de acero inoxidable sin seguro
- manijas con seguro incluyen (2) llaves & seguro con cara de acero inoxidable con cortinilla anti polvo

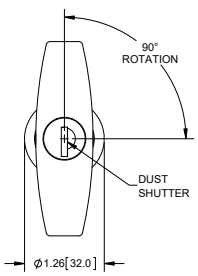

FRONT VIEW

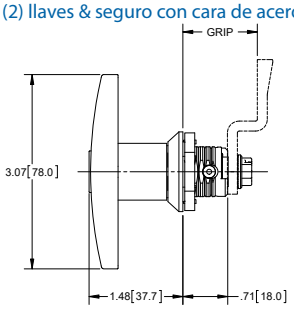

RIGHT SIDE VIEW

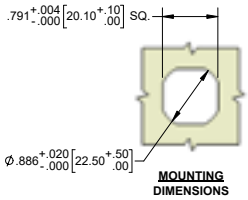

MOUNTING DIMENSIONS

Cierre de Cuarto de Vuelta con Manija Tipo "T"

NEMA 4 | IP65 RATED | PRODUCTO NUEVO



No. de Parte	Material	Acabado
41-28BK	zinc fundido	pulverizado negro

- ver pg. 128 para opción de levas & dimensiones de agarre

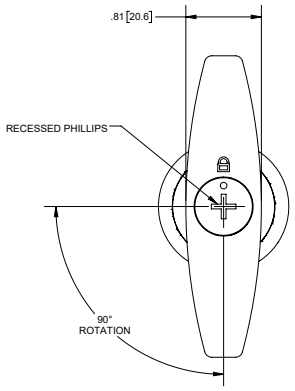

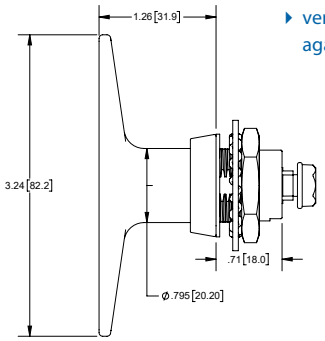

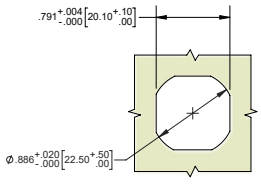

MOUNTING DIMENSIONS

Cerradura de Cuarto de Vuelta de Plástico

NEMA 12 | IP65 RATED



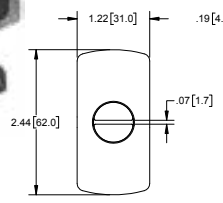

FRONT VIEW

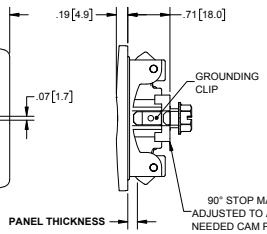

RIGHT SIDE VIEW

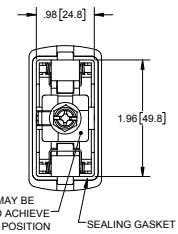

REAR VIEW

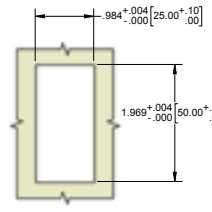

MOUNTING DIMENSIONS

Numero de Parte	Material	Espesor de Panel
41P-51	plástico negro	.0315 [.800] - .0590 [1.500]
41P-52		.0512 [1.300] - .0787 [2.000]
41P-53		.0709 [1.800] - .0984 [2.500]
41P-54		.0906 [2.300] - .1181 [3.000]
41P-55		.1102 [2.800] - .1378 [3.500]

- levas disponibles por separado. Ver pagina 128 para dimensión de agarre
- instalación de presión
- Incluye clip de conexión a tierra de acero inoxidable

Manijas de Cuarto de Vuelta con Cerrojo

Numero de Parte	Código de Llave	Manija "L" & Carcasa	
		Material	Acabado
41-11	K14	zinc fundido	cromado
41-1101	K16	zinc fundido	cromado
41-11BK	333	zinc fundido	pulverizado negro
NUEVO **41-11CH**	333	zinc fundido	cromado
41-11SST	333	316SS	cepillado
41-15	sin seguro	zinc fundido	cromado
41-15BK	sin seguro	zinc fundido	pulverizado negro
41-15SST	sin seguro	316SS	cepillado



- incluye: tuerca de cuerpo, tornillo de retención de leva, y sellos: (2) anillos internos de hule y un empaque plano
- incluye: (2) llaves & seguro con cara de acero inoxidable con cortinilla anti polvo
- cumple con los requisitos NEMA tipo 12; NEMA tipo 4 & 4X para parte de acero inoxidable sin seguro
- levas disponibles por separado. Ver pagina 128 para levas y dimensiones de agarre

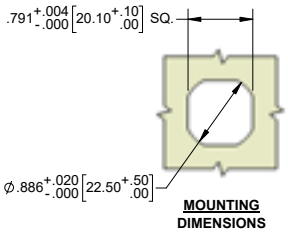

MOUNTING DIMENSIONS

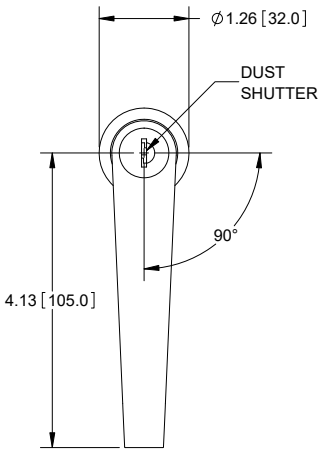

FRONT VIEW

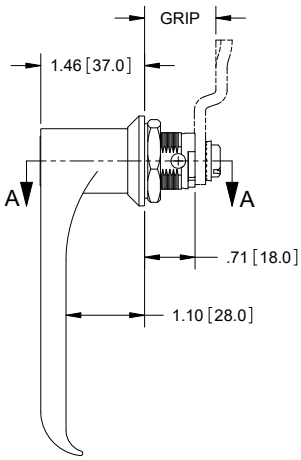

RIGHT SIDE VIEW

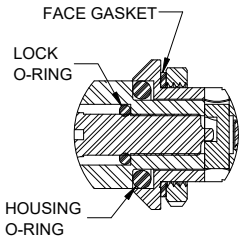

SECTION A-A

Manijas Tipo "L" de Cuarto de Vuelta con Placa de 304SS con Porta-candado

No. de Parte	Material	Acabado
41-16	zinc fundido	cromo
41-16BK	zinc fundido	pulverizado negro, texturizado



- incluye: tuerca de cuerpo, tornillo de montaje y sellos
- acepta candados con grillete de hasta Ø.25 (1/4)
- levas disponible por separado. Ver pagina 128 para levas y dimensiones de agarre
- placa con porta-candado tiene resorte de tensión

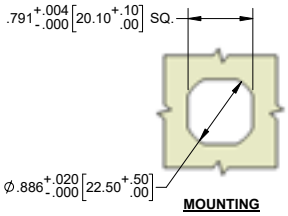

MOUNTING DIMENSIONS

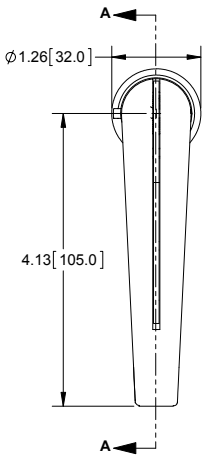

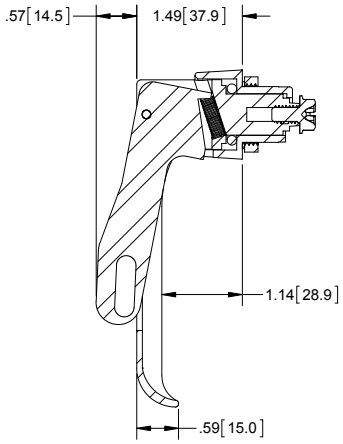

SECTION A-A

Manijas Tipo "L" de Cuarto de Vuelta con Porta-candado

NEMA 4 NEMA 4x NEMA 12 IP65 RATED 316SS



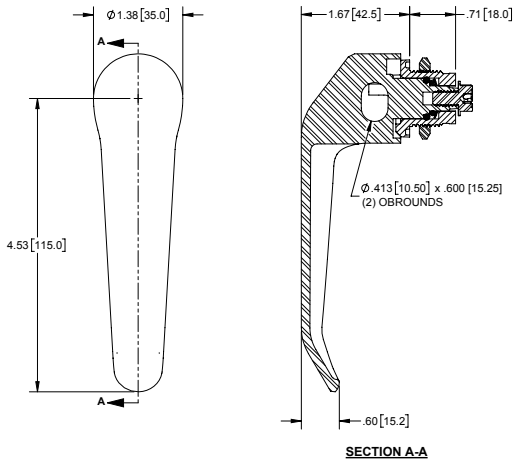

SECTION A-A

No. de Parte	Material	Acabado
41-17	zinc fundido	cromo
41-17BK	zinc fundido	pulverizado negro, liso
41-17SST	316SS	cepillado

- acepta candados con grillete de hasta Ø.375 (3/8)
- levas disponible por separado. Ver pagina 128 para levas y dimensiones de agarre
- cumple con los requisitos NEMA tipo 12; NEMA tipo 4 & 4X para parte de acero inoxidable

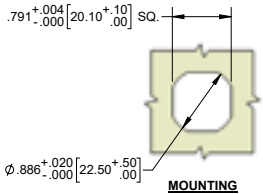

MOUNTING DIMENSIONS

Manija de Cuarto de Vuelta con Porta-candado

NEMA 12 IP65 RATED



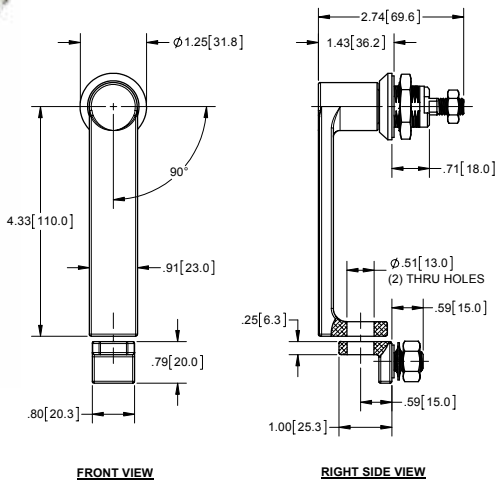

FRONT VIEW RIGHT SIDE VIEW

Numero de Parte	Manija "L" & Carcasa	
	Material	Acabado
41-14BK	manija y sujetador de aluminio	pulverizado negro

- incluye tuerca de cuerpo, tornillo de retención de leva, anillo sellador de hule, y empaque plano
- cumple con los requisitos NEMA tipo 12
- levas disponible por separado. Ver pagina 128 para levas y dimensiones de agarre

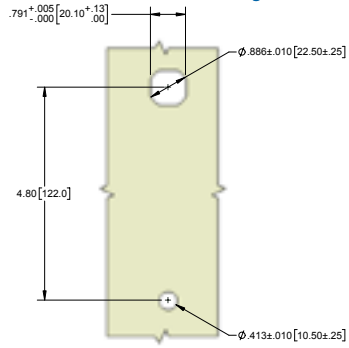

MOUNTING DIMENSIONS

Manijas "L" Tipo " Defeater" de Cuarto de Vuelta con Porta-candado



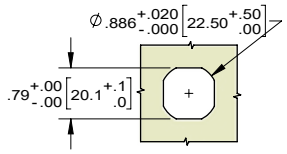

MOUNTING DIMENSIONS

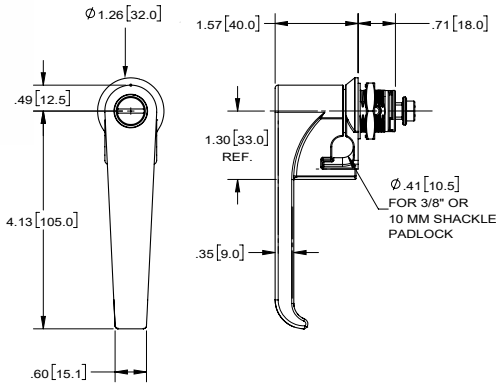

Numero de Parte	Centro/ Código de Llave	Descripción	Manija "L" & Carcasa	
			Material	Acabado
41-25BK	código de llave CH751	sin mecanismo "defeater"	zinc fundido	texturado, pulverizado negro
41-26BK	sin cerradura	sin mecanismo "defeater"	zinc fundido	
41-27BK	2MM wide x 4MM deep ranura a prueba de monedas	manija tipo "defeater"	zinc fundido	

- el centro ranurado cuenta con una ranura empotrada a prueba de monedas para mayor seguridad
- el centro ranurado con resorte lo convierte en una manija tipo "defeater" que requiere ambas manos para operar
- la arandela de tope trasera se puede ajustar para que esta manija gire en sentido horario o antihorario
- utilizada con candado de grillete con medida 3/8" o 10mm
- se puede utilizar con levas de la página 134

PAT. NEMA 4 NEMA 4x NEMA 12 IP66 Cerrojos de Cuarto de Vuelta

Características

- leva gira 90°
- cumple con los requisitos NEMA tipo 4, 4X y 12
- incluye tornillo de retención de leva, arandela, anillo sellador de hule y empaque plano con clasificación UL
- material de carcasa: zinc fundido
- levas disponibles por separado. Ver pagina 128 para levas y dimensión de agarre. Para cerrojos en esta pagina sume .185 [4.70] a toda leva para obtener la medida correcta
- llaves disponibles por separado. Ver la tabla para el numero de parte de llave.

Numero de Parte	Descripción	Material	Acabado	No. de Parte de Llave	Estilo de Cara
1120-01	ranurada	zinc fundido	cromado	sin llave	
1120SS-01	ranurada con seña de posición	304SS	pulido	sin llave	
1123-01	cuadro de 7MM	zinc fundido	cromado	**14K**	
1124-01	doble cifra	zinc fundido	cromado	**18K**	
1125-01	triangulo de 7MM	zinc fundido	cromado	**30K**	

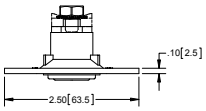

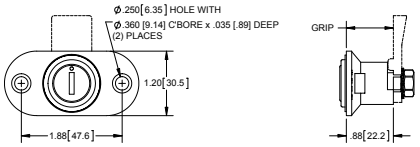



parte no. **1120-01**
patentado

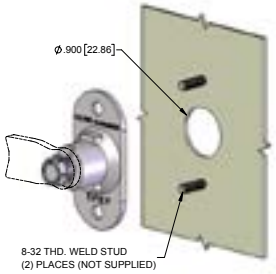

MOUNTING DIMENSIONS

Cerrojos de Llave

No. de Llave	Material	Acabado	Código de Llave
1121-01-B01	zinc fundido	pintado negro	B01
1121-01-B02	zinc fundido	pintado negro	B02
1121-01-B03	zinc fundido	pintado negro	B03
1121-01-B04	zinc fundido	pintado negro	B04
1121-01-B05	zinc fundido	pintado negro	B05
1121NL-01	zinc fundido	pintado negro	sin seguro

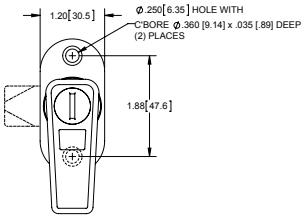



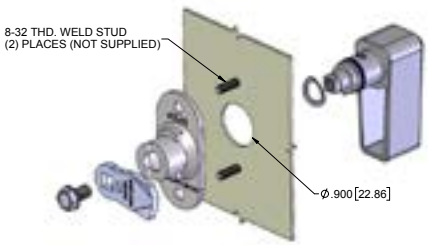

MOUNTING DIMENSIONS

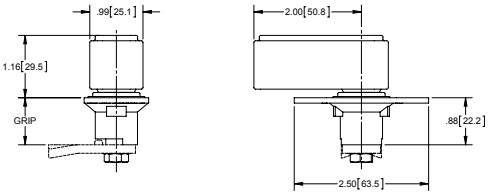

Cerrojo Ranurado con Contrapaso y Porta-candado

No. de Llave	Material	Acabado
1122-01	zinc fundido	pintado negro

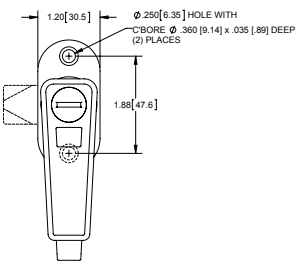



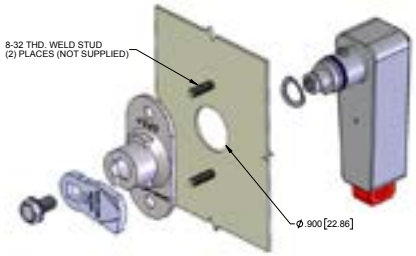

MOUNTING DIMENSIONS

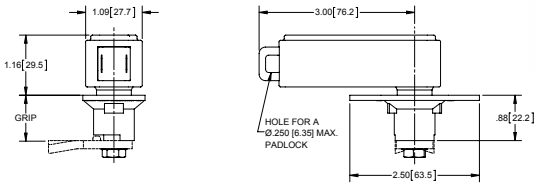

Manijas Tipo "Defeater" de Zinc Fundido con Porta-candado

NEMA 4 NEMA 12 PAT.



parte no. **3950-333**
patentada



parte no. **3951**

Numero de Parte	Descripción	No. de Parte de Llave	Material	Acabado	Longitud de Eje	Estilo de Eje	Tamaño de Eje	Montaje
3950*	sin cerradura	sin llave	zinc fundido	pulverizado negro mate	1.44 [36.6]	rosca de 3/8" - 24	.312 [7.9] sq.	ciego
3950-333	cerradura de llave	código EK 333 (incluye 2 llaves)						
3950-751	cerradura de llave	código CH 751 (incluye 2 llaves)						
3951	centro ranurado	sin llave						
3952	centro de triangluo de 7mm	**4-15K**						
3953	centro de cuadro de 7mm	**4-16K**						
3954	centro de doble cifra de 3mm	**4-14K**						
3955-333*	con cerradura de llave	código EK 333 (incluye 2 llaves)						
3955-751*	con cerradura de llave	código CH 751 (incluye 2 llaves)						

- * partes numero **3950**, **3955-333** y **3955-751** no son manijas tipo "defeater"
- rotación de 90° de manija se ajusta al rotar la arandela de retención localizada en la base
- todas las manijas diseñadas para candado de medida Ø.38 [9.5] (3/8"), y no más pequeño que de medida Ø.25 [6.4] (1/4") para evitar acceso
- empaque de sello esta integrado en la base
- cumple con los requisitos NEMA tipo 4 & 12
- llaves incluidas con manijas excepto con no de parte: **3952**, **3953** & **3954**
- levas disponible por separado, ver pagina 128 para levas y dimensión de agarre

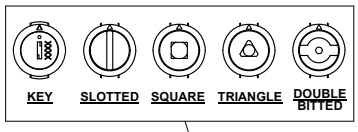

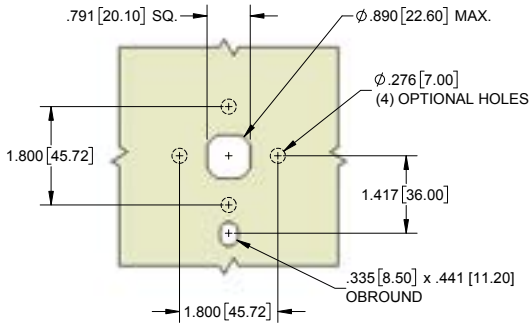

MOUNTING DIMENSIONS

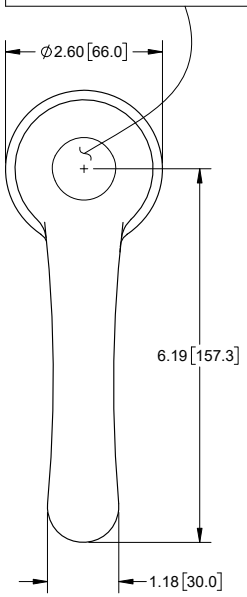

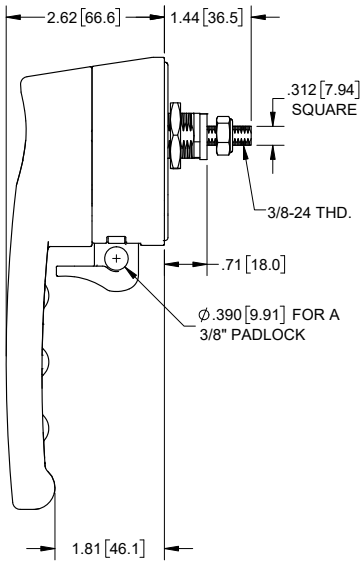

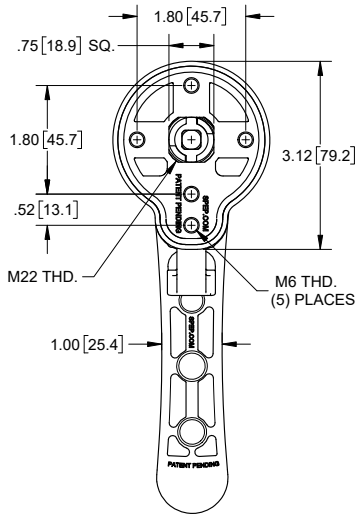

PAT. 316SS NEMA 4x Manijas Tipo "Defeater" con Porta-candado

Numero de Parte	Descripción	No. de Parte de Llave	Material	Acabado	Longitud de Eje	Estilo de Eje	Tamaño de Eje	Montaje
3951SST	centro ranurado	sin llave	316SS	pasivado	1.52 [38.7]	roscado	.312 [7.9]	ciego
NUEVO **3954SST**	centro de doble cifra de 3mm	**4-14K**						
3950SST*	sin cerradura de llave, sin contrapaso	sin llave	316SS	pasivado	1.52 [38.7]	roscado	.312 [7.9]	ciego
3950SST-333	cerradura de llave	código 333 (incluye 2 llaves)	316SS	pasivado	1.52 [38.7]	roscado	.312 [7.9]	ciego
NUEVO **3950SST-751**	cerradura de llave	código 751 (incluye 2 llaves)						
3955SST-333*	cerradura de llave, sin contrapaso	código 333 (incluye 2 llaves)	316SS	pasivado	1.52 [38.7]	roscado	.312 [7.9]	ciego



patentado

- el centro con resorte las convierte en manija tipo "defeater" que requieren ambas manos para operar
- * no. de partes **3950SST** & **3955SST-333** no son manijas tipo "defeater"
- rotación de 90° de manija se ajusta al rotar la arandela de retención localizada en la base
- ejes roscados tienen rosca de M10 x 1.5
- El gatillo tiene (2) orificios: el orificio grande acepta un grillete de candado estándar de 3/8" y un grillete de candado de 1/4" en el orificio más pequeño
- empaque de sello esta integrado en la base
- cumple con los requisitos NEMA tipo 4X
- levas disponible por separado, ver pagina 128 para levas y dimensión de agarre

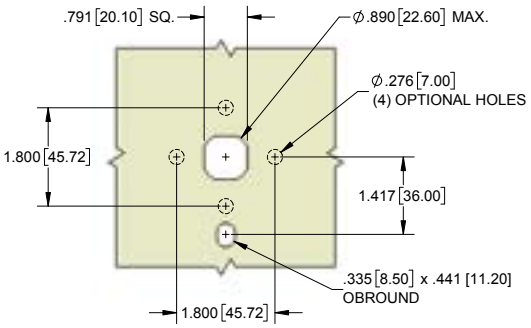

MOUNTING DIMENSIONS

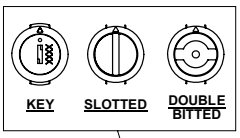

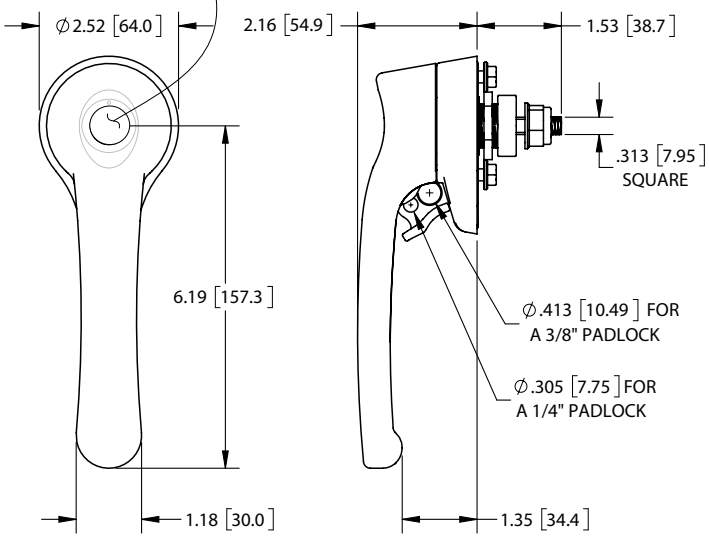

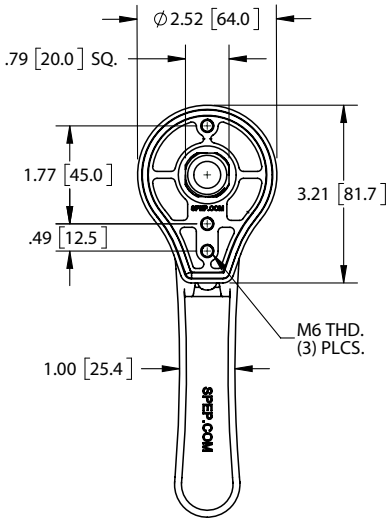

Manijas Tipo "Defeater" con Porta-candado, Diseño Compacto de 316SS

PAT. 316SS NEMA 4x FAMILIA de PRODUCTOS NUEVOS



No. de Parte	Descripción	No. de Parte de Llave	Material	Acabado	Longitud de Eje	Estilo de Eje	Tamaño de Eje	Montaje
3960SST*	sin cerradura de llave	sin llave	316SS	pasivado, cepillado	1.58 [40.0]	roscado	.313 [7.9] sq	ciego
3960SST-333	cerradura de llave	código 333 (incluye 2 llaves)	316SS	pasivado, cepillado	1.58 [40.0]	roscado	.313 [7.9] sq	ciego
3961SST	centro ranurado	sin llave	316SS	pasivado, cepillado	1.58 [40.0]	roscado	.313 [7.9] sq	ciego
3964SST	centro de doble cifra de 3mm	**4-14K**	316SS	pasivado, cepillado	1.58 [40.0]	roscado	.313 [7.9] sq	ciego
3965SST-333*	cerradura de llave sin contrapaso	código 333 (incluye 2 llaves)	316SS	pasivado, cepillado	1.58 [40.0]	roscado	.313 [7.9] sq	ciego

- *no. de partes **3960SST** & **3965SST-333** no son manijas tipo "defeater"
- rotación de 90° de manija se ajusta al rotar la arandela de retención localizada en la base
- ejes roscados tienen rosca de M10 x 1.5
- todas las manijas diseñadas para candado de medida Ø.38 [9.5] (3/8"), y no más pequeño que medida Ø.25 [6.4] (1/4") para restringir acceso
- empaque de sello esta integrado en la base
- cumple con los requisitos NEMA tipo 4X
- levas disponible por separado, ver pagina 128 para levas y dimensión de agarre

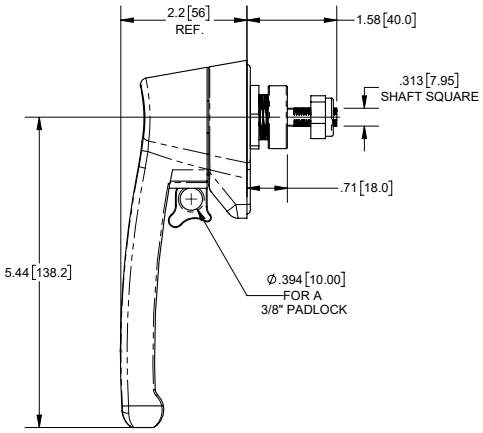

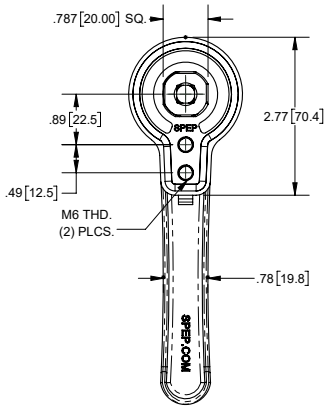

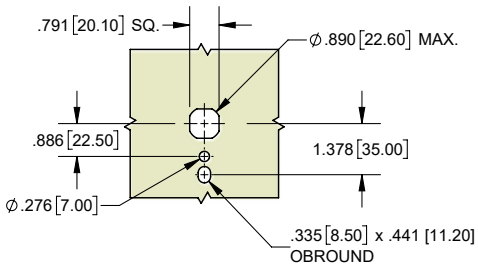

MOUNTING DIMENSIONS

Adaptador de Levas para Cierres de Cuarto de Vuelta

PRODUCTO NUEVO





vista de montaje con Leva de la serie 50C

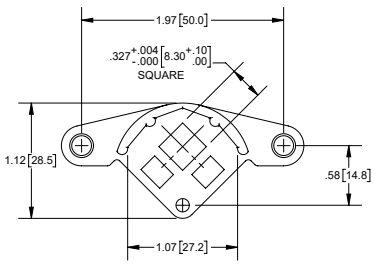

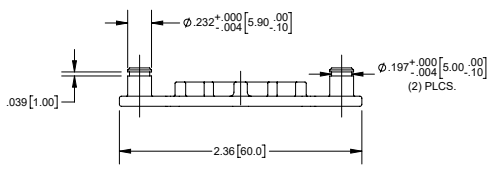

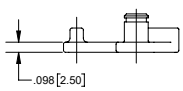

No. de Parte	Material	Acabado
53C00SS	304SS	natural

- convierte levas de un solo punto en multi-punto
- usado con e-clips (no. de parte **XF128**) - disponible por separado
- el adaptador de varilla también esta disponible por separado, parte no. **C20**
- se puede utilizar con las levas de un solo punto de la serie 50C en la página 134

Juegos de Leva de 3 Puntos

Numero de Parte	L
C11	1.625 [41.28]
C12	2.125 [53.98]

- para eje cuadrado de .313"
- zinc fundido con acabado natural
- para uso con varillas **723** (pagina 63)
- levas y cubiertas se envían por separado

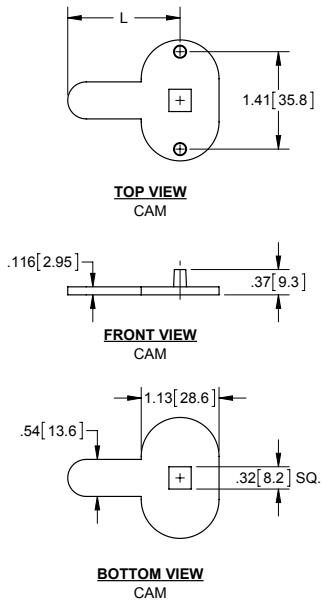



parte no. **C11**



parte no. **C12**

Levas de Tres Puntos con Desplace

Agarre*	No. de Parte	Desplace
.059 [1.50]	**12C61**	.63 [16.0] hacia adentro
.138 [3.50]	**12C60**	.55 [14.0] hacia adentro
.217 [5.50]	**12C59**	.47 [12.0] hacia adentro
.295 [7.50]	**12C58**	.39 [10.0] hacia adentro
.374 [9.50]	**12C57**	.31 [8.0] hacia adentro
.413 [10.50]	**12C56**	.28 [7.0] hacia adentro
.453 [11.50]	**12C55**	.24 [6.0] hacia adentro
.531 [13.50]	**12C54**	.16 [4.0] hacia adentro
.610 [2.00]	**12C53**	.08 [2.0] hacia adentro
recta	**12C52**	recta
.768 [19.50]	**12C62**	.08 [2.0] hacia afuera
.846 [21.50]	**12C63**	.16 [4.0] hacia afuera
.925 [23.50]	**12C64**	.24 [6.0] hacia afuera
.965 [24.50]	**12C65**	.28 [7.0] hacia afuera
1.000 [25.50]	**12C66**	.31 [8.0] hacia afuera
1.083 [27.50]	**12C67**	.39 [10.0] hacia afuera
1.161 [29.50]	**12C68**	.47 [12.0] hacia afuera
1.240 [31.50]	**12C69**	.55 [14.0] hacia afuera
1.319 [33.50]	**12C70**	.63 [16.0] hacia afuera
1.358 [34.50]	**12C71**	.67 [17.0] hacia afuera
1.398 [35.50]	**12C72**	.71 [18.0] hacia afuera
1.476 [37.50]	**12C73**	.79 [20.0] hacia afuera
1.555 [39.50]	**12C74**	.87 [22.0] hacia afuera

- leva de acero con adaptadores de varilla y e-clips de zinc fundido
- acabado: zinc
- el adaptador de varilla también esta disponible por separado, parte no. **C20**
- * los agarres mostrados son para cerrojos de las paginas 110 - 113 con una longitud de cuerpo de .69 [17.5]. Para otras longitudes de cuerpos, consulte la tabla a la derecha



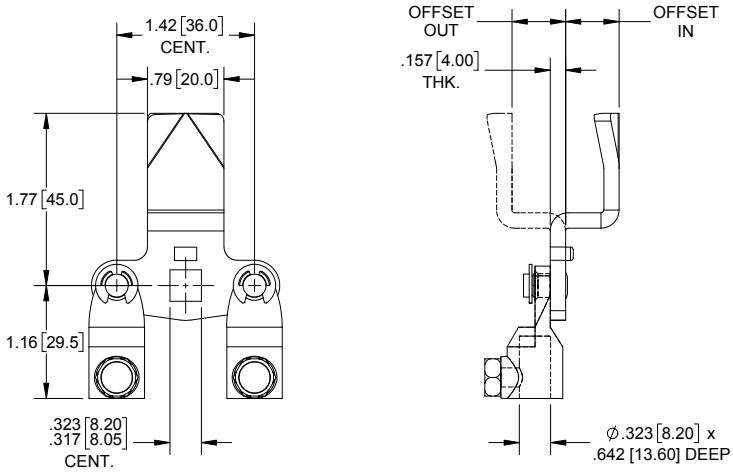

Longitud de Cuerpo	Dimensión a Sumar para Conseguir el Agarre Correcto
.69 [17.5]	igual a los agarres en la tabla de levas
.71 [18.0]	sumar .02 [.50] al agarre de la tabla de levas
.75 [19.1]	sumar .06 [1.60] al agarre de la tabla de levas
.88 [22.4]	sumar .19 [4.90] al agarre de la tabla de levas
1.18 [30.0]	sumar .49 [12.50] al agarre de la tabla de levas
1.97 [50.0]	sumar 1.28 [32.50] al agarre de la tabla de levas

Levas

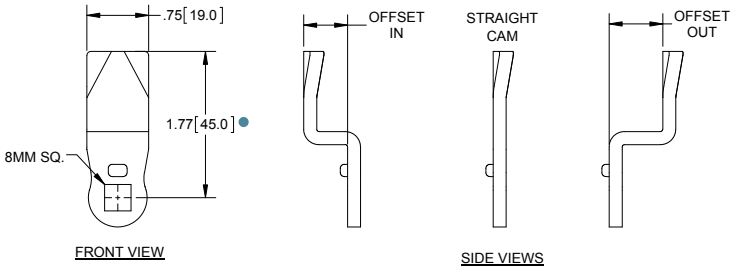

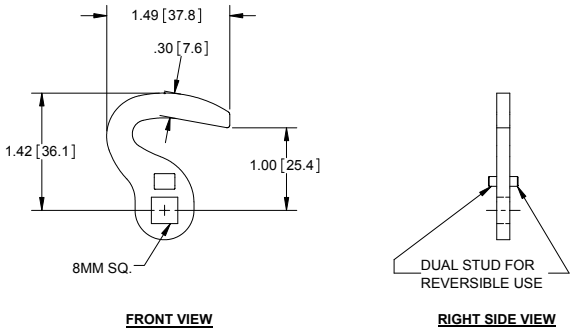

parte no. **12C9-01** ●

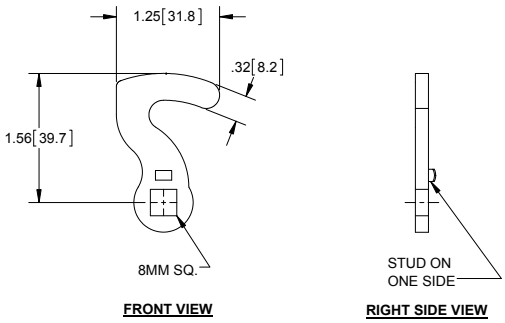

parte no. **12C9**

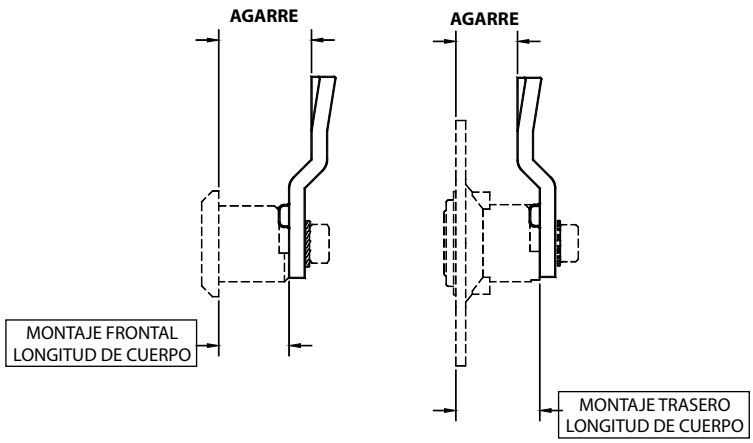

Agarre *	No. de Parte (Acero)	No. de Parte (304SS)	Leva Desplazada
.138 [3.50]	**12C1**	**12C1SS**	.551 [14.00] hacia adentro
.157 [4.00]	**12C15**	**12C15SS**	.531 [13.50] hacia adentro
.236 [6.00]	**12C16**	**12C16SS**	.453 [11.50] hacia adentro
.315 [8.00]	**12C17**	**12C17SS**	.374 [9.50] hacia adentro
.394 [10.00]	**12C18**	**12C18SS**	.295 [7.50] hacia adentro
.512 [13.00]	**12C19**	**12C19SS**	.177 [4.50] hacia adentro
.551 [14.00]	**12C10**	**12C10SS**	.138 [3.50] hacia adentro
.630 [16.00]	**12C20**	**12C20SS**	.059 [1.50] hacia adentro
.689 [17.50]	**12C4**	**12C4SS** ◆	recta
.689 [17.50]	**12C8** ●	**12C8SS** ●	recta
.689 [17.50]	**12C9**	**N/A**	gancho recto (ver ilustración)
.689 [17.50]	**12C9-01** ●	**N/A**	gancho recto (ver ilustración)
.748 [19.00]	**12C5**	**12C5SS**	.059 [1.50] hacia afuera
.768 [19.50]	**12C2**	**12C2SS**	.079 [2.00] hacia afuera
.787 [20.00]	**12C22**	**12C22SS**	.098 [2.50] hacia afuera
.866 [22.00]	**12C6**	**12C6SS**	.177 [4.50] hacia afuera
.945 [24.00]	**12C23**	**12C23SS**	.256 [6.50] hacia afuera
.984 [25.00]	**12C24**	**12C24SS**	.295 [7.50] hacia afuera
1.024 [26.00]	**12C11**	**12C11SS**	.334 [8.50] hacia afuera
1.102 [28.00]	**12C25**	**12C25SS**	.413 [10.50] hacia afuera
1.142 [29.00]	**12C7**	**12C7SS**	.453 [11.50] hacia afuera
1.161 [29.50]	**12C37**	**12C37SS**	.472 [12.00] hacia afuera
1.181 [30.00]	**12C26**	**12C26SS**	.492 [12.50] hacia afuera
1.220 [31.00]	**12C3**	**12C3SS**	.531 [13.50] hacia afuera
1.260 [32.00]	**12C27**	**12C27SS**	.571 [14.50] hacia afuera
1.339 [34.00]	**12C13**	**12C13SS**	.649 [16.50] hacia afuera
1.378 [35.00]	**12C28**	**12C28SS**	.689 [17.50] hacia afuera
1.417 [36.00]	**12C29**	**12C29SS**	.728 [18.50] hacia afuera
1.457 [37.00]	**12C12**	**12C12SS**	.768 [19.50] hacia afuera
1.496 [38.00]	**12C30**	**12C30SS**	.807 [20.50] hacia afuera
1.575 [40.00]	**12C31**	**12C31SS**	.886 [22.50] hacia afuera
1.654 [42.00]	**12C32**	**12C32SS**	.964 [24.50] hacia afuera
1.732 [44.00]	**12C33**	**12C33SS**	1.043 [26.50] hacia afuera
1.772 [45.00]	**12C34**	**12C34SS**	1.083 [27.50] hacia afuera
1.850 [47.00]	**12C35**	**12C35SS**	1.161 [29.50] hacia afuera
1.969 [50.00]	**12C36**	**12C36SS**	1.280 [32.50] hacia afuera

- ● longitud de parte numero **12C8** es 1.26 [32.0]; todas las otras levas tienen longitud de 1.77 [45.0]
- ● parte numero **12C9-01** tiene tope adelante y atrás NUEVO
- ◆ disponible con larga longitud de 2.50 [63.5] como parte no. **12C4SS-01**
- partes de acero tienen acabado de zinc & partes de 304SS tienen acabado pasivado
- * los agarres mostrados son para cerrojos de las paginas 110 - 113 con una longitud de cuerpo de .69 [17.5]. Para otras longitudes de cuerpos, ver la tabla abajo
- ver pagina 127 para levas de 3 puntos

Longitud de Cuerpo	Dimensión a Sumar para Conseguir el Agarre Correcto
.69 [17.5]	igual a los agarres en la tabla de levas
.71 [18.0]	sumar .02 [.50] al agarre de la tabla de levas
.75 [19.1]	sumar .06 [1.60] al agarre de la tabla de levas
.88 [22.4]	sumar .19 [4.90] al agarre de la tabla de levas
1.18 [30.0]	sumar .49 [12.50] al agarre de la tabla de levas
1.97 [50.0]	sumar 1.28 [32.50] al agarre de la tabla de levas

SIERRA PACIFIC
ENGINEERING AND PRODUCTS
Quality & Service Taken Personally®

ESOP 100% EMPLOYEE-OWNED
ISO 9001

See Our Other Info Flyers Here

STAINLESS STEEL DEFEATER L-HANDLE LATCHES

PAT. | 316SS | NEMA 4X | IP65 RATED



HIGHLIGHTS / FEATURES

- 316SS material with passivated finish.
- Defeater version(s) are equipped with built-in spring loaded insert for two handed security operation; non-defeater version(s) also available.
- Available in keyed and tool operated inserts, also with non-locking style.
- Handle 90° rotation is adjustable for CW or CCW operation by repositioning the cover on the rear of the handle.
- Dual Hole Trigger permits the use of 1/4" to 3/8" diameter padlocks to restrict access.
- Intended for NEMA type 4X enclosure requirements.
- Foam-in-place sealing gasket built into the escutcheon.

APPLICATION

NEMA 4X ENCLOSURES



TECHNICAL DETAILS

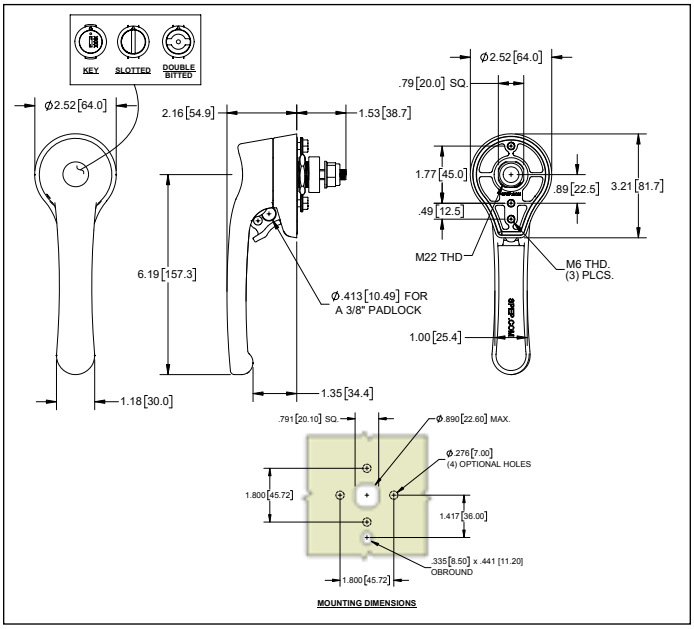

Part No.	Description	Key Code	Mounting	Shaft Style	Shaft Length	Shaft Size
3951SST	slotted plug	no key	blind	threaded	1.52 [38.7]	.313 [7.95]
3954SST	3MM double bitted plug	no key				
3950SST	non-locking	no key				
3950SST-333	key locking	key code 333 (includes 2 keys)				
3955SST-333	key locking non-defeater	key code 333 (includes 2 keys)				

Global Headquarters
4041 Via Oro Ave.
Long Beach, CA 90810

Distribution Centers:
Los Angeles
Dallas • Chicago

CONTACT A SPEP SALES REP FOR MORE INFO

888.444.6437 info@spep-marketing.com

Cerrojo de Manija con Resorte

IP65 RATED NEMA 12



No. de Parte	Código de Llave	Material	Acabado
53BK-02	200	zinc fundido	negro mate

- la rotación de la manija es ajustada cambiando de posición la arandela de traba de 90° que se encuentra en el posterior de la manija
- levas disponible por separado. Ver pagina 134 para selección de levas y dimensión de agarre

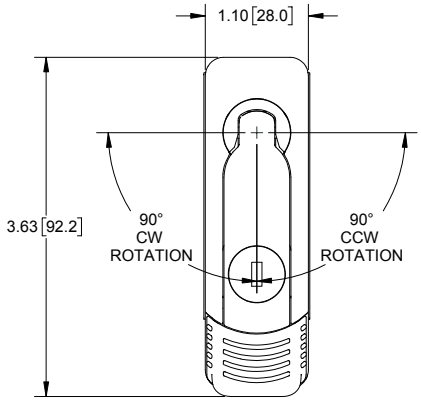

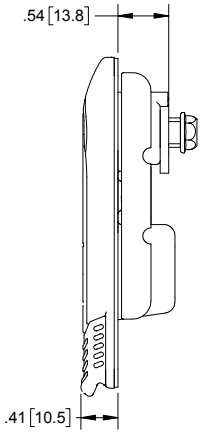

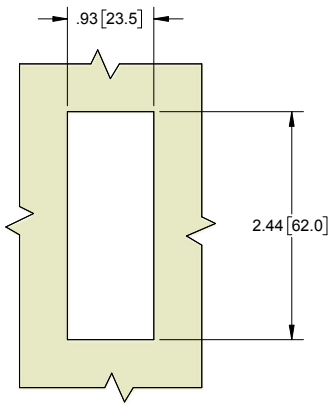

MOUNTING DIMENSIONS
FOR .04 [1.0] - .16 [4.0]
PANEL THICKNESS

Cerrojo de Manija con Resorte

IP65 RATED NEMA 12



No. de Parte	Código de Llave	Material	Acabado
53G-01	200	zinc fundido	gris

- la rotación de la manija es ajustada cambiando de posición la arandela de traba de 90° que se encuentra en el posterior de la manija

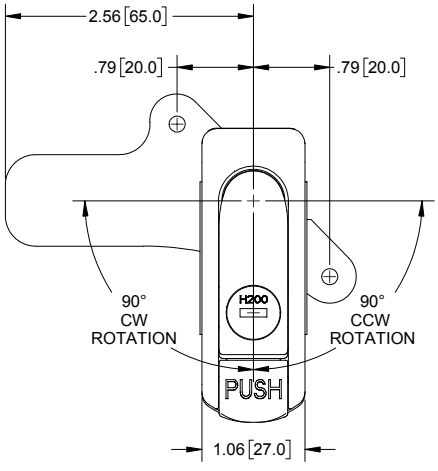

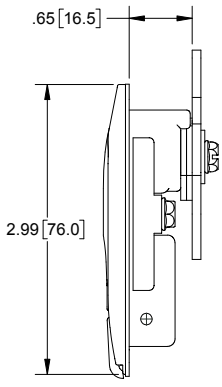

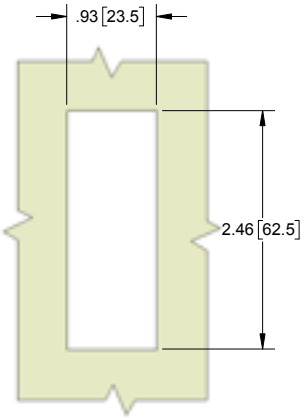

MOUNTING DIMENSIONS
FOR .04 [1.0] - .08 [2.0]
PANEL THICKNESS

Manija Oscilante con Porta-candado

No. de Parte	Material	Acabado
54CH	zinc fundido	cromo pulido

- rotación hacia la derecha e izquierda
- levas disponible por separado (ver pagina 134)
- ensamblaje incluye:
  - empaque de cara & anillo de hule interno
  - anillo de carcasa
  - tuerca de cuerpo
  - accesorios de retención y montura



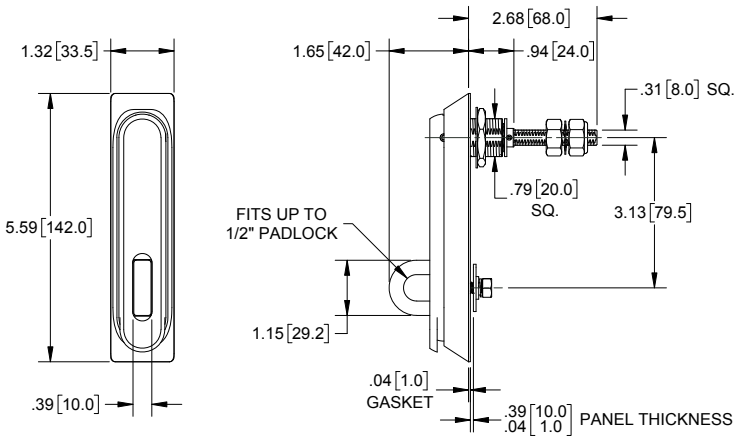

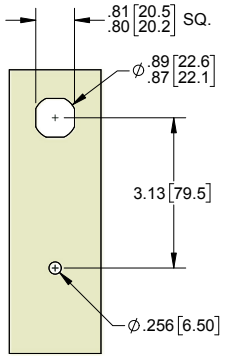

MOUNTING DIMENSIONS

Manija Oscilante con Porta-Candado

No. de Parte	Material	Acabado
54SS	304SS fundido	cepillado

- rotación hacia la derecha e izquierda
- levas disponible por separado (ver pagina 134)
- ensamblaje incluye:
  - empaque de cara, anillo de hule interno, & anillo de hule de montaje
  - anillo de carcasa
  - tuerca de cuerpo
  - accesorios de retención y montura



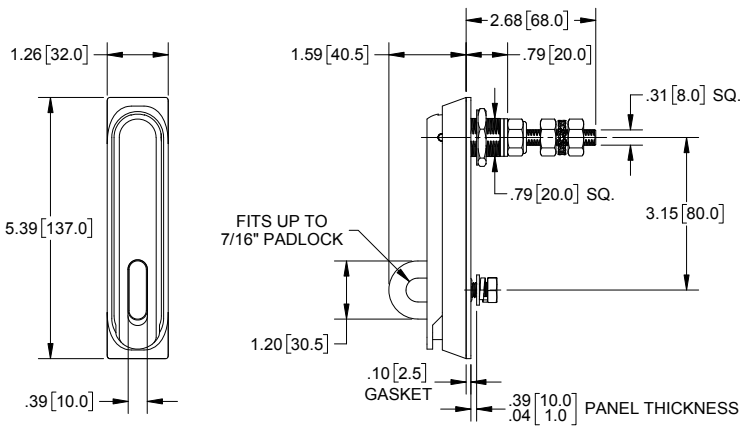

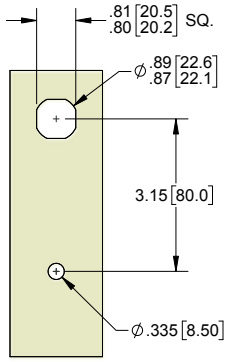

MOUNTING DIMENSIONS

Manijas Oscilantes Grandes

IP65 RATED NEMA 12



con seguro de llave & portacandado



con seguro de llave

Numero de Parte	Descripción	Código de Llave / Centro	Longitud	Material	Acabado
50L-333	seguro de llave	EK333	.79 [20.0]	zinc fundido	pulverizado negro
50L-751	seguro de llave	CH751	.79 [20.0]	zinc fundido	pulverizado negro
50L-E200	seguro de llave	E200	.79 [20.0]	zinc fundido	pulverizado negro
50L-333P01	seguro de llave	EK333	.71 [18.0]	carcasa de poliamida, manija de zinc fundido	carcasa negra, manija negra con recubrimiento en polvo
50L-333P02	seguro de llave	EK333	.79 [20.0]	carcasa de poliamida, manija de zinc fundido	carcasa negra, manija negra con recubrimiento en polvo
50L-751P01	seguro de llave	CH751	.71 [18.0]	carcasa de poliamida, manija de zinc fundido	carcasa negra, manija negra con recubrimiento en polvo
50L-333P	seguro de llave	EK333	.79 [20.0]	poliamida	negro
50L-751P	seguro de llave	CH751	.79 [20.0]	poliamida	negro
50L-333LK	seguro de llave & portacandado	EK333	.79 [20.0]	zinc fundido	pulverizado negro
50L-751LK	seguro de llave & portacandado	CH751	.79 [20.0]	zinc fundido	pulverizado negro
50L-12	seguro de llave de cabeza	cabeza ranurada	.79 [20.0]	zinc fundido	pulverizado negro
50L-22	seguro de llave de cabeza	cabeza Bellcore	.79 [20.0]	zinc fundido	pulverizado negro
50L-22LK	seguro de llave de cabeza & portacandado	cabeza de hex de 8mm con pin	.79 [20.0]	zinc fundido	pulverizado negro con textura
50L-23LK	seguro de llave de cabeza & portacandado	cabeza con hex de 11mm	.79 [20.0]	zinc fundido	pulverizado negro con textura
50L-18	seguro de llave de cabeza, **4-14K**	cabeza de doble cifra de 3mm	.79 [20.0]	zinc fundido	pulverizado negro
50L-1801	seguro de llave de cabeza, **4-14K**	cabeza de doble cifra de 5mm	.79 [20.0]	zinc fundido	pulverizado negro
50L-30	seguro de llave de cabeza,	triangulo de 8mm	.79 [20.0]	zinc fundido	pulverizado negro
50L	sin seguro	ninguno	.79 [20.0]	zinc fundido	pulverizado negro
50L-LK	sin seguro, con portacandado	ninguno	.79 [20.0]	zinc fundido	pulverizado negro con textura

- manija oscilante puede rotar a la derecha o izquierda ajustando la arandela de retención
- levas disponible por separado (ver pagina 134)

- juego de piezas incluye:
  - soporte de montaje
  - (2) tornillos de montaje
  - arandela de retención
  - tornillo para montar leva
  - sello de espuma exterior
  - anillo sellador de hule interior
  - (2) llaves, excepto llaves de cabeza por separado

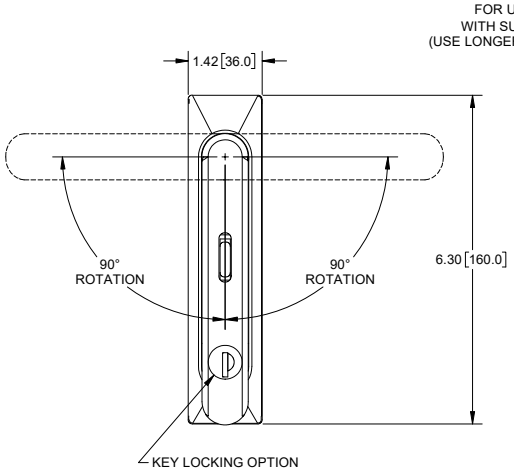

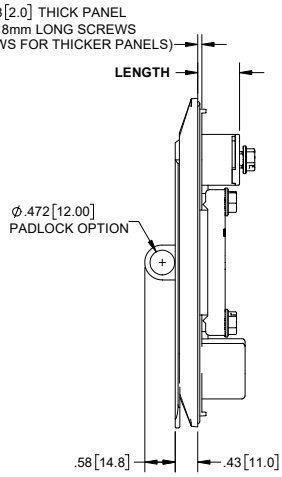

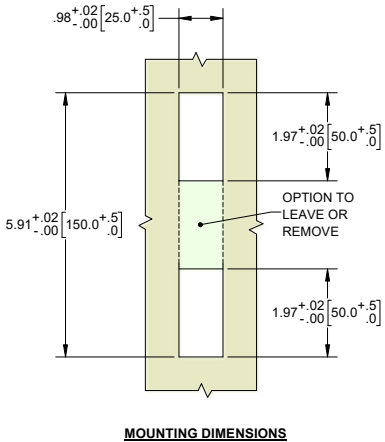

MOUNTING DIMENSIONS

Manijas Oscilantes Medianas

Numero de Parte	Descripción	Código de Llave / Centro	Longitud	Material	Acabado
50M-333	seguro de llave	EK333	.79 [20.0]	zinc fundido	pulverizado negro
50M-751	seguro de llave	CH751	.79 [20.0]	zinc fundido	pulverizado negro
50M-333P01	seguro de llave	EK333	.79 [20.0]	carcasa de poliamida, manija de zinc fundido	carcasa negra, manija negra con recubrimiento en polvo
50M-751P01	seguro de llave	CH751	.79 [20.0]	carcasa de poliamida, manija de zinc fundido	carcasa negra, manija negra con recubrimiento en polvo

- manija oscilante puede rotar a la derecha o izquierda ajustando la arandela de retención
- levas disponible por separado (ver pagina 134)
- juego de piezas incluye:
  - soporte de montaje
  - (2) tornillos de montaje
  - arandela de retención
  - tornillo para montar leva
  - sello de espuma exterior
  - anillo sellador de hule interior
  - (2) llaves, excepto llaves de cabeza por separado



con seguro de llave

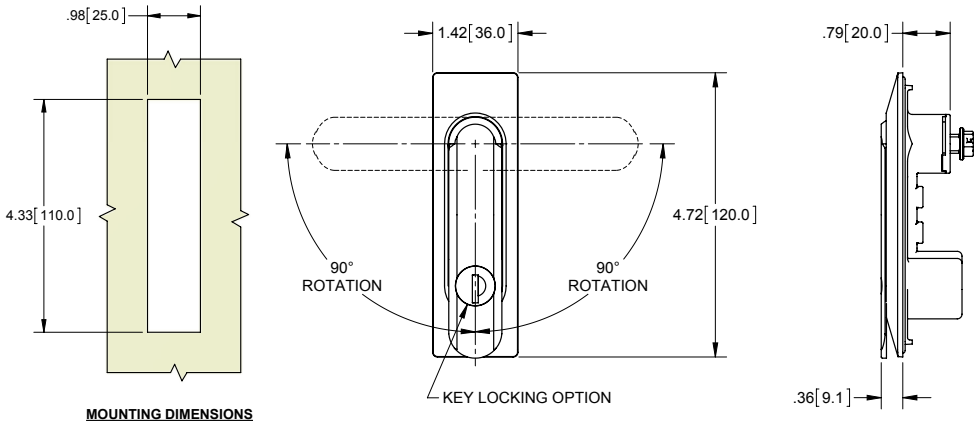

MOUNTING DIMENSIONS

Cerrojo de Manija con Resorte

No. de Parte	Código de Llave	Material	Acabado	En Almacén
52CH-01 ‡	K083	zinc fundido	pulverizado gris	no

- levas disponible por separado (ver pagina 134)

‡ parte no en almacén



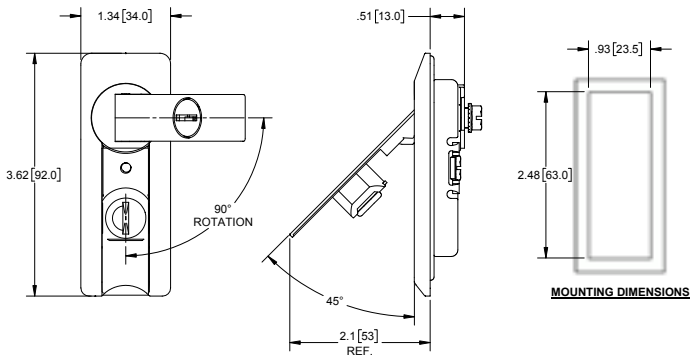

MOUNTING DIMENSIONS

Levas de Un Punto Para Manijas Oscilantes

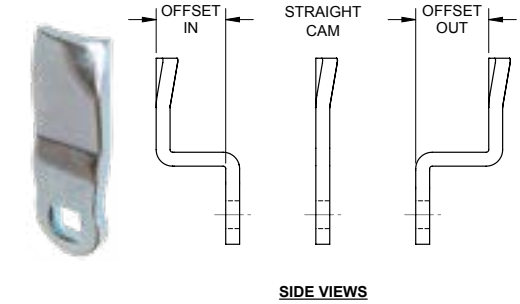

Numero de Parte	Agarre	Leva Desplazada	Numero de Parte	Agarre	Leva Desplazada
50C02	.16 [4.0]	.629 [16.00] hacia adentro	**50C28**	1.18 [30.0]	.393 [10.00] hacia afuera
50C04	.24 [6.0]	.551 [14.00] hacia adentro	**50C30**	1.26 [32.0]	.472 [12.00] hacia afuera
50C06	.31 [8.0]	.472 [12.00] hacia adentro	**50C32**	1.34 [34.0]	.551 [14.00] hacia afuera
50C08	.39 [10.0]	.393 [10.00] hacia adentro	**50C34**	1.42 [36.0]	.629 [16.00] hacia afuera
50C10	.47 [12.0]	.314 [8.00] hacia adentro	**50C35**	1.46 [37.0]	.669 [17.00] hacia afuera
50C13	.59 [15.0]	.196 [5.00] hacia adentro	**50C36**	1.50 [38.0]	.708 [18.00] hacia afuera
50C14	.63 [16.0]	.157 [4.00] hacia adentro	**50C38**	1.57 [40.0]	.787 [20.00] hacia afuera
50C16	.71 [18.0]	.078 [2.00] hacia adentro	**50C40**	1.65 [42.0]	.866 [22.00] hacia afuera
50C18	.79 [20.0]	recta	**50C42**	1.73 [44.0]	.944 [24.00] hacia afuera
50C20	.87 [22.0]	.078 [2.00] hacia afuera	**50C44**	1.81 [46.0]	1.023 [26.00] hacia afuera
50C22	.94 [24.0]	.157 [4.00] hacia afuera	**50C45**	1.85 [47.0]	1.062 [27.00] hacia afuera
50C24	1.02 [26.0]	.236 [6.00] hacia afuera	**50C47**	1.93 [49.0]	1.141 [29.00] hacia afuera
50C25	1.06 [27.0]	.275 [7.00] hacia afuera	**50C50**	2.05 [52.0]	1.259 [32.00] hacia afuera
50C26	1.10 [28.0]	.314 [8.00] hacia afuera			

- acero zincado
- los agarres son para cerrojos con longitud de cuerpo de .79 [20.0] en las paginas 132 & 133
- ver la tabla abajo para longitudes de cuerpo de .71 [18.0]
- se puede utilizar con el adaptador de levas parte no. **53C00SS** en la página 126

Longitud de Cuerpo	Dimensión para Restar para Agarre Correcto
.51 [13.0]	restar .28 [7.0] a los agarres listados en la table de levas
.71 [18.0]	restar .08 [2.0] a los agarres listados en la table de levas
.79 [20.0]	igual que los agarres listados en la tabla

Leva de Dos Puntos Para Manijas Oscilantes

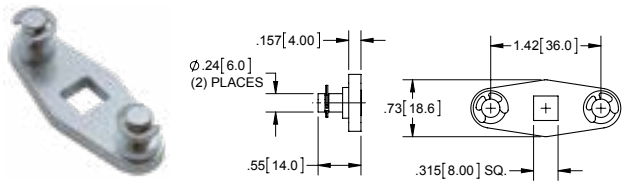

Numero de Parte	Material	Acabado
50C00	acero	zinc

- incluye clips tipo "C"
- para varillas referirse a la pagina 135

Levas de 3 Puntos Para Manijas Oscilantes

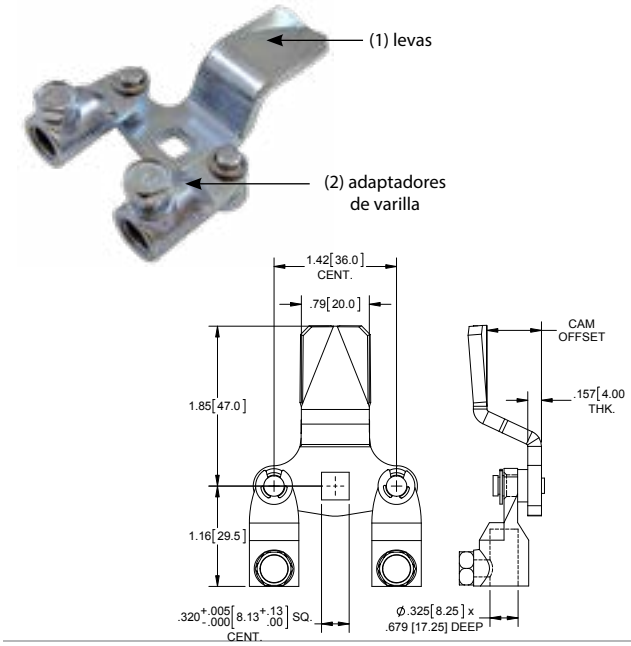

Numero de Parte	Agarre	Desplace de Leva
12C43	.79 [20.0]	recta
12C44	.94 [24.0]	.157 [4.00] hacia afuera
12C45	1.10 [28.0]	.315 [8.00] hacia afuera
12C46	1.18 [30.0]	.394 [10.00] hacia afuera
12C47	1.26 [32.0]	.472 [12.00] hacia afuera
12C48	1.34 [34.0]	.551 [14.00] hacia afuera
12C40	1.42 [36.0]	.630 [16.00] hacia afuera
12C41	1.57 [40.0]	.787 [20.00] hacia afuera
12C42	1.65 [42.0]	.866 [22.00] hacia afuera

- acero zincado
- par de adaptadores de varilla de zinc fundido disponibles por separado (parte numero **C20**)
- incluye clips tipo C

Longitud de Cuerpo	Dimensión a Sumar para Agarre Correcto
.69 [17.5]	restar .10 [2.5] al agarre de la tabla de levas
.71 [18.0]	restar .08 [2.0] al agarre de la tabla de levas
.75 [19.1]	restar .04 [0.9] al agarre de la tabla de levas
.79 [20.0]	igual a los agarres en la tabla de levas
.88 [22.4]	sumar .09 [2.4] al agarre de la tabla de levas

- use esta tabla para conseguir el agarre correcto para cada una de las diferentes longitudes de cuerpos
- para varillas referirse a la pg. 135

Varilla de Conexión

No. de Parte	Longitud	Material	Acabado
747-43.3	43.31 [1100.0]	acero	zinc

- cortes a la medida se pueden hacer de acuerdo a sus especificaciones
- para uso con conector de varilla de zinc fundido (disponible por separado, parte numero **C20**)

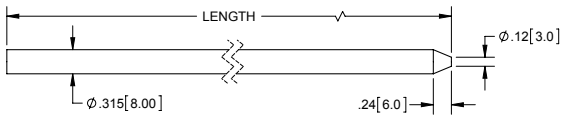



Varillas de Conexión con Ruedas de Plástico

No. de Parte	Longitud	Material	Acabado
743-27	27.00 [685.8]	acero	zinc
743-43.3	43.30 [1100.0]	acero	zinc
743-47.25	47.25 [1200.2]	acero	zinc

- cortes a la medida se pueden hacer de acuerdo a sus especificaciones
- para uso con conector de varilla de zinc fundido (disponible por separado, parte numero **C20**)

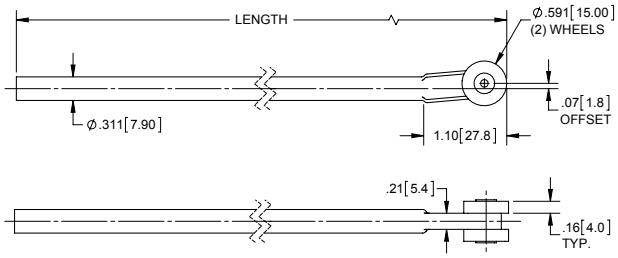



Varillas de Conexión con Ruedas de Plástico con Extremo Plano

No. de Parte	Longitud	Material	Acabado
744-15.8	15.75 [400.0]	acero	zinc
744-19.7	19.69 [500.0]	acero	zinc
744-23.6	23.62 [600.0]	acero	zinc
744-27.6	27.56 [700.0]	acero	zinc
744-31.5	31.50 [800.0]	acero	zinc
744-35.4	35.43 [900.0]	acero	zinc
744-39.4	39.37 [1000.0]	acero	zinc
744-43.3	43.30 [1100.0]	acero	zinc

- cortes a la medida se pueden hacer de acuerdo a sus especificaciones

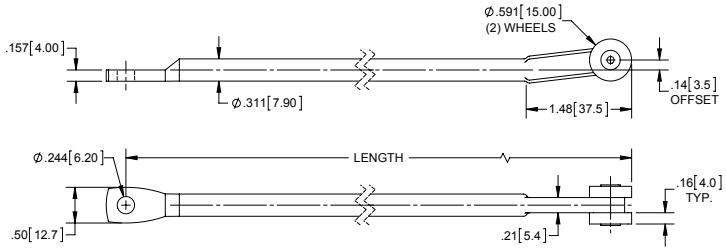

Varillas de Conexión con Ruedas de Plástico Alineadas con Extremo Plano

No. de Parte	Longitud	Material	Acabado
744A-15.8	15.75 [400.0]	acero	zinc
744A-19.7	19.69 [500.0]	acero	zinc
744A-23.6	23.62 [600.0]	acero	zinc
744A-27.6	27.56 [700.0]	acero	zinc
744A-31.5	31.50 [800.0]	acero	zinc
744A-35.4	35.43 [900.0]	acero	zinc
744A-39.4	39.37 [1000.0]	acero	zinc
744A-43.3	43.30 [1100.0]	acero	zinc

- cortes a la medida se pueden hacer de acuerdo a sus especificaciones

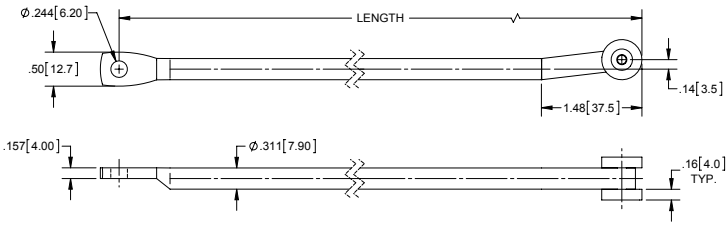

Guías de Varillas de Conexión

No. de Parte	Material	Acabado	A	B	C	D
702-05	plástico	negro, liso	1.50 [38.1]	.86 [21.8]	.96 [24.4]	.19 [4.8]
702-06	plástico	negro, liso	1.25 [31.8]	.60 [15.2]	.73 [18.5]	.14 [3.56]

- material: plástico negro con insertos roscados de acero recubierto de zinc

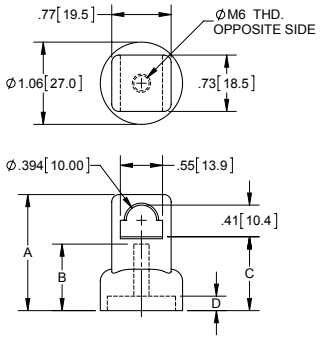



Manijas Oscilantes con Sistema de Control con Varillas

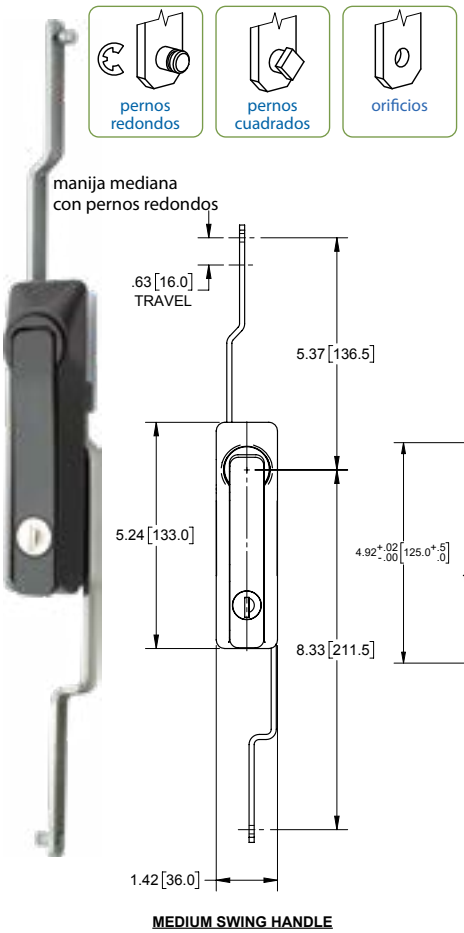

MEDIUM SWING HANDLE

MOUNTING DIMENSIONS

Características

- incluye:
  - manija oscilante
  - sistema de control de varillas de acero zincado
  - tornillos de instalación
  - (2) llaves
  - arandela plana
  - arandela con partición
- ver levas de 3 puntos en pg. 134 para estas manijas (solamente levas rectas o con desplace hacia afuera **50C** pueden ser utilizadas)
- las manijas pueden girar 90° hacia la izquierda o derecha volteando el sistema de control de varillas hacia la izquierda o hacia la derecha cuando se instalan

Sistema de Control con Varilla Mediano de 2 Puntos

No. de Parte	Código de Llave	Tipo de Varilla	Material	Acabado
55M-751	CH751	pernos redondos	zinc fundido	negro liso
55M-333	333	pernos redondos		
55M-7515	CH751	orificios		
55M-3335	333	orificios		

Sistema de Control con Varilla Mediana de 3 Puntos & Adaptadores de Leva

No. de Parte	Código de Llave	Tipo de Varilla	Material	Acabado
56M-751	CH751	pernos redondos	zinc fundido	negro liso
56M-333	333	pernos redondos		
56M-7515	CH751	orificios		
56M-3335	333	orificios		

Clip de Reten Plástico para Manijas Medianas



No. de Parte	Material/Acabado
55M-CLIP	plástico negro

- disponible por separado
- permite que la manija se abra con la carga del resorte

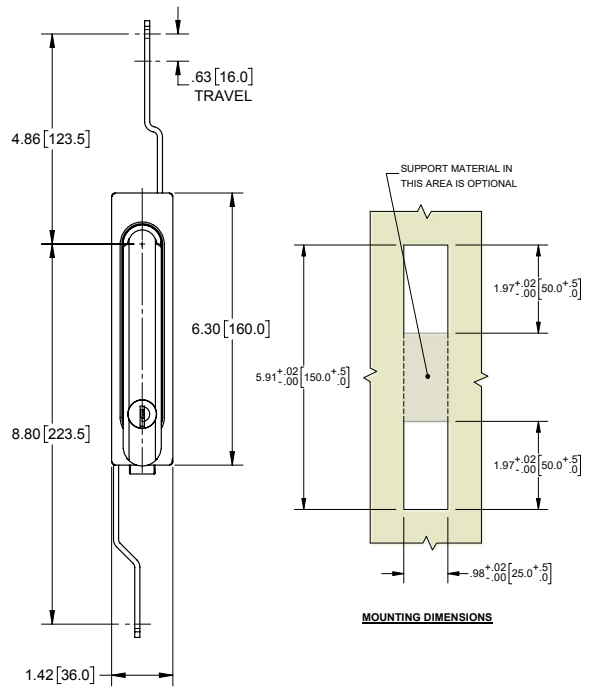

LARGE SWING HANDLE

MOUNTING DIMENSIONS

Sistema de Control con Varilla Grande de 2 Puntos

Numero de Parte	Código de Llave	Tipo de Varilla	Material de Manija Oscilante	Acabado de Manija Oscilante
55L-751	CH751	pernos redondos	carcasa negra de poliamide & manija de zinc fundido	carcasa negra & manija negra con recubrimiento en polvo
55L-333	333	pernos redondos		
55L-7511	CH751	pernos cuadrados		
55L-3331	333	pernos cuadrados		
55L-7515	CH751	orificios		
55L-3335	333	orificios		

Sistema de Control con Varilla Grande de 3 Puntos & Adaptadores de Leva

Numero de Parte	Código de Llave	Tipo de Varilla	Material de Manija Oscilante	Acabado de Manija Oscilante
56L-751	CH751	pernos redondos	carcasa negra de poliamide & manija de zinc fundido	carcasa negra & manija negra con recubrimiento en polvo
56L-333	333	pernos redondos		
56L-7511	CH751	pernos cuadrados		
56L-3331	333	pernos cuadrados		
56L-7515	CH751	orificios		
56L-3335	333	orificios		

Barras Planas de Conexión

Numero de Parte	Longitud	Material	Acabado
748-7.8	7.87 [200.0]	acero	zinc fundido
748-23.6	23.62 [600.0]	acero	zinc fundido
748-31.5	31.50 [800.0]	acero	zinc fundido
748-47.2	47.24 [1200.0]	acero	zinc fundido

- pernos de latón
- para uso con sistemas de control de varillas tubular o con orificios atravesantes, ver pagina previa

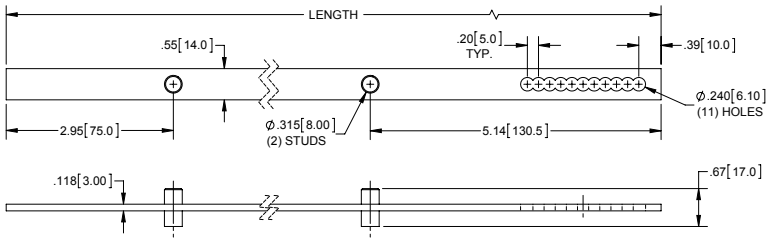



Barras Planas de Conexión con Ruedas

Numero de Parte	Material	Acabado
746-43.3	acero	zinc fundido

- cortes a la medida se pueden hacer de acuerdo a sus especificaciones
- para uso con sistemas de control de varillas con espárragos; ver pagina previa

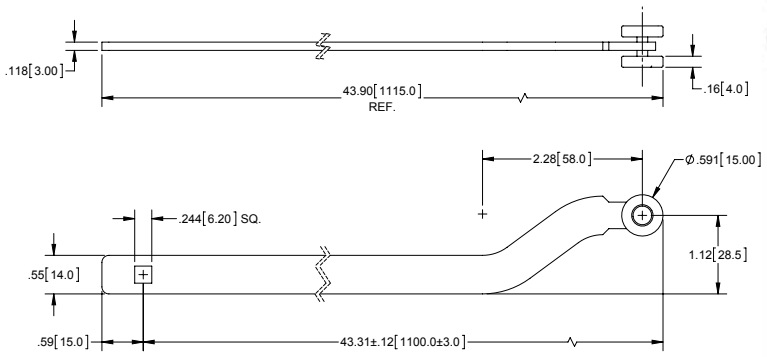



Guía & Sujetador de Varillas de Conexión

Guía de Varilla

Numero de Parte	Material	Acabado
702-07	plástico	negro, liso

- para uso con las varillas de arriba



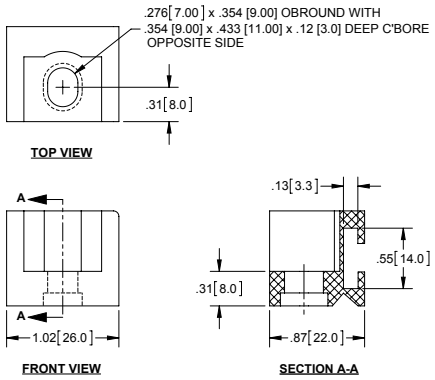



Sujetador de Varilla

Numero de Parte	Material	Acabado
702-10	zinc fundido	pulverizado negro

- para uso con las varillas de arriba



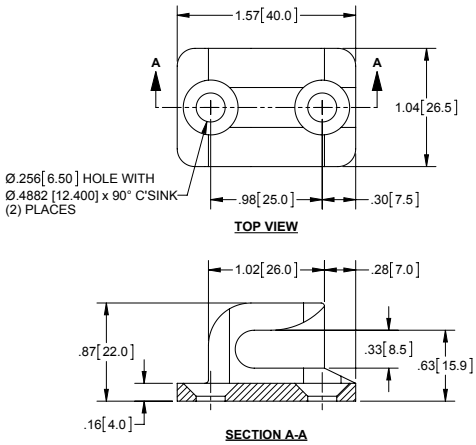

Sujetador de Gabinete NEMA Tipo 1



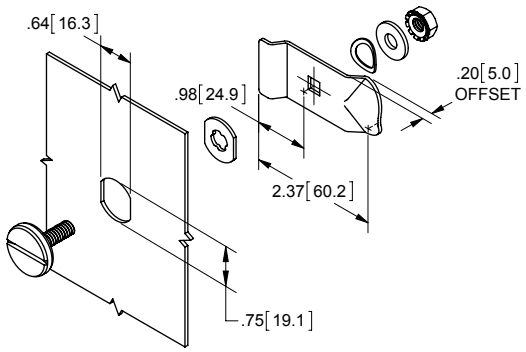

No. de Parte	Material	Acabado
15	acero	zinc amarillo

- mismo corte de doble D como los cerrojos de leva
- montaje al ras o empotrado
- resorte y arandela zincadas
- operación con destornillador o moneda
- se entrega ensamblado

Sujetador Hexagonal



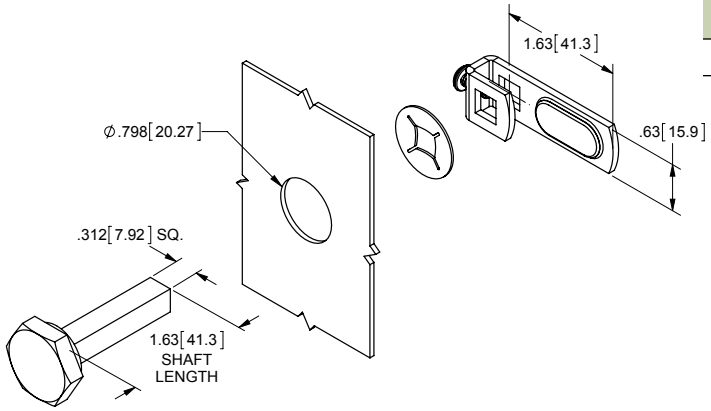

No. de Parte	Material	Acabado
17	acero	zinc

- incluye:
  - tornillo hexagonal acabado en zinc
  - tuerca de presión, acabado en óxido negro
  - leva de un punto acabado en zinc

Sujetador de Destornillador de Acero Inoxidable



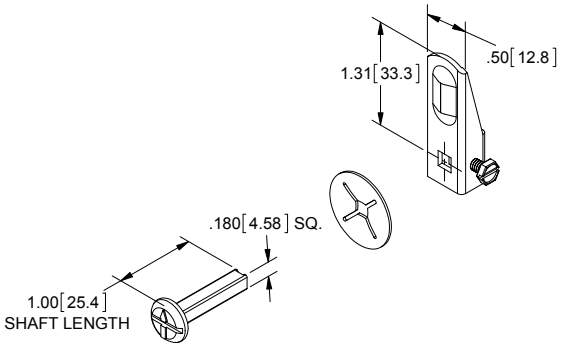

No. de Parte	Material	Acabado
10SS	304SS	desbastado

- incluye:
  - perno ranurado de 304SS con indicador de flecha
  - tuerca de presión de acero zincado
  - leva de acero de un punto acabado en zinc

Sujetador de Destornillador de Acero



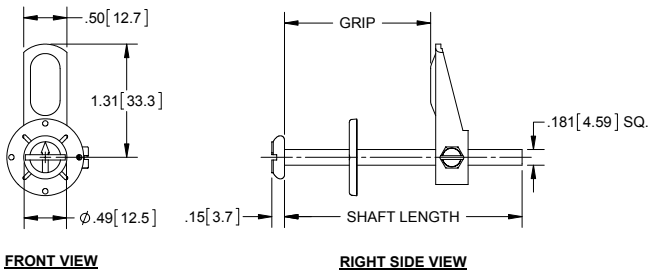

No. de Parte	Longitud de Eje	Agarre Máximo
10ZN	1.00 [25.4]	0.50 [12.7]
10ZN-01	2.75 [69.9]	2.25 [57.2]
10ZN-03	1.25 [31.8]	0.75 [19.1]
10ZN-04	1.50 [38.1]	1.00 [25.4]
10ZN-05	1.75 [44.5]	1.25 [31.8]
10ZN-06	2.00 [50.8]	1.50 [38.1]
10ZN-07	2.25 [57.2]	1.75 [44.5]
10ZN-08	3.25 [82.6]	2.75 [69.9]

NUEVO

- perno de acero y niquelado brillante
- incluye:
  - perno ranurado con indicador de flecha
  - tuerca de presión zincada
  - leva de un punto zincada

Arandela Plana
parte no. **363**

- material: acero
- acabado: zinc

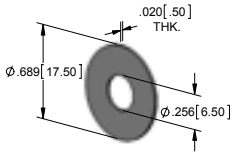

Arandela Acopada
parte no. **363N**

- material: plástico
- acabado: blanco

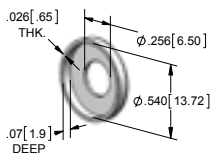

Sujetadores "L" de Acero

Numero de Parte	Longitud	Agarre Máximo
12ZN	1.50 [38.1]	1.00 [25.40]
12ZN-01	1.75 [44.5]	1.25 [31.8]
12ZN-02	2.25 [57.2]	1.75 [44.5]

- material: acero
- acabado de manija: niquelado brillante
- incluye:
  - perno de manija
  - tuerca de presión zincada
  - leva de un punto zincada
  - arandela niquelada brillante

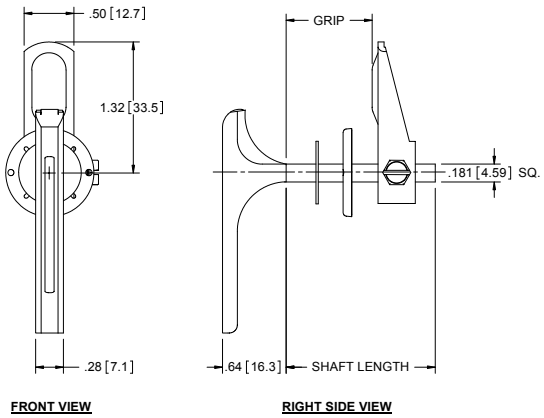



Sujetadores con Agarre de Botón Plástico

Numero de Parte	Longitud	Agarre Máximo
13ZN	1.00 [25.4]	0.50 [12.7]
13ZN-01	1.50 [38.1]	1.00 [25.4]
13ZN-02	2.25 [57.2]	1.75 [44.5]

- material: acero con agarre de plástico
- acabado de eje: niquelado brillante
- incluye:
  - agarre de botón
  - tuerca de presión de acero zincada
  - leva de un punto zincada

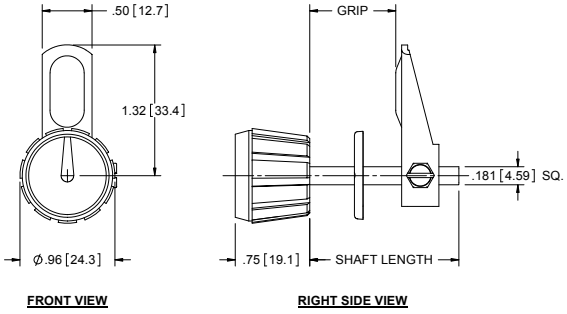



Cierre con Resorte de Tensión para Panel de Acceso

Numero de Parte	Material	Acabado
2196	304SS	desbastado

- montaje al ras

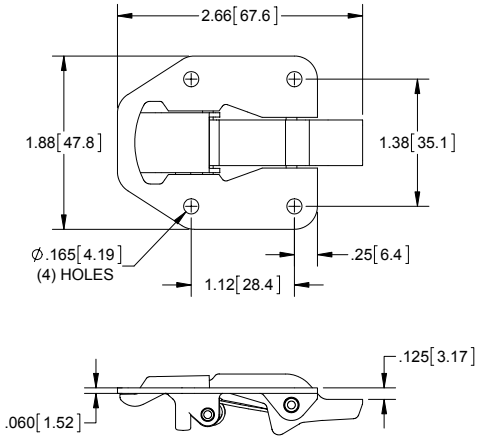


posición cerrada


media abierta


posición abierta

Cierres con Manija Tipo "D" de Montaje al Ras UV



Cierre Con Seguro
parte no. **1175SS**



Cierre Con Seguro
parte no. **1175**



Cierre Falso
parte no. **1177**
cierre falso no tiene eje

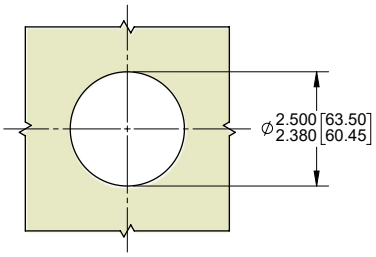

MOUNTING DIMENSIONS

No. de Parte	Descripción	Color	En Almacén
1175	cierre con seguro	negro	si
1175SS	cierre con seguro asa de 304SS	negro	si
1176	cierre sin seguro	negro	si
1177	cierre falso	negro	si

- cierres incluyen:
- cuerpo termo-plástico con estabilizadores UV
- tuerca y arandela de cuerpo termo-plástica con estabilizadores UV
- (2) tuercas hexagonales de acero inoxidable
- (2) arandelas dentadas de acero inoxidable
- cierres con seguro tienen seguros de acero inoxidable con cortinilla anti-polvo & (1) llave
- resistente al agua
- eje de acero inoxidable
- levas disponible por separado, ver abajo
- empaque disponible por separado, no. de parte **117G**

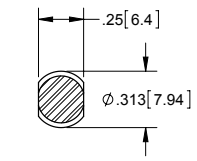

SECTION A-A

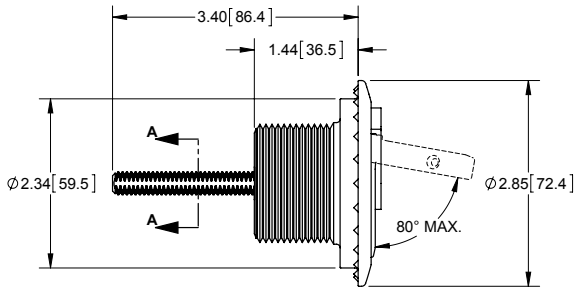

Levas para Cierres Tipo "D"



D325 **D326**

No. de Parte	Descripción	Material	Acabado
D325	recta	zinc fundido	zinc amarillo
D326	con desplace	zinc fundido	zinc amarillo

- utilizadas con cierres de arriba

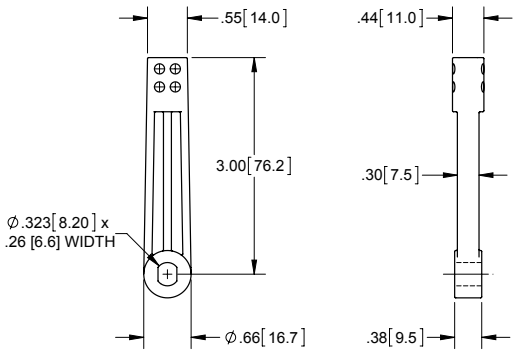

no. de parte:
D325

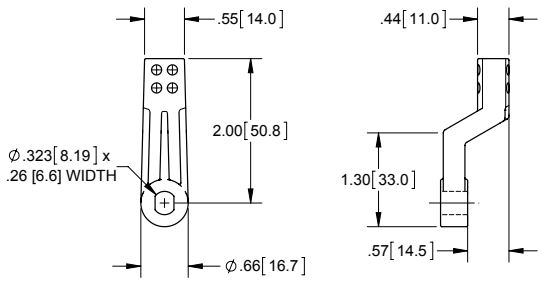

no. de parte:
D326

Cierres de Panel Medianos con Agarre Ajustable

No. de Parte	Descripción	Agarre
32ZN	desplace - adentro	.13 [3.3] min. - .38 [9.7] max.
32ZN-01	recta	.38 [9.7] min. - .75 [19.1] max.
32ZN-02	desplace - afuera	.75 [19.1] min. - 1.13 [28.7] max.

▸ material: acero ▸ acabado: zinc

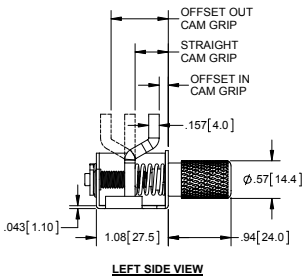

LEFT SIDE VIEW

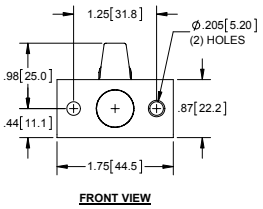

FRONT VIEW



Cierres de Panel Medianos con Cabeza Ranurada y Agarre Ajustable

Numero de Parte	Material/ Acabado	Descripción de Leva	Agarre
32ZN-50	acero/ zincado	desplace hacia adentro	.13 [3.3] min. - .38 [9.7] max.
NUEVO **32SS-50**	304ss/ pasivado		
32ZN-51	acero/ zincado	recta	.38 [9.7] min. - .75 [19.1] max.
NUEVO **32SS-51**	304ss/ pasivado		
32ZN-52	acero/ zincado	desplace hacia afuera	.75 [19.1] min. - 1.13 [28.7] max.
NUEVO **32SS-52**	304ss/ pasivado		

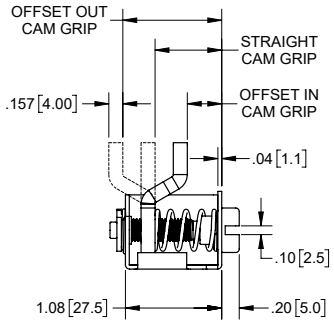

LEFT SIDE VIEW

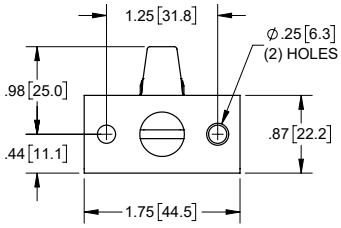

FRONT VIEW



Cierres de Panel Grandes con Agarre Ajustable

No. de Parte	Descripción	Agarre
31ZN	desplace - adentro	.13 [3.3] min. - .75 [19.1] max.
31ZN-01	recta	.38 [9.7] min. - 1.25 [31.8] max.
31ZN-02	desplace - afuera	.88 [22.4] min. - 1.69 [42.9] max.

▸ material: acero ▸ acabado: zinc

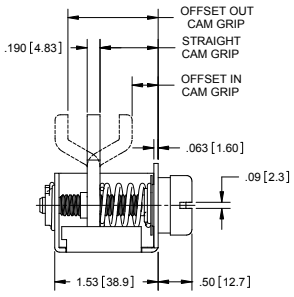

LEFT SIDE VIEW

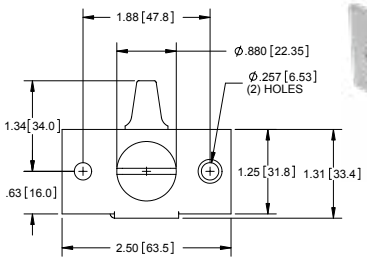

FRONT VIEW



Cierre de Compression para Panel

No. de Parte	Material	Acabado	Descripción
TL-86A	acero Inoxidable/ latón	niquelado	leva recta

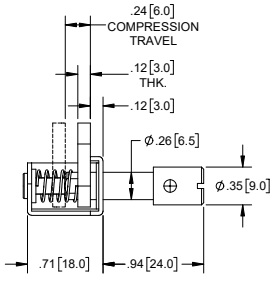

LEFT SIDE VIEW

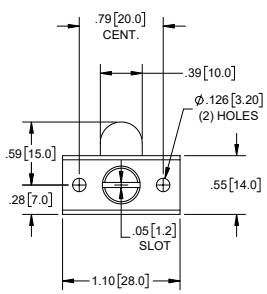

FRONT VIEW



Cierres de Panel Pequeños con Resorte de Compresión

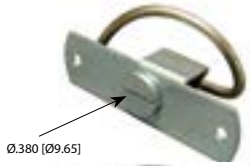

Cabeza Ranurada

No. de Parte	Montaje	Material de Base & Cabeza	Alambre	Acabado	Agarre
11-00ZN	orificios	acero	liso	zinc azul	.05 [1.3] min. - .25 [6.4] max.
11-02CO	guías para soldar	acero	liso	cobre	.05 [1.3] min. - .25 [6.4] max.



Cabeza Estriada

No. de Parte	Montaje	Material de Base & Cabeza	Alambre	Acabado	Agarre
11-04ZN	orificios	acero	liso	zinc azul	.05 [1.3] min. - .25 [6.4] max.
11-06CO	guías para soldar	acero	liso	cobre	.05 [1.3] min. - .25 [6.4] max.

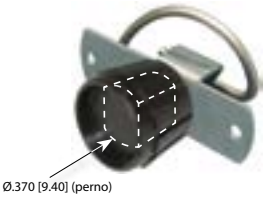

Cabeza de Botón Negro

No. de Parte	Montaje	Material de Base & Cabeza	Alambre	Acabado	Agarre
11-08ZN	orificios	acero	liso	zinc azul	.05 [1.3] min. - .25 [6.4] max.
11-09CO	guías para soldar	acero	liso	cobre	.05 [1.3] min. - .25 [6.4] max.

▸ material de resorte de todos los cierres: 304SS electro-pulido

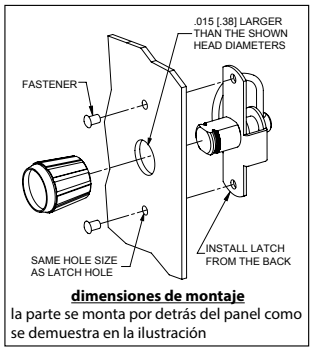

dimensiones de montaje
la parte se monta por detrás del panel como se demuestra en la ilustración

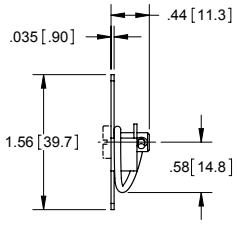

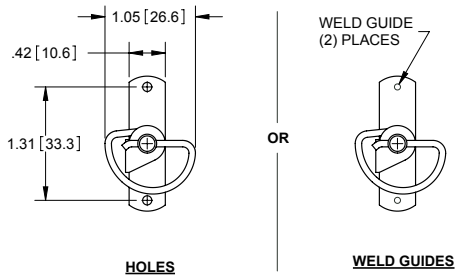

HOLES **WELD GUIDES**

Cierres de Panel Medianos con Resorte de Compresión



Cabeza Ranurada

No. de Parte	Montaje	Material de Base & Cabeza	Alambre	Acabado	Agarre
11-10ZN	orificios	acero	liso	zinc azul	.06 [1.5] min. - .38 [9.7] max.
11-10ZN50	orificios	acero	dentado	zinc azul	.06 [1.5] min. - .38 [9.7] max.
11-10SS	orificios	304SS	liso	electro-pulido	.06 [1.5] min. - .38 [9.7] max.
11-15CO	guías para soldar	acero	liso	cobre	.06 [1.5] min. - .38 [9.7] max.
11-15CO50	guías para soldar	acero	dentado	cobre	.06 [1.5] min. - .38 [9.7] max.
11-15SS	guías para soldar	304SS	liso	electro-pulido	.06 [1.5] min. - .38 [9.7] max.
11-16CO	ninguno	acero	liso	cobre	.06 [1.5] min. - .38 [9.7] max.
11-16SS	ninguno	304SS	liso	electro-pulido	.06 [1.5] min. - .38 [9.7] max.
11-20ZN	ninguno	acero	liso	zinc azul	.25 [6.4] min. - .56 [14.2] max.



Cabeza Estriada con Barra

No. de Parte	Montaje	Material de Base & Cabeza	Alambre	Acabado	Agarre
11-30ZN	orificios	acero	liso	zinc azul	.06 [1.5] min. - .38 [9.7] max.
11-30ZN50	orificios	acero	liso	zinc azul	.06 [1.5] min. - .38 [9.7] max.

▸ material de resorte de todos los cierres: 304SS electro-pulido

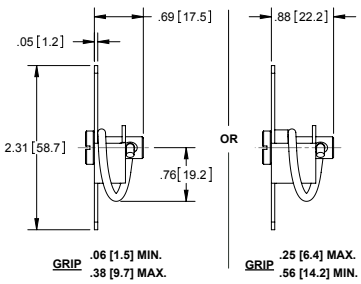

GRIP .06 [1.5] MIN. .38 [9.7] MAX. **GRIP** .25 [6.4] MAX. .56 [14.2] MIN.

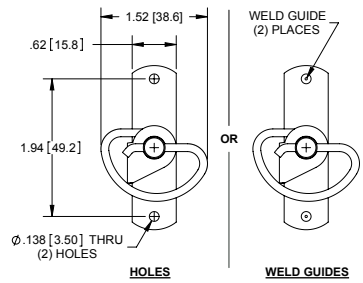

HOLES **WELD GUIDES**

Cierres de Panel Medianos con Resorte de Compresión

Cabeza Estriada

No. de Parte	Montaje	Material de Base & Cabeza	Alambre	Acabado	Agarre
11-40ZN	orificios	acero	liso	zinc azul	.06 [1.5] min. - .38 [9.7] max.
11-40ZN50	orificios	acero	de	zinc azul	.06 [1.5] min. - .38 [9.7] max.
11-40SS	orificios	304SS	liso	electro-pulido	.06 [1.5] min. - .38 [9.7] max.
11-45CO	guías de soldar	acero	liso	cobre	.06 [1.5] min. - .38 [9.7] max.
11-45CO50	guías de soldar	acero	dentado	cobre	.06 [1.5] min. - .38 [9.7] max.
11-45SS	guías de soldar	304SS	liso	electro-pulido	.06 [1.5] min. - .38 [9.7] max.
11-23ZN	orificios	acero	liso	zinc azul	.25 [6.4] min. - .56 [14.2] max.

▸ ver pagina previa para dimensiones de montaje



Cabeza Hexagonal de 7/16″

No. de Parte	Montaje	Material de Base & Cabeza	Alambre	Acabado	Agarre
11-70SS	orificios	304SS*	liso	electro-pulido	.06 [1.5] min. - .38 [9.7] max.

▸ ver pagina previa para dimensiones de montaje

▸ **NOTA:** *cuerpo de acero



Cabeza Hexagonal Empotrada de 4mm

No. de Parte	Montaje	Material de Base & Cabeza	Alambre	Acabado	Agarre
11-90ZN	orificios	acero	liso	zinc azul	.06 [1.5] min. - .38 [9.7] max.
11-90ZN50	orificios	acero	dentado	zinc azul	.06 [1.5] min. - .38 [9.7] max.
11-90SS	orificios	304SS	liso	electro-pulido	.06 [1.5] min. - .38 [9.7] max.
11-95CO	guías de soldar	acero	liso	cobre	.06 [1.5] min. - .38 [9.7] max.
11-95CO50	guías de soldar	acero	dentado	cobre	.06 [1.5] min. - .38 [9.7] max.

▸ ver pagina previa para dimensiones de montaje

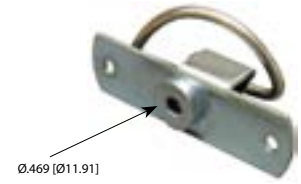

Cabeza de Botón Negro

No. de Parte	Montaje	Material de Base & Cabeza	Alambre	Acabado	Agarre
11-55ZN	orificios	acero	liso	zinc azul	.06 [1.5] min. - .38 [9.7] max.
11-55ZN50	orificios	acero	dentado	zinc azul	.06 [1.5] min. - .38 [9.7] max.
11-50CO	guías de soldar	acero	liso	cobre	.06 [1.5] min. - .38 [9.7] max.
11-50CO50	guías de soldar	acero	dentado	cobre	.06 [1.5] min. - .38 [9.7] max.
11-25ZN	orificios	acero	liso	zinc azul	.25 [6.4] min. - .56 [14.2] max.

▸ ver pagina previa para dimensiones de montaje

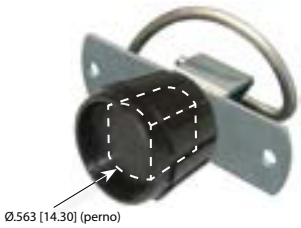

Cabeza de T-40 Torx e Inserto de Seguridad

No. de Parte	Montaje	Material de Base & Cabeza	Alambre	Acabado	Agarre
11-97ZN	orificios	acero	liso	zinc azul	.06 [1.5] min. - .38 [9.7] max.

▸ ver pagina previa para dimensiones de montaje

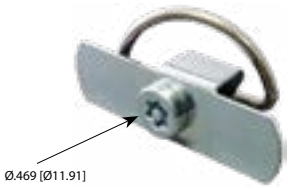

Cierre de Panel Mediano con Resorte de Compresión

Cabeza Phillips

No. de Parte	Hoyuelo de Retención	Montaje	Material de Base & Cabeza	Alambre	Acabado	Agarre
11-60ZN	si	orificios	acero	liso	zinc azul	.06 [1.5] min. - .38 [9.7] max.



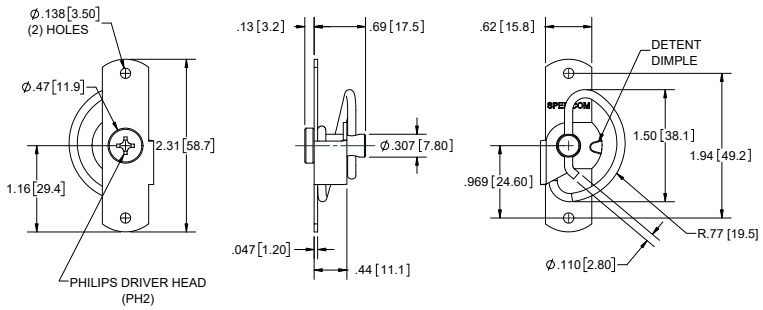

Cerraduras de Compresión 316SS



Numero de Parte	Material	Acabado	Código de Llave
173	zinc fundido	pulverizado negro	sin seguro
173LK	zinc fundido	pulverizado negro	K03
173LK-751	zinc fundido	pulverizado negro	CH751
173CH	zinc fundido	cromado	sin seguro
173CH-LK	zinc fundido	cromado	CH751
173SST	316SS	cepillado	sin seguro
173SST-CH751	316SS	cepillado	CH751

- incluye sujetador y llaves (para partes con seguro de llave)
- compresión estable de .38 [9.7] para puerta con sello
- función de apertura de .31 [7.9] para abrir puertas atoradas

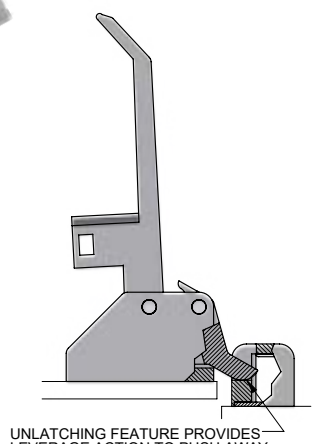

UNLATCHED VIEW

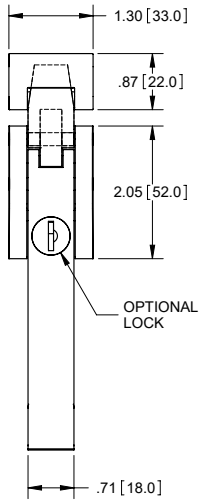

FRONT VIEW

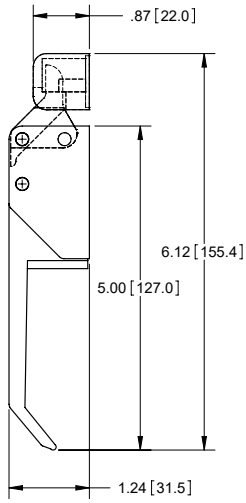

RIGHT SIDE VIEW

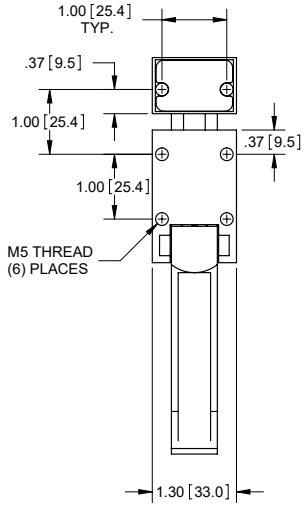

REAR VIEW

Cerraduras Ocultas Para Paneles



1130-S



1130-L

No. de Parte	Descripción	Material	Acabado
1130-L	cierre	acero	zinc
1130-S	sujetador	acero	zinc

- para juntar dos paneles diferentes
- provee buena compresión de sello
- presión de cierre fuerte con mínimo esfuerzo de operación

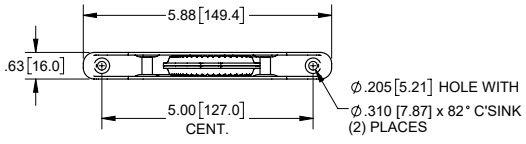

TOP VIEW

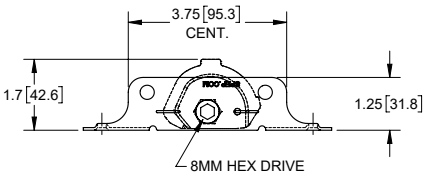

FRONT VIEW

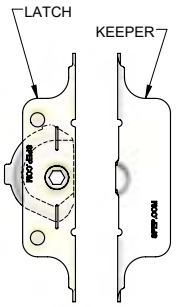

UNLATCHED

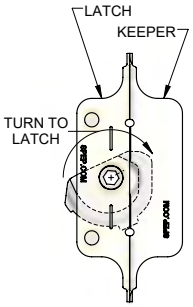

LATCHED

Cerraduras Selladas Grandes de Compresión

NEMA 4 | IP65 RATED | PAT.

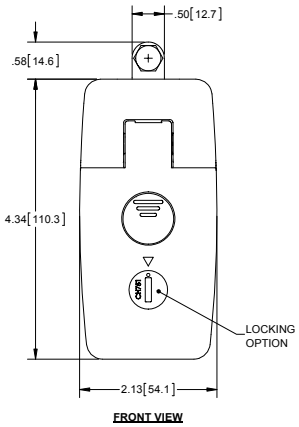

FRONT VIEW

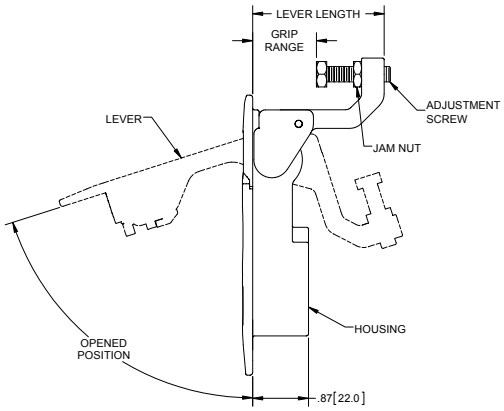

RIGHT SIDE VIEW

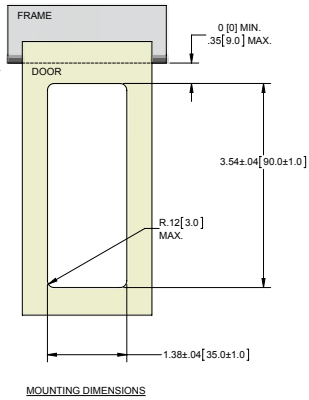

MOUNTING DIMENSIONS



Características

- zinc fundido
- bajo perfil
- cortinilla anti polvo
- palanca con resorte de presión
- incluye:
  - (2) llaves
  - (1) soporte de montaje con tornillos
  - (2) o (3) tornillos incluidos por cerradura para acomodar los diferentes espesores de puertas. Ver detalles en la tabla abajo y lustración a su derecha.
- cumple con los requisitos NEMA 4/ IP-65 cuando se instala con el empaque opcional y el tornillo de montaje incluido
- empaque opcional parte no. **9-1G**
- la contra tuerca puede ser instalada al lado opuesto de la palanca para obtener el máximo rango de agarre

Rango Agarre	Espesor de Puerta	Negro Mate	Código de Llave
.04 [1.0] to .55 [14.0] (Longitud de Palanca 1.14 [28.9])	.04 [1.0] to .43 [10.9]	**9-10BK01**	sin seguro
		9-12BK01	llave - CH751
	.43 [10.9] to .83 [21.1]	**9-10BK02**	sin seguro
		9-12BK02	llave - CH751
	.83 [21.1] to 1.61 [40.9]	**9-10BK03**	sin seguro
		9-12BK03	llave - CH751
.55 [14.0] to 1.14 [29.0] (Longitud de Palanca 1.73 [44.0])	.04 [1.0] to .43 [10.9]	**9-10BK04**	sin seguro
		9-12BK04	llave - CH751
	.43 [10.9] to .83 [21.1]	**9-10BK05**	sin seguro
		9-12BK05	llave - CH751
	.83 [21.1] to 1.61 [40.9]	**9-10BK06**	sin seguro
		9-12BK06	llave - CH751
1.14 [29.0] to 1.77 [45.0] (Longitud de Palanca 2.36 [60.0])	.04 [1.0] to .43 [10.9]	**9-10BK07**	sin seguro
		9-12BK07	llave - CH751
	.43 [10.9] to .83 [21.1]	**9-10BK08**	sin seguro
		9-12BK08	llave - CH751
	.83 [21.1] to 1.61 [40.9]	**9-10BK09**	sin seguro
		9-12BK09	llave - CH751
1.77 [45.0] to 2.24 [57.0] (Longitud de Palanca 2.80 [72.0])	.04 [1.0] to .43 [10.9]	**9-10BK10**	sin seguro
		9-12BK10	llave - CH751
	.43 [10.9] to .83 [21.1]	**9-10BK11**	sin seguro
		9-12BK11	llave - CH751
	.83 [21.1] to 1.61 [40.9]	**9-10BK12**	sin seguro
		9-12BK12	llave - CH751

Soportes de Montaje

(un soporte de montaje por cerradura) ver tabla para el soporte correspondiente

para puertas con espesor de .04" - .43"

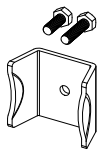

para puertas con espesor de .43" - .83"



para puertas con espesor de .83" - 1.61"

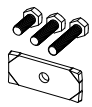



Empaque
parte no. **9-1G**

Cerraduras Selladas Grandes de Compresión

NEMA 4 IP66



con llave

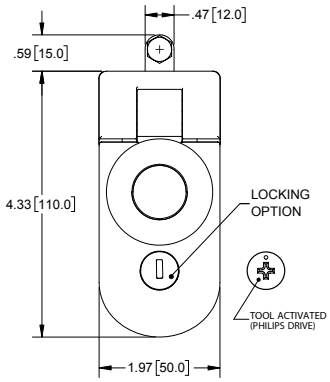

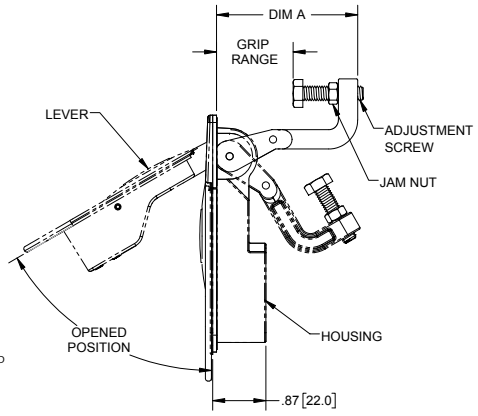

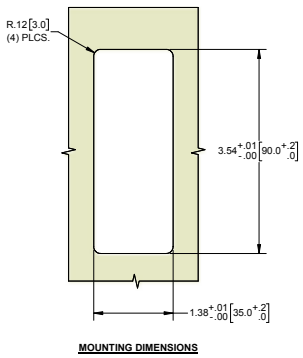

Características

- zinc fundido
- bajo perfil
- tapa anti-polvo
- palanca con resorte
- incluye:
  - (2) llaves anilladas
  - (1) soporte de montaje con tornillo de montaje
  - empaque
- el soporte de montaje y tornillo son para acomodar los diferentes espesores de puertas (ver tabla e información de soportes a su lado para mas detalles)
- se puede colocar una contratuerca al lado opuesto de la palanca para obtener el mayor rango de agarre

‡ parte no en almacén

Soporte de Montaje A

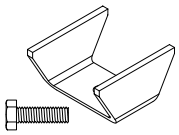

longitud de tornillo 20MM

Soporte de Montaje B

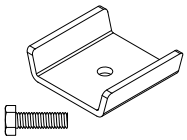

longitud de tornillo 20MM

Soporte de Montaje C

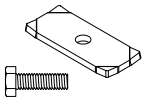

longitud de tornillo 20MM

Soporte de Montaje D

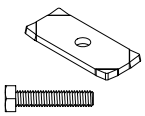

longitud de tornillo 30MM

No. de Parte		Código de Llave	Soporte de Montaje	Espesor de Panel	Rango de Agarre	Dim A	Longitud de Tornillo de Montaje
Acabado Negro	Cromado						
9-20BK01	**9-20CH01**	sin seguro de llave					
9-22BK01	**9-22CH01**	CH751 con tapa anti-polvo	A	.04 [1.0] - .43 [11.0]	.04 [1.0] - .55 [14.0]	1.14 [29.0]	.78 [20.0]
9-24BK01 ‡	**9-24CH01**	cabeza Phillips (estrella)					
9-20BK02	**9-20CH02**	sin seguro de llave					
9-22BK02	**9-22CH02**	CH751 con tapa anti-polvo	B	.43 [11.0] - .83 [21.0]	.04 [1.0] - .55 [14.0]	1.14 [29.0]	.78 [20.0]
9-24BK02 ‡	**9-24CH02**	cabeza Phillips (estrella)					
9-20BK04	**9-20CH04**	sin seguro de llave					
9-22BK04	**9-22CH04**	CH751 con tapa anti-polvo	A	.04 [1.0] - .43 [11.0]	.55 [14.0] -1.14 [29.0]	1.73 [44.0]	.78 [20.0]
9-24BK04 ‡	**9-24CH04**	cabeza Phillips (estrella)					
9-20BK05	**9-20CH05**	sin seguro de llave					
9-22BK05	**9-22CH05**	CH751 con tapa anti-polvo	B	.43 [11.0] - .83 [21.0]	.55 [14.0] -1.14 [29.0]	1.73 [44.0]	.78 [20.0]
9-24BK05 ‡	**9-24CH05**	cabeza Phillips (estrella)					
9-20BK06	**9-20CH06**	sin seguro de llave					
9-22BK06	**9-22CH06**	CH751 con tapa anti-polvo	C	.83 [21.0] - 1.22 [31.0]	.55 [14.0] -1.14 [29.0]	1.73 [44.0]	.78 [20.0]
9-24BK06 ‡	**9-24CH06**	cabeza Phillips (estrella)					
9-20BK07	**9-20CH07**	sin seguro de llave					
9-22BK07	**9-22CH07**	CH751 con tapa anti-polvo	A	.04 [1.0] - .43 [11.0]	1.14 [29.0] - 1.77 [45.0]	2.36 [60.0]	.78 [20.0]
9-24BK07	**9-24CH07**	cabeza Phillips (estrella)					
9-20BK08	**9-20CH08**	sin seguro de llave					
9-22BK08	**9-22CH08**	CH751 con tapa anti-polvo	B	.43 [11.0] - .83 [21.0]	1.14 [29.0] - 1.77 [45.0]	2.36 [60.0]	.78 [20.0]
9-24BK08 ‡	**9-24CH08**	cabeza Phillips (estrella)					
9-20BK09	**9-20CH09**	sin seguro de llave					
9-22BK09	**9-22CH09**	CH751 con tapa anti-polvo	C	.83 [21.0] - 1.22 [31.0]	1.14 [29.0] - 1.77 [45.0]	2.36 [60.0]	.78 [20.0]
9-24BK09 ‡	**9-24CH09**	cabeza Phillips (estrella)					
9-20BK09A	**9-20CH09A**	sin seguro de llave					
9-22BK09A	**9-22CH09A**	CH751 con tapa anti-polvo	D	1.22 [31.0] - 1.61 [41.0]	1.14 [29.0] - 1.77 [45.0]	2.36 [60.0]	1.18 [30.0]
9-24BK09A ‡	**9-24CH09A**	cabeza Phillips (estrella)					
9-20BK10	**9-20CH10**	sin seguro de llave					
9-22BK10	**9-22CH10**	CH751 con tapa anti-polvo	A	.04 [1.0] - .43 [11.0]	1.77 [45.0] - 2.24 [57.0]	2.83 [72.0]	.78 [20.0]
9-24BK10	**9-24CH10**	cabeza Phillips (estrella)					
9-20BK11	**9-20CH11**	sin seguro de llave					
9-22BK11	**9-22CH11**	CH751 con tapa anti-polvo	B	.43 [11.0] - .83 [21.0]	1.77 [45.0] - 2.24 [57.0]	2.83 [72.0]	.78 [20.0]
9-24BK11 ‡	**9-24CH11**	cabeza Phillips (estrella)					
9-20BK12	**9-20CH12**	sin seguro de llave					
9-22BK12	**9-22CH12**	CH751 con tapa anti-polvo	C	.83 [21.0] - 1.22 [31.0]	1.77 [45.0] - 2.24 [57.0]	2.83 [72.0]	.78 [20.0]
9-24BK12 ‡	**9-24CH12**	cabeza Phillips (estrella)					
9-20BK12A	**9-20CH12A**	sin seguro de llave					
9-22BK12A	**9-22CH12A**	CH751 con tapa anti-polvo	D	1.22 [31.0] - 1.61 [41.0]	1.77 [45.0] - 2.24 [57.0]	2.83 [72.0]	1.18 [30.0]
9-24BK12A ‡	**9-24CH12A**	cabeza Phillips (estrella)					

Cerraduras Selladas Pequeñas de Compresión

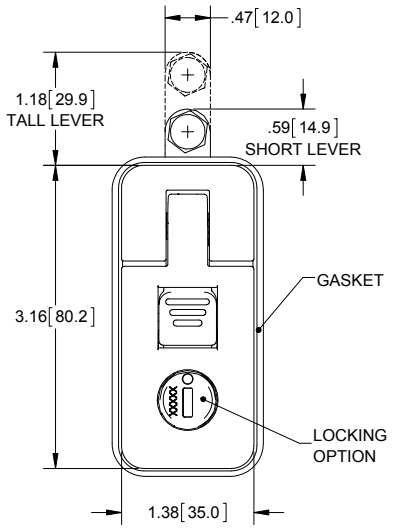

FRONT VIEW

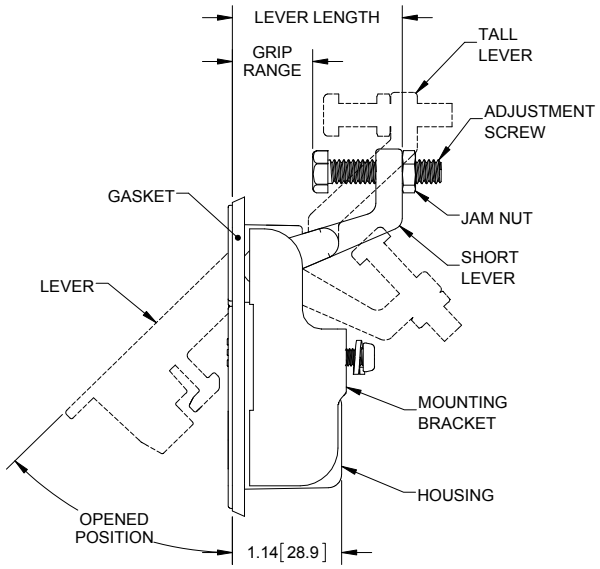

RIGHT SIDE VIEW

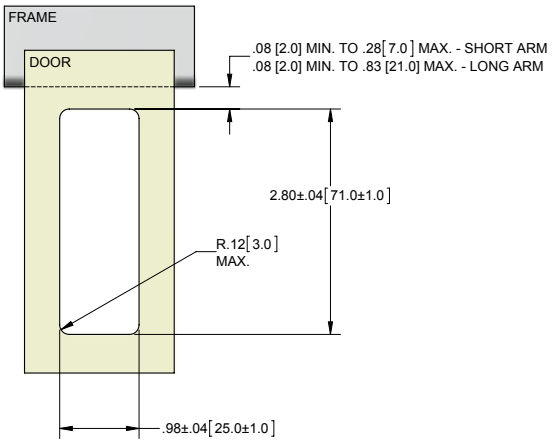

MOUNTING DIMENSIONS



con seguro

patentdo



sin seguro

Características

- incluye:
  - empaque
  - cortinilla anti polvo
  - (2) llaves
- zinc fundido
- palanca con resorte de presión
- bajo perfil
- cumple con los requisitos NEMA 4/ IP65 cuando se instala con el empaque opcional y el tornillo de montaje incluido
- para espesor de puerta de .24 [6.0] a .43 [11.0] use tornillo de repuesto disponible por separado como parte **XF1054**

Cerraduras Selladas Pequeñas de Compresión

Acabado Negro Mate	Estilo	Descripción	Rango de Agarre	Espesor de Puerta
9-15BK01	sin seguro	palanca corta	.47 [12.0] a 1.08 [27.0] (Longitud de Palanca 1.70 [43.0])	.04 [1.0] a .24 [6.0]
9-16BK01	llave - CH751			
9-16BK11	llave - CH545			
9-15BK02	sin seguro	palanca larga	.59 [15.0] a 1.25 [31.0] (Longitud de Palanca 1.85 [47.0])	.04 [1.0] a .24 [6.0]
9-16BK02	llave - CH751			
9-16BK12	llave - CH545			
9-15BK03	sin seguro	palanca corta	0.0 [0.0] a 1.08 [27.0] (Longitud de Palanca 1.70 [43.0])	.04 [1.0] a .24 [6.0]
9-16BK03	llave - CH751			
9-16BK13	llave - CH545			

Cierres Redondos de Compresión, Sellados

NEMA 4 | IP66 | PAT.



patentado

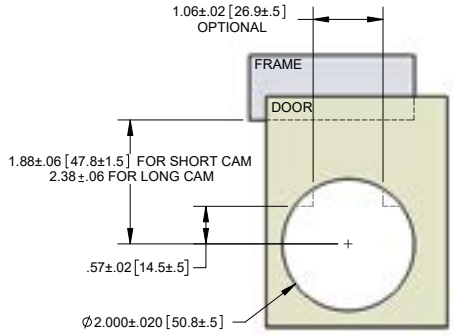

MOUNTING DIMENSIONS

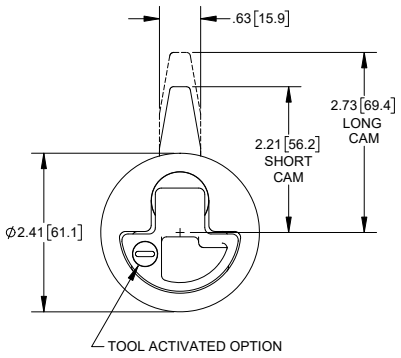

FRONT VIEW

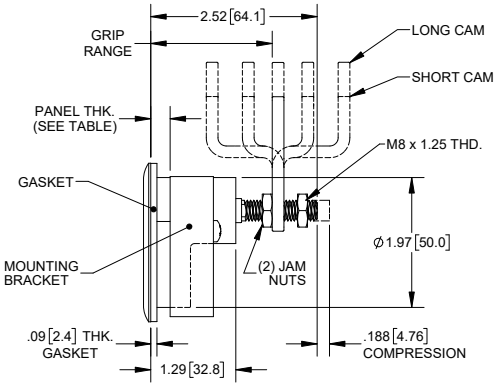

RIGHT SIDE VIEW

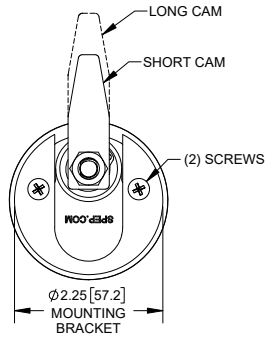

REAR VIEW

Características

- zinc fundido
- acabado de cromo pulido
- sello resistente a el agua
- puede utilizar un destornillador para girar la cerradura
- pasa pruebas de roció salino según los requisitos ASTM B117

Cierres Redondos de Compresión con Montaje Al Ras

Numero de Parte				Espesor de Panel	Rango de Agarre			
Leva Corta		Leva Larga			Desplace Hacia Adentro		Desplace Hacia Afuera	
Sin Seguro	Con Seguro	Sin Seguro	Con Seguro		Min.	Max.	Min.	Max.
7-CH-12	**7-02CH-12**	**7-10CH-12**	**7-12CH-12**	.075 [1.91] to .475 [12.07]	-----	1.10 [27.9]	2.48 [63.0]	3.00 [76.2]
7-CH-8	**7-02CH-8**	**7-10CH-8**	**7-12CH-8**		1.06 [26.9]	1.57 [39.9]	2.01 [51.1]	2.52 [64.0]
7-CH-4	**7-02CH-4**	**7-10CH-4**	**7-12CH-4**		1.53 [38.9]	2.04 [51.8]	-----	-----
7-50CH-12	**7-52CH-12**	**7-60CH-12**	**7-62CH-12**	.475 [12.07] to .885 [22.48]	-----	1.10 [27.9]	2.48 [63.0]	3.00 [76.2]
7-50CH-8	**7-52CH-8**	**7-60CH-8**	**7-62CH-8**		1.06 [26.9]	1.57 [39.9]	2.01 [51.1]	2.52 [64.0]
7-50CH-4	**7-52CH-4**	**7-60CH-4**	**7-62CH-4**		1.53 [38.9]	2.04 [51.8]	-----	-----

Cerrojos Sellados con Boton de Gatillo Elevado

Rango de Agarred	Espesor de Panel	No. de Parte		Código de Llave
		Negro Pulverizado	Cromo Pulido	
.04"-.95" [1.0-24.0] (1.4" [35] Lever Length)	.04-.20 [1.0-5.0]	**446BK**	**446CH**	sin cerradura
		446BK-751	**446CH-751**	CH751
.91"-1.81" [23.1-46.0] (2.2" [57] Lever Length)	.04-.20 [1.0-5.0]	**446BK01**	**446CH01**	sin cerradura
		446BK01-751	**446CH01-751**	CH751



- incluye:
  - empaque de hule
  - o-rings de hule
- material: zinc fundido
- acabado de manija: negro pulverido
- manija con carga de resorte
- (2) llaves anilladas
- la contra tuerca puede ser instalada al lado opuesto de la palanca para obtener el máximo rango de agarre

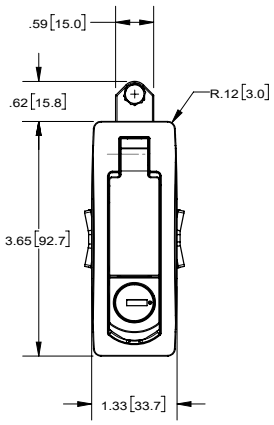

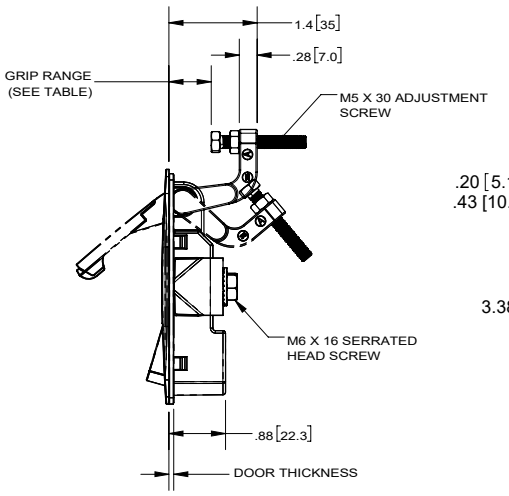

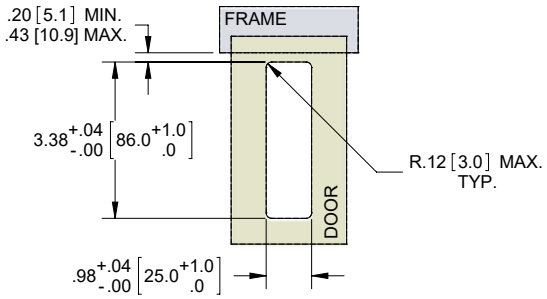

MOUNTING DIMENSIONS

Cerrojos Sellados con Boton de Gatillo al Ras, Sin Llave

Rango de Agarre	Espesor de Panel	No. de Parte	
		Negro Pulverizado	Cromo Pulido
.04"-.95" [1.0-24.0] (1.4" [35] Lever Length)	.04-.20 [1.0-5.0]	**448BK**	**448CH**
.91"-1.81" [23.1-46.0] (2.2" [57] Lever Length)	.04-.20 [1.0-5.0]	**448BK01**	**448CH01**



- incluye:
  - empaque de hule
  - o-rings de hule
- material: zinc fundido
- manija con carga de resorte
- la contra tuerca puede ser instalada al lado opuesto de la palanca para obtener el máximo rango de agarre

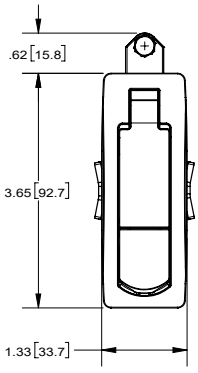

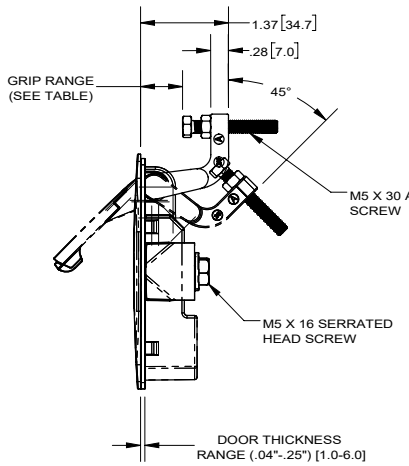

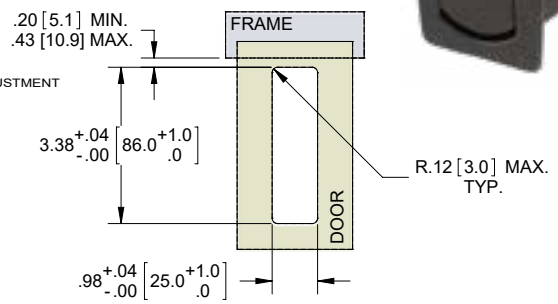

MOUNTING DIMENSIONS

Cerraduras con Gatillo Elevado PAT.



patentedo

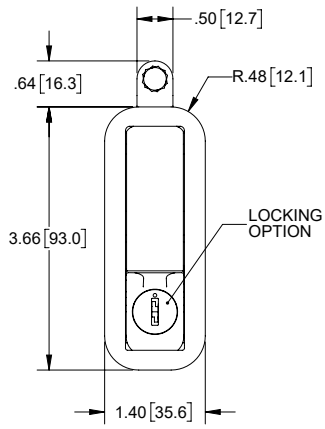

FRONT VIEW

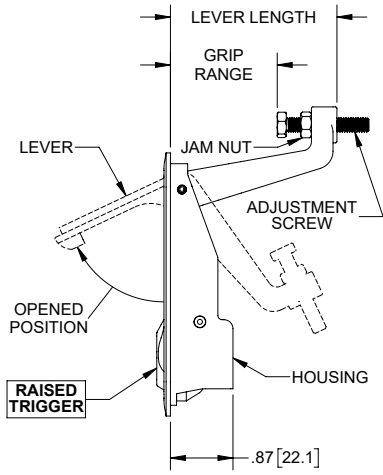

RIGHT SIDE VIEW

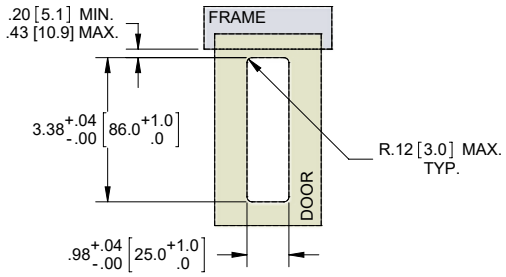

MOUNTING DIMENSIONS

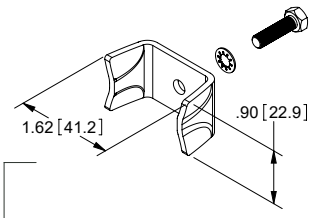

METAL FRAME MOUNTING BRACKET

DOOR THICKNESS
.04 [1.0] MIN. TO .20 [5.1] MAX.
ZINC PLATED FINISH

OR

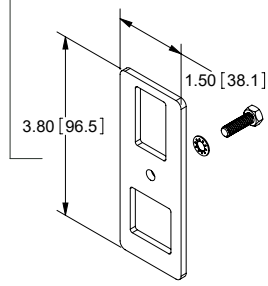

WOOD FRAME MOUNTING BRACKET

DOOR THICKNESS
.66 [16.8] MIN. TO .75 [19.0] MAX.
ZINC PLATED FINISH

Características
▸ zinc fundido ▸ bajo perfil ▸ palanca con resorte de presión ▸ soporte de montaje especificado en la tabla de abajo
▸ incluye (2) llaves ▸ la contra tuerca puede ser instalada al lado opuesto de la palanca para obtener el máximo rango de agarre
▸ también disponible con un soporte de montaje en metal mas espeso para aplicaciones de alto servicio (parte numero **X44-MK01**) ▸ tornillo de ajuste opcional (parte no. **371**) disponible por separado, ver pg. 151

Cerraduras con Llave y Un Solo Código y Sin Llave

Rango de Agarre .04 [1.0] to .95 [24.1] (1.4 [36] Longitud de Palanca)				Rango de Agarre .91 [23.1] to 1.81 [46.0] (2.3 [58] Longitud de Palanca)				Montaje	Código de Llave
Negro Mate	Cromo Pulido	Cromo Texturado	Gris	Negro Mate	Cromo Pulido	Cromo Texturado	Gris		
44BK-751	**44CH-751**	**44TC-751**	**44G-751**	**44BK01-751**	**44CH01-751**	**44TC01-751**	**44G01-751**	montaje en metal	llave - CH751
44BK	**44CH**	**44TC**	**44G**	**44BK01**	**44CH01**	**44TC01**	**44G01**		sin seguro
46BK-751	**46CH-751**	**46TC-751**	**46G-751**	**46BK01-751**	**46CH01-751**	**46TC01-751**	**46G01-751**	montaje en madera	llave - CH751
46BK	**46CH**	**46TC**	**46G**	**46BK01**	**46CH01**	**46TC01**	**46G01**		sin seguro

Cerraduras con Llave y (10) Diferentes Códigos

Rango de Agarre .04 [1.0] to .95 [24.1] (1.4 [36] Longitud de Palanca)			Rango de Agarre .91 [23.1] to 1.81 [46.0] (2.3 [58] Longitud de Palanca)			Montaje	Código de Llave
Negro Mate	Cromo Pulido	Cromo Texturado	Negro Mate	Cromo Pulido	Cromo Texturado		
44BK-KD	**44CH-KD**	**44TC-KD**	**44BK01-KD**	**44CH01-KD**	**44TC01-KD**	montaje en metal	con seguro
46BK-KD	**46CH-KD**	**46TC-KD**	**46BK01-KD**	**46CH01-KD**	**46TC01-KD**	montaje en madera	

▸ códigos de llave: 01 - 10, estampados en la cara de la cerradura

PAT. Cerrojos con Gatillo al Ras

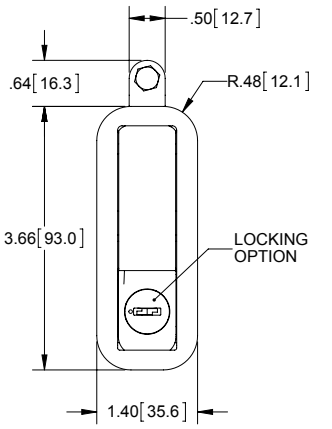

FRONT VIEW

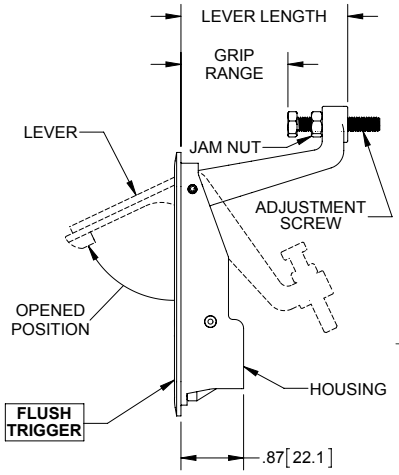

RIGHT SIDE VIEW

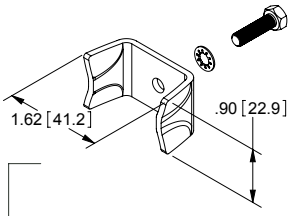

METAL FRAME MOUNTING BRACKET

DOOR THICKNESS
.04 [1.0] MIN. TO .20 [5.1] MAX.
ZINC PLATED FINISH

OR

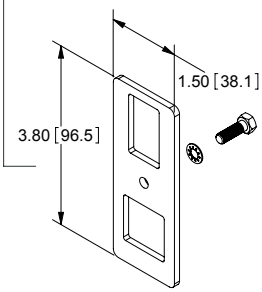

WOOD FRAME MOUNTING BRACKET

DOOR THICKNESS
.66 [16.8] MIN. TO .75 [19.0] MAX.
ZINC PLATED FINISH

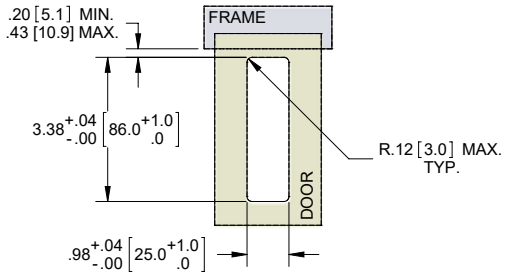

MOUNTING DIMENSIONS



patentedo

Características

- zinc fundido
- bajo perfil
- palanca con resorte de presión
- soporte de montaje especificado en la tabla de abajo
- incluye (2) llaves
- la contra tuerca puede ser instalada al lado opuesto de la palanca para obtener el máximo rango de agarre
- también disponible con un soporte de montaje en metal mas espeso para aplicaciones de alto servicio (parte numero **X44-MK01**)
- tornillo de ajuste opcional (parte no. **371**) disponible por separado, ver abajo

Cerradura con Llave y Un Solo Código y Sin Llave

Rango de Agarre .04 [1.0] to .95 [24.1] (1.4 [36] Longitud de Palanca)				Rango de Agarre .91 [23.1] to 1.81 [46.0] (2.3 [58] Longitud de Palanca)				Montaje	Código de Llave
Negro Mate	Cromo Pulido	Cromo Texturado	Gris	Negro Mate	Cromo Pulido	Cromo Texturado	Gris		
47BK-751	**47CH-751**	**47TC-751**	**47G-751**	**47BK01-751**	**47CH01-751**	**47TC01-751**	**47G01-751**	montaje en metal	llave - CH751
47BK	**47CH**	**47TC**	**47G**	**47BK01**	**47CH01**	**47TC01**	**47G01**		sin seguro
49BK-751	**49CH-751**	**49TC-751**	**49G-751**	**49BK01-751**	**49CH01-751**	**49TC01-751**	**49G01-751**	montaje en madera	llave - CH751
49BK	**49CH**	**49TC**	**49G**	**49BK01**	**49CH01**	**49TC01**	**49G01**		sin seguro

Tornillo de Ajuste con Cabeza Plástica

No. de Parte	Material	Rango de Agarre
371	tornillo y contratuerca de 304SS	0 [0] - .79 [20.1] .59 [15.1] - 1.65 [42.0]

- cabeza plástica protege la superficie de daños



Cerraduras de Compresión de Levantar y Girar

NEMA 12 IP64



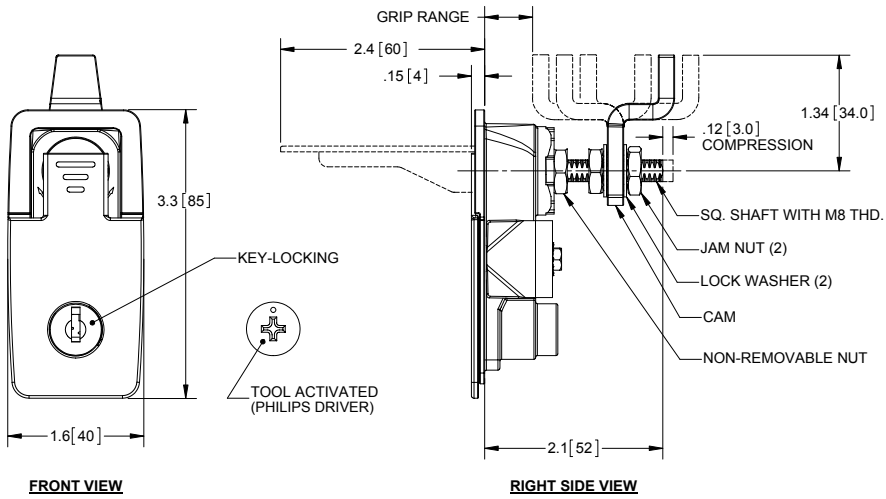

FRONT VIEW

RIGHT SIDE VIEW

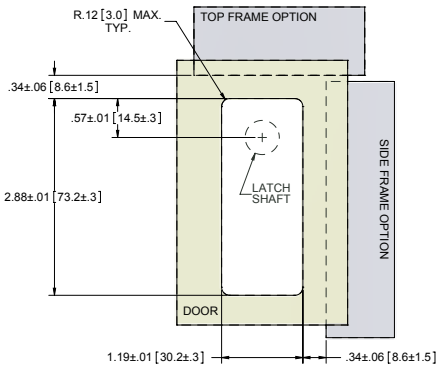

MOUNTING DIMENSIONS

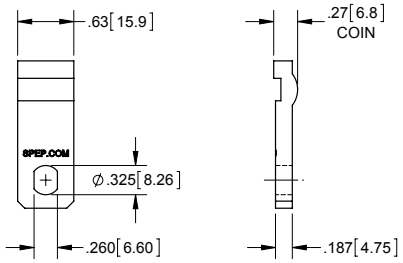

FRONT VIEW

RIGHT SIDE VIEW

COINED STRAIGHT CAM
PART NO. **5C11**
(SOLD SEPARATELY)

Características

- incluye:
  - (1) soporte de montaje
  - (1) tornillo de montaje
  - (1) leva
  - (2) arandelas de traba
  - (2) contra-tuercas
  - (2) llaves de latón niquelado, código de llave CH751
- material: zinc fundido
- palanca con resorte de presión
- empaque disponible por separado (parte numero **8-1G**)
- leva recta de acero zincada disponible por separado como parte numero **5C11**. Ver ilustración abajo.
- un sellado NEMA 4 / IP66 se logra cuando se utiliza el empaque **8-1G** y se aplica un sellado al tornillo de montaje

Cerradura Sin Llave

Numero de Parte			Rango de Agarre			
Cromo Pulido	Pulverizado Negro	Cromo Texturado	Desplace Hacia Adentro		Desplace Hacia Afuera	
			Min.	Max.	Min.	Max.
8-10CH-4	**8-10BK-4**	**8-10TC-4**	1.02 [25.9]	1.41 [35.8]	1.41 [35.8]	1.81 [46.0]
8-10CH-8	**8-10BK-8**	**8-10TC-8**	.63 [16.0]	1.02 [25.9]	1.81 [46.0]	2.20 [55.9]
8-10CH-12	**8-10BK-12**	**8-10TC-12**	.23 [5.8]	.63 [16.0]	2.20 [55.9]	2.59 [65.8]

Cerradura con Llave

Numero de Parte			Rango de Agarre			
Cromo Pulido	Pulverizado Negro	Cromo Texturado	Desplace Hacia Adentro		Desplace Hacia Afuera	
			Min.	Max.	Min.	Max.
8-12CH-4	**8-12BK-4**	**8-12TC-4**	1.02 [25.9]	1.41 [35.8]	1.41 [35.8]	1.81 [46.0]
8-12CH-8	**8-12BK-8**	**8-12TC-8**	.63 [16.0]	1.02 [25.9]	1.81 [46.0]	2.20 [55.9]
8-12CH-12	**8-12BK-12**	**8-12TC-12**	.23 [5.8]	.63 [16.0]	2.20 [55.9]	2.59 [65.8]

Cerradura de Activación con Herramienta Phillips (estrella)

Numero de Parte			Rango de Agarre			
Cromo Pulido	Pulverizado Negro	Cromo Texturado	Desplace Hacia Adentro		Desplace Hacia Afuera	
			Min.	Max.	Min.	Max.
8-14CH-4	**8-14BK-4**	**8-14TC-4**	1.02 [25.9]	1.41 [35.8]	1.41 [35.8]	1.81 [46.0]
8-14CH-8	**8-14BK-8**	**8-14TC-8**	.63 [16.0]	1.02 [25.9]	1.81 [46.0]	2.20 [55.9]
8-14CH-12	**8-14BK-12**	**8-14TC-12**	.23 [5.8]	.63 [16.0]	2.20 [55.9]	2.59 [65.8]

NEMA 12 IP64

Cerraduras Medianas de Comprensión de Levantar y Girar

Numero de Parte	Agarre con Desplace Hacia Adentro		Agarre con Desplace Hacia Afuera		Material	Acabado
	Min.	Max.	Min.	Max		
5-25BC	sin leva		sin leva		zinc fundido	cromo cepillado
5-25BK	sin leva		sin leva		zinc fundido	negro mate
5-25CH	sin leva		sin leva		zinc fundido	cromo pulido
5-25BC-12	0.0 [0]	.20 [5.1]	1.77 [45.0]	2.16 [54.9]	zinc fundido	cromo cepillado
5-25BK-12	0.0 [0]	.20 [5.1]	1.77 [45.0]	2.16 [54.9]	zinc fundido	negro mate
5-25CH-12	0.0 [0]	.20 [5.1]	1.77 [45.0]	2.16 [54.9]	zinc fundido	cromo pulido
5-25BC-8	.20 [5.1]	.59 [15.0]	1.37 [34.8]	1.77 [45.0]	zinc fundido	cromo cepillado
5-25BK-8	.20 [5.1]	.59 [15.0]	1.37 [34.8]	1.77 [45.0]	zinc fundido	negro mate
5-25CH-8	.20 [5.1]	.59 [15.0]	1.37 [34.8]	1.77 [45.0]	zinc fundido	cromo pulido
5-25BC-4	.59 [15.0]	.98 [24.9]	.98 [24.6]	1.37 [34.8]	zinc fundido	cromo cepillado
5-25BK-4	.59 [15.0]	.98 [24.9]	.98 [24.6]	1.37 [34.8]	zinc fundido	negro mate
5-25CH-4	.59 [15.0]	.98 [24.9]	.98 [24.6]	1.37 [34.8]	zinc fundido	cromo pulido



- incluye:
  - (1) leva reversible
  - (1) tuerca de cuerpo
  - (2) contra-tuercas
  - (2) arandelas de traba
  - (1) empaque
  - anillo sellador de hule interno
- leva de acero zincado también disponible como parte numero **5C11** en la pagina 152
- zinc fundido

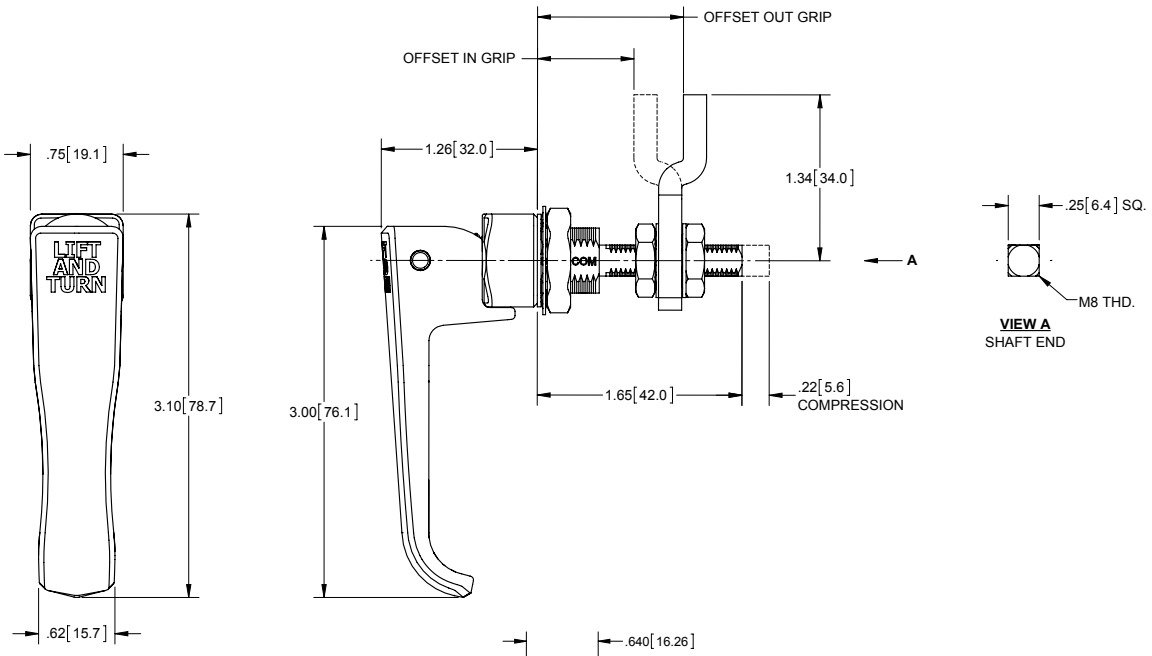

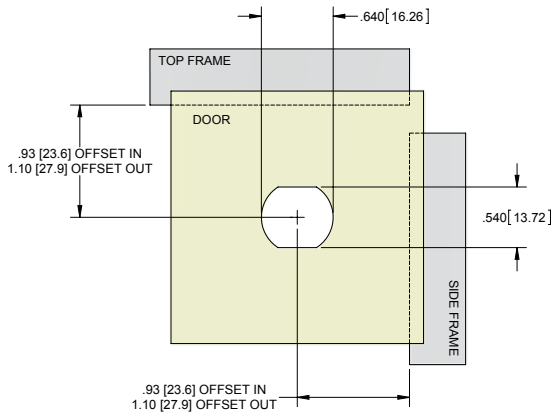

MOUNTING DIMENSIONS

Cerraduras Chicas de Compresión de Levantar y Girar

NEMA 12 | IP64 | 316SS



Numero de Parte	Agarre con Desplace Hacia Adentro		Agarre con Desplace Hacia Afuera		Material	Acabado
	Min.	Max.	Min.	Max		
NUEVO **5-21**	sin leva		sin leva		zinc fundido	natural con capa protectiva
NUEVO **5-21BC**	sin leva		sin leva		zinc fundido	cromo cepillado
NUEVO **5-21BK**	sin leva		sin leva		zinc fundido	negro mate
NUEVO **5-21CH**	sin leva		sin leva		zinc fundido	cromo pulido
NUEVO **5-21SST**	sin leva		sin leva		316SS	pasivado
5-20-12	---	---	1.660 [42.16]	2.050 [52.07]	zinc fundido	natural con capa protectiva
5-20BC-12	---	---	1.660 [42.16]	2.050 [52.07]	zinc fundido	cromo cepillado
5-20BK-12	---	---	1.660 [42.16]	2.050 [52.07]	zinc fundido	negro mate
5-20CH-12	---	---	1.660 [42.16]	2.050 [52.07]	zinc fundido	cromo pulido
5-20SS-12	---	---	1.660 [42.16]	2.050 [52.07]	316SS	pasivado
5-20-8	.080 [2.03]	.470 [11.94]	1.260 [32.00]	1.650 [41.91]	zinc fundido	natural con capa protectiva
5-20BC-8	.080 [2.03]	.470 [11.94]	1.260 [32.00]	1.650 [41.91]	zinc fundido	cromo cepillado
5-20BK-8	.080 [2.03]	.470 [11.94]	1.260 [32.00]	1.650 [41.91]	zinc fundido	negro mate
5-20CH-8	.080 [2.03]	.470 [11.94]	1.260 [32.00]	1.650 [41.91]	zinc fundido	cromo pulido
5-20SS-8	.080 [2.03]	.470 [11.94]	1.260 [32.00]	1.650 [41.91]	316SS	pasivado
5-20-4	.470 [11.94]	.870 [22.10]	.870 [22.10]	1.250 [31.75]	zinc fundido	natural con capa protectiva
5-20BC-4	.470 [11.94]	.870 [22.10]	.870 [22.10]	1.250 [31.75]	zinc fundido	cromo cepillado
5-20BK-4	.470 [11.94]	.870 [22.10]	.870 [22.10]	1.250 [31.75]	zinc fundido	negro mate
5-20CH-4	.470 [11.94]	.870 [22.10]	.870 [22.10]	1.250 [31.75]	zinc fundido	cromo pulido
5-20SS-4	.470 [11.94]	.870 [22.10]	.870 [22.10]	1.250 [31.75]	316SS	pasivado

- empaque disponible por separado como parte numero **5-25G**
- leva recta de acero zincado también disponible como parte numero **5C11** en la pagina 152
- zinc fundido
- incluye:
  - (1) leva reversible
  - (1) tuerca de cuerpo
  - (2) contra-tuercas
  - (2) arandelas de traba

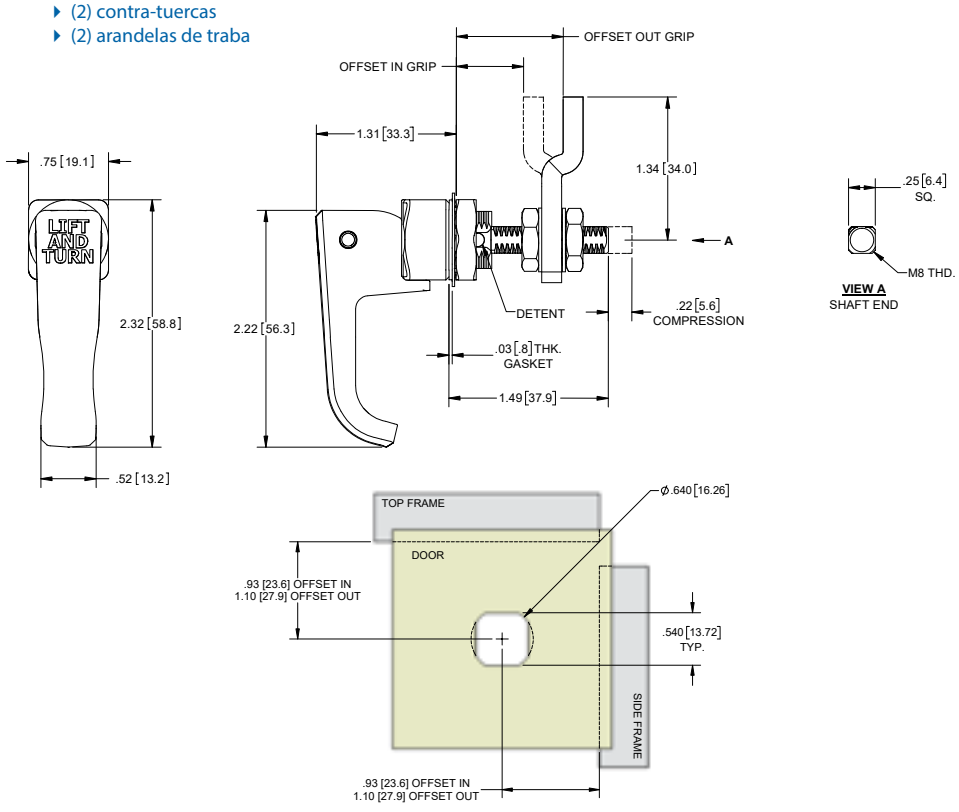

MOUNTING DIMENSIONS

Cerraduras Pequeñas de Compresión de Levantar y Girar

Numero de Parte	Agarre con Desplace Hacia Adentro		Agarre con Desplace Hacia Afuera		Material	Acabado
	Min.	Max.	Min.	Max		
5-15BK	sin leva		sin leva		zinc fundido	negro mate
5-15CH	sin leva		sin leva		zinc fundido	cromo pulido
5-15BK-1	.39 [9.9]	.63 [16.0]	.63 [16.0]	.87 [22.1]	zinc fundido	negro mate
5-15CH-1	.39 [9.9]	.63 [16.0]	.63 [16.0]	.87 [22.1]	zinc fundido	cromo pulido
5-15BK-2	.16 [4.1]	.39 [9.9]	.87 [22.1]	1.10 [27.9]	zinc fundido	negro mate
5-15CH-2	.16 [4.1]	.39 [9.9]	.87 [22.1]	1.10 [27.9]	zinc fundido	cromo pulido
5-15BK-3	0.0 [0]	.16 [4.1]	1.10 [27.9]	1.34 [34.0]	zinc fundido	negro mate
5-15CH-3	0.0 [0]	.16 [4.1]	1.10 [27.9]	1.34 [34.0]	zinc fundido	cromo pulido



- zinc fundido
- incluye:
  - (1) leva reversible
  - (1) tuerca de cuerpo
  - (2) contra-tuercas
  - (2) arandelas de traba

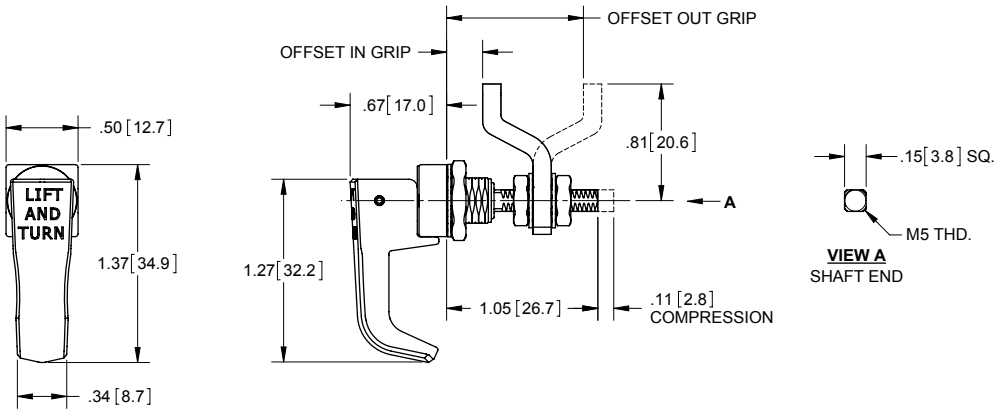

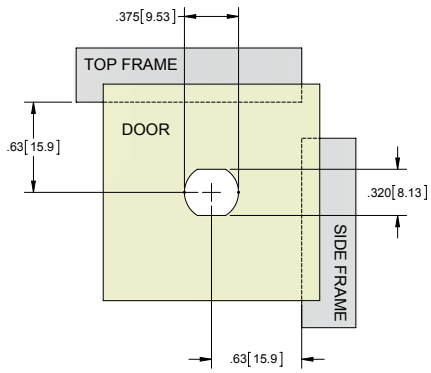

MOUNTING DIMENSIONS

Cerraduras Chicas de Compresión

NEMA 4 NEMA 12 IP65 RATED



Rango de Agarre		Numero de Parte				
						
Min.	Max.	Hexagonal Empotrada	Mariposa	Ranurada	Tubular Empotrada	Extrusión Hexagonal
.13 [3.2]	.25 [6.4]	**3-10BK01**	**3-11BK01**	**3-12BK01**	**3-13BK01**	**3-14BK01**
.25 [6.4]	.38 [9.5]	**3-10BK02**	**3-11BK02**	**3-12BK02**	**3-13BK02**	**3-14BK02**
.38 [9.5]	.50 [12.7]	**3-10BK03**	**3-11BK03**	**3-12BK03**	**3-13BK03**	**3-14BK03**
.50 [12.7]	.63 [15.9]	**3-10BK04**	**3-11BK04**	**3-12BK04**	**3-13BK04**	**3-14BK04**
.63 [15.9]	.75 [19.0]	**3-10BK05**	**3-11BK05**	**3-12BK05**	**3-13BK05**	**3-14BK05**
.75 [19.0]	.88 [22.2]	**3-10BK06**	**3-11BK06**	**3-12BK06**	**3-13BK06**	**3-14BK06**
.88 [22.2]	1.00 [25.4]	**3-10BK07**	**3-11BK07**	**3-12BK07**	**3-13BK07**	**3-14BK07**
1.00 [25.4]	1.13 [28.6]	**3-10BK08**	**3-11BK08**	**3-12BK08**	**3-13BK08**	**3-14BK08**

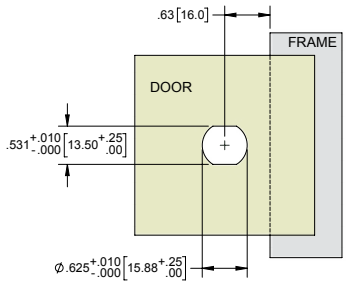

MOUNTING DIMENSIONS

- incluye:
  - (1) arandela de traba
  - (1) tuerca de montaje
  - (1) leva
  - (2) arandelas de traba para leva
  - (2) tuercas para montaje de leva
- zinc fundido
- acabado: pulverizado negro
- rango de agarre ilustrado es en la posición con seguro
- cumple con los requisitos NEMA tipo 4, 12 y IP65 cuando se utiliza empaque parte no. **K04G** (disponible por separado)

- **NOTA:** use llave Allen hexagonal estándar de 5/32" o 4mm para cerradura hexagonal empotrada
- **NOTA:** use dado hexagonal de pared delgada de 5/16" o de 8mm para cerradura de extrusión hexagonal

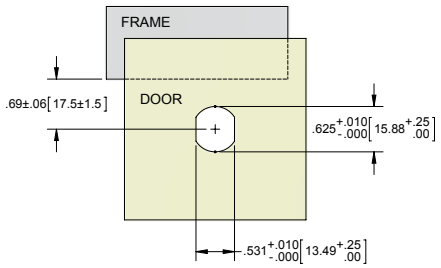

MOUNTING DIMENSIONS

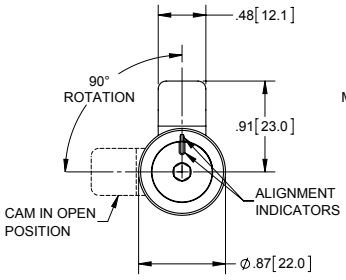

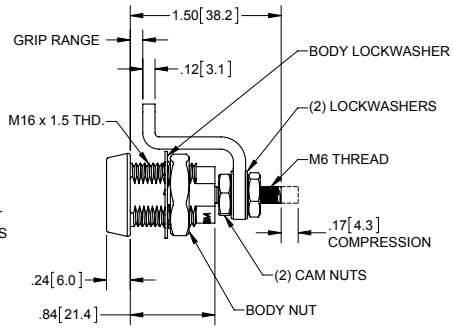



Llave Para Cerradura Tubular Empotrada

Numero de Parte	Material	Acabado
3-13K	acero	niquelado



parte no.
KH37BK



parte no.
KH37BK-01

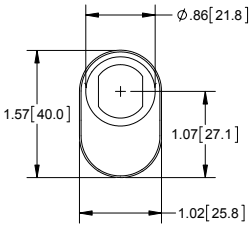

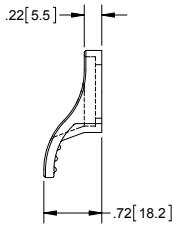

Jaladores Para Cerraduras

No. de Parte	Descripción	Material
KH37BK	alineado	nylon negro
KH37BK-01	perpendicular	nylon negro

- acabado texturado

316SS NEMA 4 NEMA 12 IP65 RATED Cerraduras Grandes de Compresión

Características de Cerraduras Grandes de Compresión

- incluye:
  - (1) arandela de traba
  - (1) tuerca de montaje
  - (1) leva
  - (2) arandelas de traba para leva
  - (2) tuercas para montaje de leva
- zinc fundido
- acabado: pulverizado negro
- rango de agarre ilustrado es en la posición con seguro
- cumple con los requisitos NEMA tipo 4, 12 y IP65 cuando se utiliza empaque parte no. **X174-01** (disponible por separado)
- espaciador de acero zincado disponible por separado Ø1.37 [34.9] x .13 [3.2] de espesor (parte no. **KH45**)



Numero de Parte						Rango de Agarre			
 disponible en 316SS	 disponible en 316SS		 disponible en 316SS						
"T" Sin Llave	Mariposa	"T" Con Llave	Hex Empotrado de 8mm	Doble Cifra de 3mm	Triangulo de 7mm	Cam Offset In		Cam Offset Out	
						Min.	Max.	Min.	Max.
4-10BK05	**4-11BK05***	**4-12BK05**	**4-13BK05***	**4-14BK05**	**4-15BK05**	1.53 [38.9] - 2.15 [54.6] recto			
4-10BK10	**4-11BK10***	**4-12BK10**	**4-13BK10***	**4-14BK10**	**4-15BK10**	1.00 [25.4]	1.62 [41.1]	2.07[52.6]	2.69 [68.3]
4-10BK15	**4-11BK15***	**4-12BK15**	**4-13BK15***	**4-14BK15**	**4-15BK15**	0.45 [11.4]	1.07 [27.2]	2.61 [66.3]	3.00 [76.2]

- cerraduras tipo "T" sin llave también están disponibles en material 316SS con acabado pulido a mano: **4-10SSTP05**, **4-10SSTP10**, **4-10SSTP15**
- * cerraduras tipo Mariposa, Hex Empotrado de 8mm, y con Ranura también están disponibles en material 316SS con acabado pasivado

Numero de Parte						Rango de Agarre			
	 disponible en 316SS								
Cuadro de 7mm	Ranura	Tubular Empotrado	Cuadro de 8mm	Bellcore 216	Bellcore Electrónica	Desplaze de Leva Hacia Andentro		Desplaze de Leva Hacia Afuera	
						Min.	Max.	Min.	Max.
4-16BK05	**4-17BK05***	**4-18BK05**	**4-19BK05**	**4-21BK05**	**4-22BK05**	1.53 [38.9] - 2.15 [54.6] recto			
4-16BK10	**4-17BK10***	**4-18BK10**	**4-19BK10**	**4-21BK10**	**4-22BK10**	1.00 [25.4]	1.62 [41.1]	2.07[52.6]	2.69 [68.3]
4-16BK15	**4-17BK15***	**4-18BK15**	**4-19BK15**	**4-21BK15**	**4-22BK15**	0.45 [11.4]	1.07 [27.2]	2.61 [66.3]	3.00 [76.2]

- **NOTA:** empaque disponible por separado (parte no. **X174-01**)

Llaves Para Centros Empotrados

No. de Parte	Estilo de Llave
4-14K	doble cifra de 3mm
4-15K	triangulo de 7mm
4-16K	cuadro de 7mm
4-18K	tubular empotrado
4-19K	cuadro de 8mm
4-21K	Bellcore 216
4-22K	Bellcore electrónica

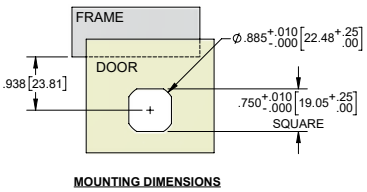

MOUNTING DIMENSIONS

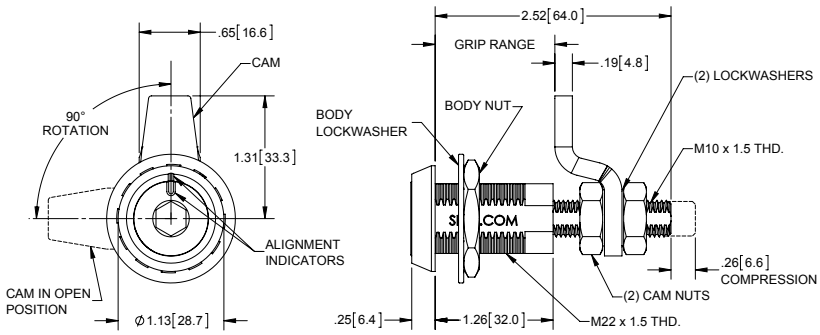

Cerraduras Grandes de Compresión con Agarre Fijo

NEMA 4 NEMA 12 IP65 RATED

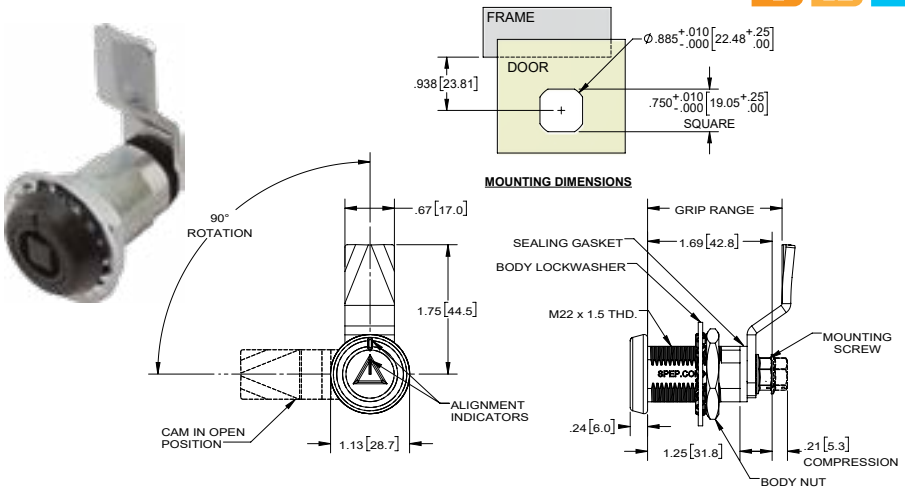

Características

- zinc fundido con acabado pulverizado negro
- rango de agarre mostrado es en pocision de bloqueo
- cumple requerimientos NEMA tipo 4, 12 y IP65
- incluye:
  - (1) sello interno
  - (1) arandela de retención
  - (1) tuerca de cuerpo
  - (1) empaque de neopreno
  - (1) tornillo para montar leva

Llaves

No. de Parte	Estilo de Llave
4-14K	doble cifra de 3mm
4-18K	tubular empotrado
45-16K	cuadro de 7mm & 8mm
45-23K	triangulo de 7mm & 8mm

Total de Agarre	Numero de Parte de Cerraduras								
									
	Mariposa	Hex de 8MM	Doble Cifra de 3MM	Triangulo de 7MM	Cuadro de 7MM	Ranura	Tubular Empotrado	Cuadro de 8MM	Triangulo de 8MM
---	**45-11BK**	**45-13BK**	**45-14BK**	**45-15BK**	**45-16BK**	**45-17BK**	**45-18BK**	**45-19BK**	**45-23BK**
.59 [15.0]	**45-11BK00**	**45-13BK00**	**45-14BK00**	**45-15BK00**	**45-16BK00**	**45-17BK00**	**45-18BK00**	**45-19BK00**	**45-23BK00**
.67 [17.0]	**45-11BK01**	**45-13BK01**	**45-14BK01**	**45-15BK01**	**45-16BK01**	**45-17BK01**	**45-18BK01**	**45-19BK01**	**45-23BK01**
.75 [19.0]	**45-11BK02**	**45-13BK02**	**45-14BK02**	**45-15BK02**	**45-16BK02**	**45-17BK02**	**45-18BK02**	**45-19BK02**	**45-23BK02**
.83 [21.0]	**45-11BK03**	**45-13BK03**	**45-14BK03**	**45-15BK03**	**45-16BK03**	**45-17BK03**	**45-18BK03**	**45-19BK03**	**45-23BK03**
.91 [23.0]	**45-11BK04**	**45-13BK04**	**45-14BK04**	**45-15BK04**	**45-16BK04**	**45-17BK04**	**45-18BK04**	**45-19BK04**	**45-23BK04**
.98 [25.0]	**45-11BK05**	**45-13BK05**	**45-14BK05**	**45-15BK05**	**45-16BK05**	**45-17BK05**	**45-18BK05**	**45-19BK05**	**45-23BK05**
1.06 [27.0]	**45-11BK06**	**45-13BK06**	**45-14BK06**	**45-15BK06**	**45-16BK06**	**45-17BK06**	**45-18BK06**	**45-19BK06**	**45-23BK06**
1.14 [29.0]	**45-11BK07**	**45-13BK07**	**45-14BK07**	**45-15BK07**	**45-16BK07**	**45-17BK07**	**45-18BK07**	**45-19BK07**	**45-23BK07**
1.22 [31.0]	**45-11BK08**	**45-13BK08**	**45-14BK08**	**45-15BK08**	**45-16BK08**	**45-17BK08**	**45-18BK08**	**45-19BK08**	**45-23BK08**
1.30 [33.0]	**45-11BK09**	**45-13BK09**	**45-14BK09**	**45-15BK09**	**45-16BK09**	**45-17BK09**	**45-18BK09**	**45-19BK09**	**45-23BK09**
1.38 [35.0]	**45-11BK10**	**45-13BK10**	**45-14BK10**	**45-15BK10**	**45-16BK10**	**45-17BK10**	**45-18BK10**	**45-19BK10**	**45-23BK10**
1.46 [37.0]	**45-11BK11**	**45-13BK11**	**45-14BK11**	**45-15BK11**	**45-16BK11**	**45-17BK11**	**45-18BK11**	**45-19BK11**	**45-23BK11**
1.54 [39.0]	**45-11BK12**	**45-13BK12**	**45-14BK12**	**45-15BK12**	**45-16BK12**	**45-17BK12**	**45-18BK12**	**45-19BK12**	**45-23BK12**
1.61 [41.0]	**45-11BK13**	**45-13BK13**	**45-14BK13**	**45-15BK13**	**45-16BK13**	**45-17BK13**	**45-18BK13**	**45-19BK13**	**45-23BK13**
1.69 [43.0]	**45-11BK14**	**45-13BK14**	**45-14BK14**	**45-15BK14**	**45-16BK14**	**45-17BK14**	**45-18BK14**	**45-19BK14**	**45-23BK14**
1.77 [45.0]	**45-11BK15**	**45-13BK15**	**45-14BK15**	**45-15BK15**	**45-16BK15**	**45-17BK15**	**45-18BK15**	**45-19BK15**	**45-23BK15**
1.85 [47.0]	**45-11BK16**	**45-13BK16**	**45-14BK16**	**45-15BK16**	**45-16BK16**	**45-17BK16**	**45-18BK16**	**45-19BK16**	**45-23BK16**
1.93 [49.0]	**45-11BK17**	**45-13BK17**	**45-14BK17**	**45-15BK17**	**45-16BK17**	**45-17BK17**	**45-18BK17**	**45-19BK17**	**45-23BK17**
2.00 [51.0]	**45-11BK18**	**45-13BK18**	**45-14BK18**	**45-15BK18**	**45-16BK18**	**45-17BK18**	**45-18BK18**	**45-19BK18**	**45-23BK18**
2.09 [53.0]	**45-11BK19**	**45-13BK19**	**45-14BK19**	**45-15BK19**	**45-16BK19**	**45-17BK19**	**45-18BK19**	**45-19BK19**	**45-23BK19**

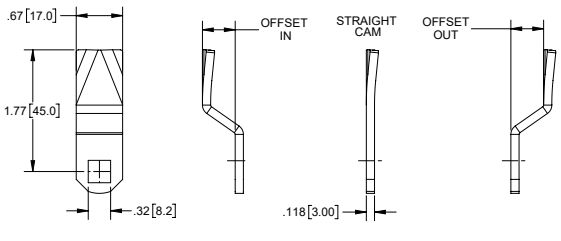

Levas de Un Punto

Numero de Parte	Agarre	Leva Desplazada	Numero de Parte	Agarre	Leva Desplazada
45C00	[15.0]	.71 [18.0] hacia adentro	**45C10**	[35.0]	.08 [2.0] hacia afuera
45C01	[17.0]	.63 [16.0] hacia adentro	**45C11**	[37.0]	.16 [4.0] hacia afuera
45C02	[19.0]	.55 [14.0] hacia adentro	**45C12**	[39.0]	.24 [6.0] hacia afuera
45C03	[21.0]	.47 [12.0] hacia adentro	**45C13**	[41.0]	.31 [8.0] hacia afuera
45C04	[23.0]	.39 [10.0] hacia adentro	**45C14**	[43.0]	.39 [10.0] hacia afuera
45C05	[25.0]	.31 [8.0] hacia adentro	**45C15**	[45.0]	.47 [12.0] hacia afuera
45C06	[27.0]	.24 [6.0] hacia adentro	**45C16**	[47.0]	.55 [14.0] hacia afuera
45C07	[29.0]	.16 [4.0] hacia adentro	**45C17**	[49.0]	.63 [16.0] hacia afuera
45C08	[31.0]	.08 [2.0] hacia adentro	**45C18**	[51.0]	.71 [18.0] hacia afuera
45C09	[33.0]	.00 [0.0] in	**45C19**	[53.0]	.79 [20.0] hacia afuera

- acero zincado
- acero zincado

Cerraduras de Compresión de Cuerpo Largo

Numero de Parte	Rango de Agarre	
Hex Empotrado 8MM	Min.	Max
4-53BK15	1.55 [39.4]	2.17 [55.1]
4-53BK10	2.10 [53.3]	2.72 [69.1]
4-53BK05	2.63 [66.8]	3.25 [82.6]

- zinc fundido
- acabado: pulverizado negro
- rango de agarre ilustrado es en la posición con seguro
- cumple con los requisitos NEMA tipo 4, 12 y IP65 cuando se utiliza empaque parte no. **X174-01** (disponible por separado)
- espaciador de acero zincado disponible por separado Ø1.38 [35.0] x .125 [28.58] de espesor (parte no. **KH45)**



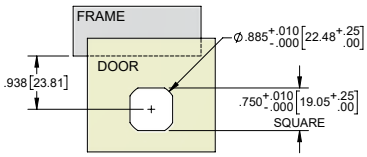

MOUNTING DIMENSIONS

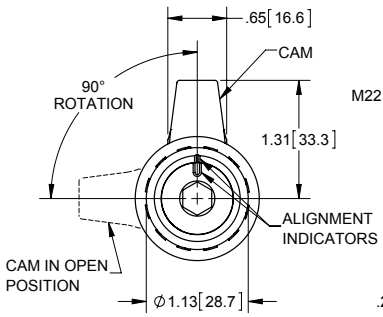

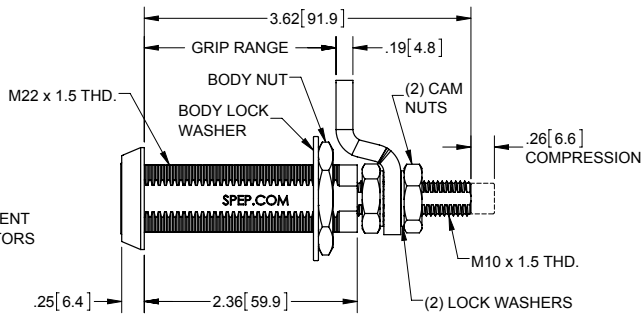

Accesorios Para Cerraduras de Compresión Grandes

Espaciador

Numero de Parte	Material	Acabado
KH45	acero	zinc

- usar con partes de las paginas 157 - 159



Jalador Para Cerraduras

Numero de Parte	Material	Acabado
KH38BK	termoplástico con estabilizadores UV	texturado

- el agarre de leva se reduce por .10" con el uso de esta parte
- usar con partes de las paginas 157 - 159

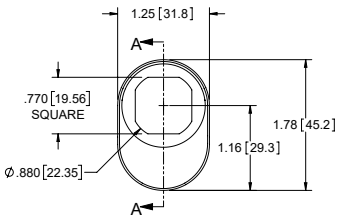

FRONT VIEW

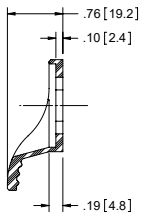

SECTION A-A



Bases de Candado

Numero de Parte	Material	Acabado
KH30BK	acero	pulverizado negro
KH30SS	304SS	pasivado

- para candados con grillete de Ø.375 (3/8)
- el agarre disminuye .08" cuando se utiliza esta parte
- usar con partes de las paginas 157 - 159
- **no** funciona con no. de partes **4-10BK**, **4-11BK** & **4-12BK**

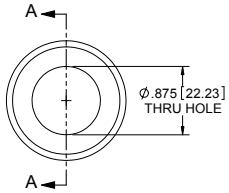

TOP VIEW

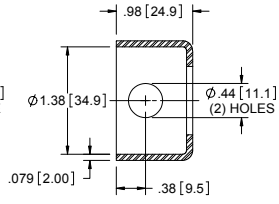

SECTION A-A



Cerraduras de Compresión de Montaje de Tres Orificios

NEMA 4 NEMA 12 IP65 RATED



con llave



sin llave



centro tubular empotrado

Numero de Parte			Rango de Agarre	
Cerrojo "T" con Llave	Cerrojo "T" sin Llave	Centro Tubular Empotrado	Min.	Max
4-32BK15	**4-30BK15**	**4-38BK15**	.29 [7.9]	.91 [23.6]
4-32BK10	**4-30BK10**	**4-38BK10**	.84 [21.8]	1.45 [37.3]
4-32BK05	**4-30BK05**	**4-38BK05**	1.38 [25.3]	2.00 [50.8]
4-32BK10	**4-30BK10**	**4-38BK10**	1.90 [49.0]	2.52 [64.8]
4-32BK15	**4-30BK15**	**4-38BK15**	2.44 [62.7]	3.06 [76.2]

- zinc fundido
- acabado: negro
- rango de agarre ilustrado es en la posición con seguro
- cumple con los requisitos NEMA tipo 4, 12 y IP65
- cerrojos con centros tubulares empotrados no incluyen llave; la llave esta disponible por separado como parte no. **4-18K**
- el cerrojo "T" con llave incluye (2) llaves anilladas CH751
- incluye:
  - (1) cerrojo/manija
  - (2) tornillos de montaje
  - (2) contra-tuercas
  - (2) arandelas de traba
  - (1) leva
  - (1) empaque

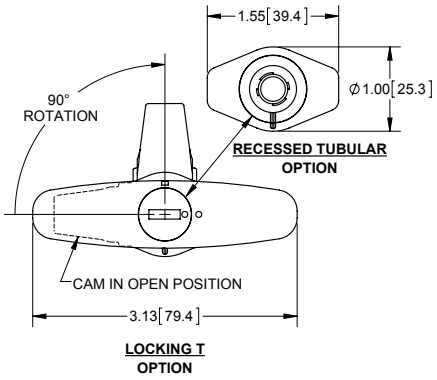

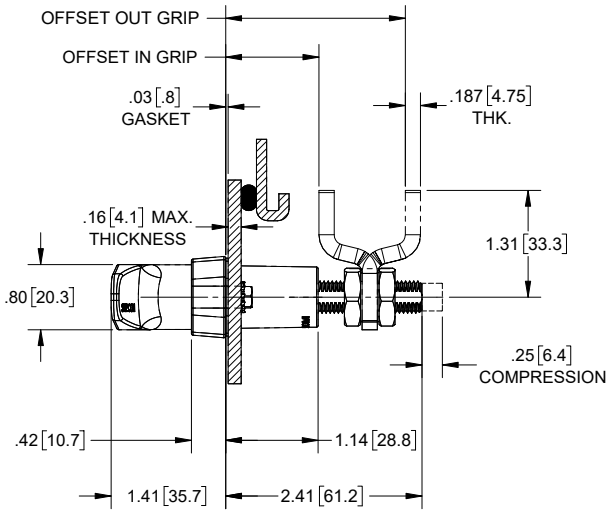

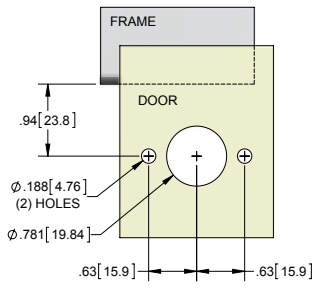

MOUNTING DIMENSIONS

Cierres de Tracción Pequeños y Sujetador

No. de Parte	Material	Acabado
2053ZN	acero	zinc
2053SS	304SS	electro-pulido

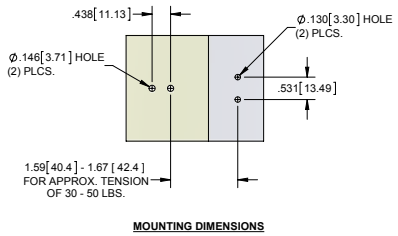

MOUNTING DIMENSIONS

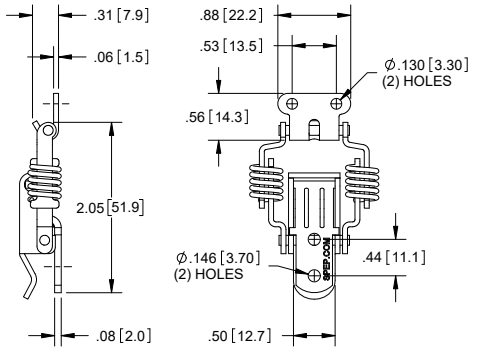



Cierres de Tracción Pequeños con Porta-candado y Sujetador

No. de Parte	Material	Acabado
2054ZN	acero	zinc
2054SS	304SS	electro-pulido

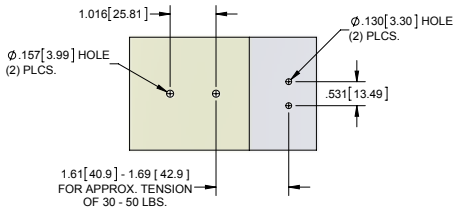

MOUNTING DIMENSIONS

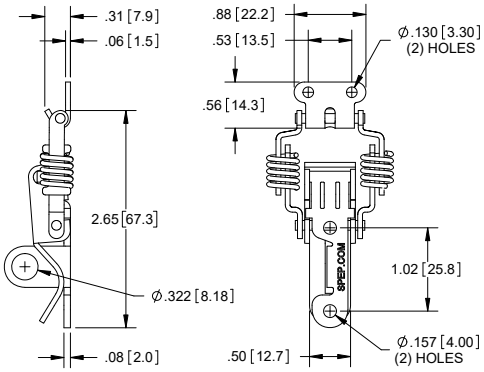



Cierres de Tracción Grandes y Sujetador

No. de Parte	Material	Acabado
2055ZN	acero	zinc
2055SS	304SS	electro-pulido

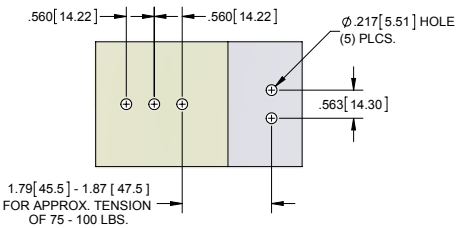

MOUNTING DIMENSIONS

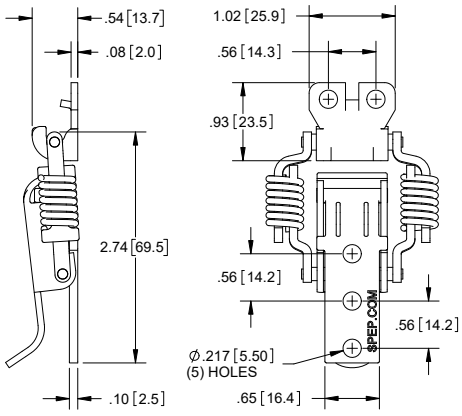



Cierre de Tracción con Resorte y Reten de Seguridad

No. de Parte	Material	Acabado
2064SS	304SS	passivated

- con reten de seguridad
- con resorte

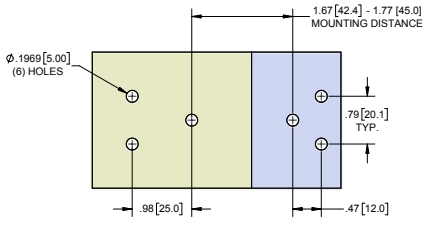

MOUNTING DIMENSIONS

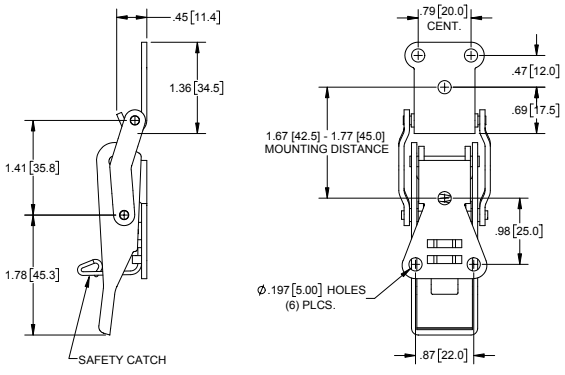



Cierre de Tracción y Compresión - Lengüeta Plana



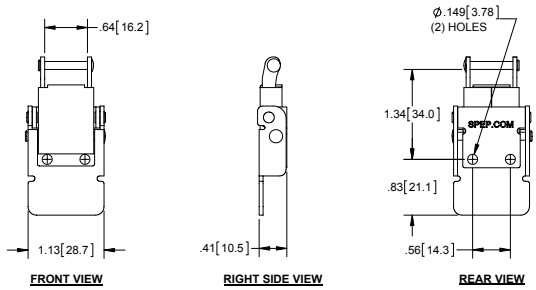

No. de Parte	Descripción	Material	Acabado
2034SS-L	lengüeta plana	304SS	pasivado

▸ ver pg. 163 para sujetadores (disponible por separado)

Cierre de Tracción y Compresión - Lengüeta Hacia Arriba



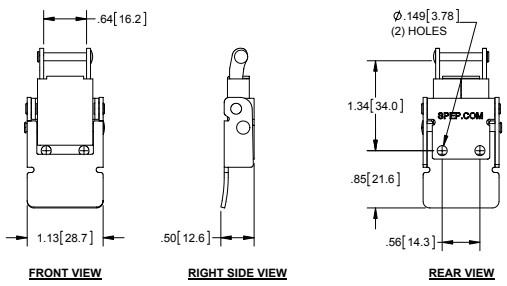

No. de Parte	Descripción	Material	Acabado
2035SS-L	lengüeta hacia arriba	304SS	pasivado

▸ ver pg. 163 para sujetadores (disponible por separado)

Cierres de Tracción y Compresión - Lengüeta Hacia Abajo 316SS



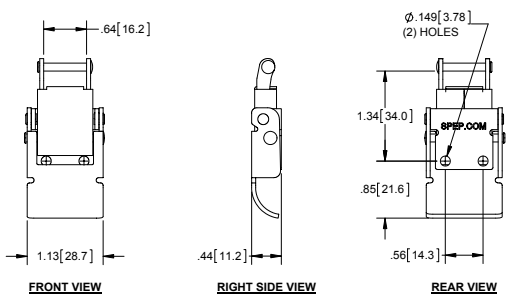

No. de Parte	Descripción	Material	Acabado
2036SS-L	lengüeta hacia abajo	304SS	pasivado
2036SS-L03	lengüeta hacia abajo	316SS	pasivado

▸ ver pg. 163 para sujetadores (disponible por separado)

Cierres de Tracción y Compresión - Seguro Secundario 316SS



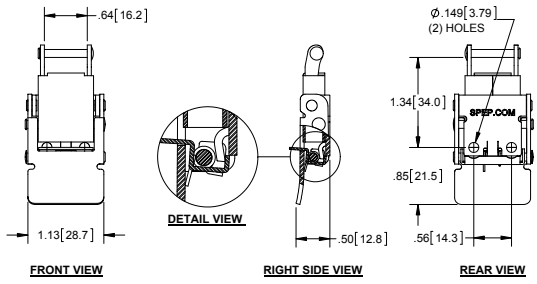

No. de Parte	Descripción	Material	Acabado
2033SS-L	lengüeta hacia arriba	304SS	pasivado
2033SS-L01	lengüeta hacia arriba	316SS	pasivado
2037SS-L	lengüeta hacia abajo	304SS	pasivado

▸ ver pg. 163 para sujetadores (disponible por separado)

Cierre de Tracción y Compresión - Seguro Deslizante



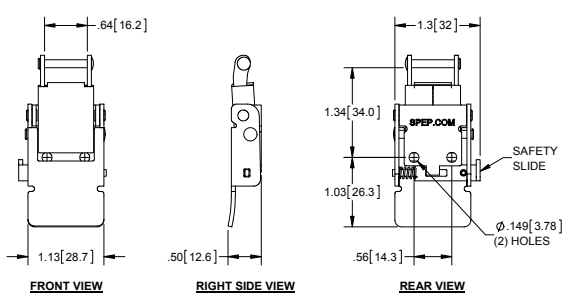

No. de Parte	Descripción	Material	Acabado
2038SS-L	lengüeta hacia arriba	304SS	pasivado

▸ ver pg. 163 para sujetadores (disponible por separado)

▸ el seguro deslizante previene que se abra el cierre accidentalmente y puede abrirse con solo presionarlo

316SS

Cierres de Tracción y Compresión con Porta-candado

No. de Parte	Descripción	Material	Acabado
2032SS-L	lengüeta hacia arriba	304SS	pasivado
2032SS-L03	lengüeta hacia arriba	316SS	pasivado
2032SS	lengüeta hacia arriba & sujetador	304SS	pasivado

- ver abajo para sujetadores (disponible por separado)

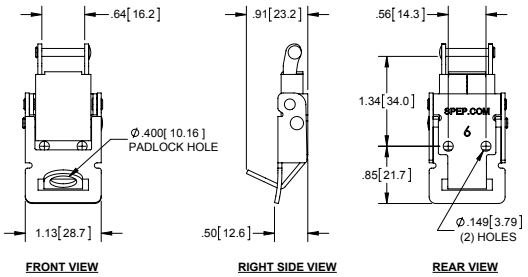



316SS

Sujetadores

No. de Parte	Descripción	Material	Acabado
2032SS-K	sujetador	304SS	pasivado
2032SS-K01	sujetador	316SS	pasivado

- ver tabla para la distancia que pertenece a la tensión deseada

Tensión Deseada	D
30 lbs.	1.813 [46.05]
50 lbs.	1.875 [47.63]
70 lbs.	1.938 [49.23]

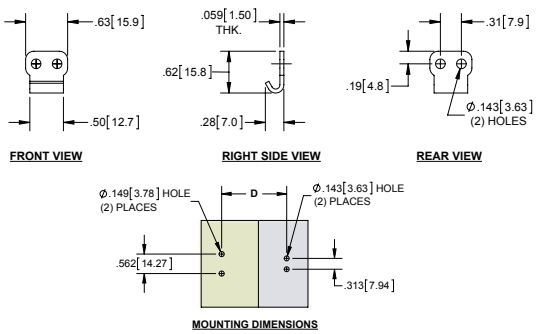



Cierre de Tracción

No. de Parte	Material	Acabado
2175	acero	zinc

- no tiene orificios de montaje, se debe soldar para instalar

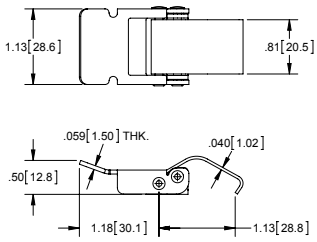



Juegos de Cierre de Tracción

No. de Parte	Descripción	Material	Acabado	Para Candado
2176	cierre	acero	zinc claro	no
2176-01	cierre	acero	zinc claro	si
2177	placa de montaje	acero	natural	no
2177-01	placa de montaje	acero	natural	si

- partes se venden por separado
- parte no. **2177** no tiene orificios de montaje, se debe soldar para instalar
- parte no. **2177-01** se puede atornillar o soldar para instalar



same dimensions as part no. **2178** shown below



same dimensions as part no. **2175** shown above

Cierres de Tracción con Porta-candado

No. de Parte	Material	Acabado
2178ZN	acero	zinc
2178SS	304SS	pasivado

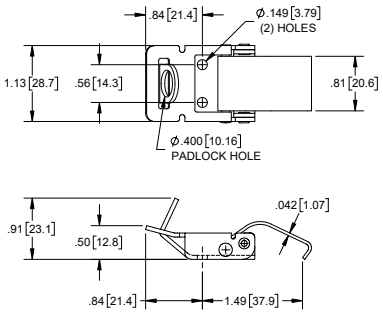



Cierre de Tension Pequeño



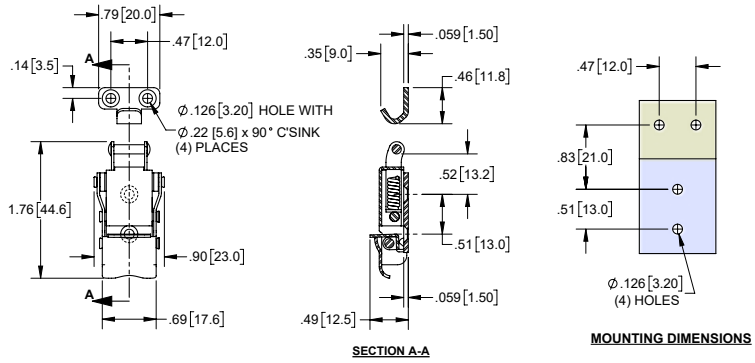

No. de Parte	Material	Acabado
2059SS	304SS	pulido en barril

Cierres de Tensión



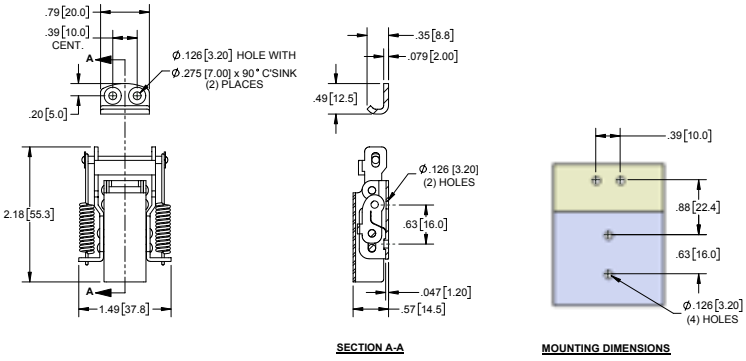

Cierre sin Cubierta de Plástico

No. de Parte	Material	Acabado
2070SS	304SS	pulido

- con resorte



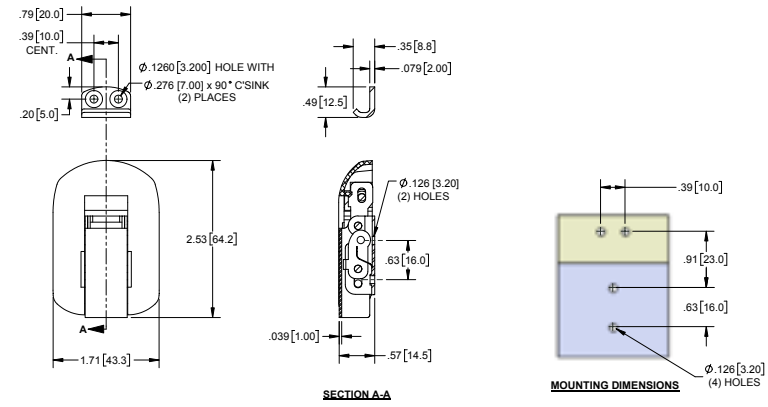

Cierre con Cubierta de Plástico

No. de Parte	Material	Acabado
2071SS	304SS	pulido en barril

- cubierta negra de plástico
- con resorte

Cierre de Tensión



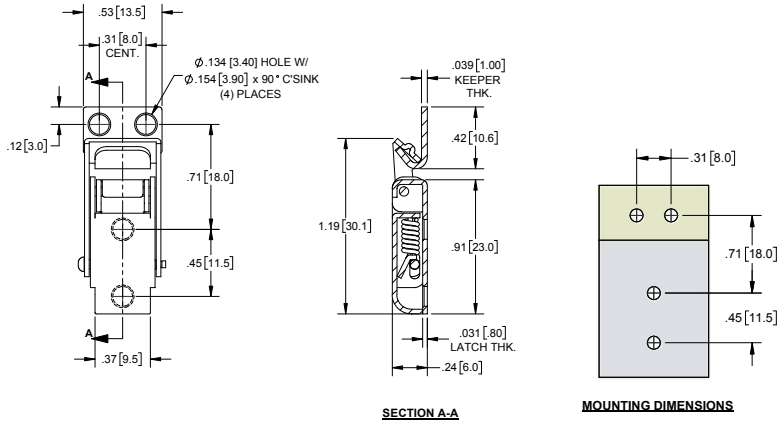

No. de Parte	Material	Acabado
2067SS	304SS	pulido en barril

- con resorte

Cierre de Tracción con Resorte

No. de Parte	Material	Acabado
2074N	acero	niquelado

- con resorte

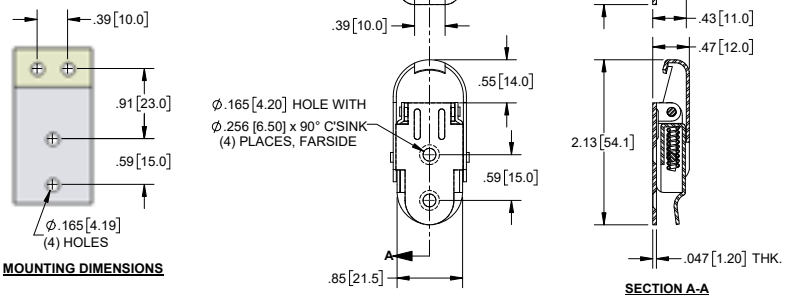



Cierre de Tracción con Resorte

No. de Parte	Material	Acabado
2069SS	304SS	pulido en barril

- puede verificar enganche o desenganche con el indicador
  - rojo indica que el cierre esta desenganchado
    verde indica que esta enganchado
- con resorte

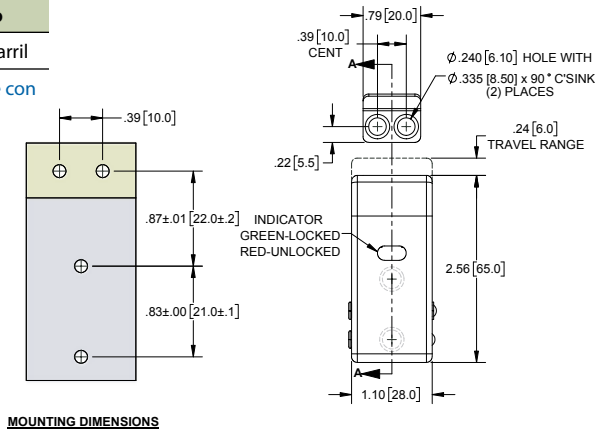



316SS

Cierre de Tracción con Resorte

No. de Parte	Descripción	Material	Acabado
233SS	cierre & sujetador	316SS	pulido en barril

- sujetador oculto
- con resorte

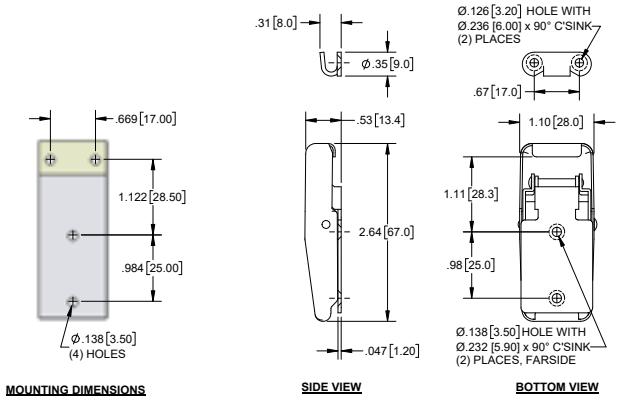



Cierre de Tracción con Resorte

No. de Parte	Descripción	Material	Acabado
246SS	cierre & sujetador	304SS	pulido en barril

- sujetador oculto
- con resorte
- se puede usar un candado de hasta 5/16"

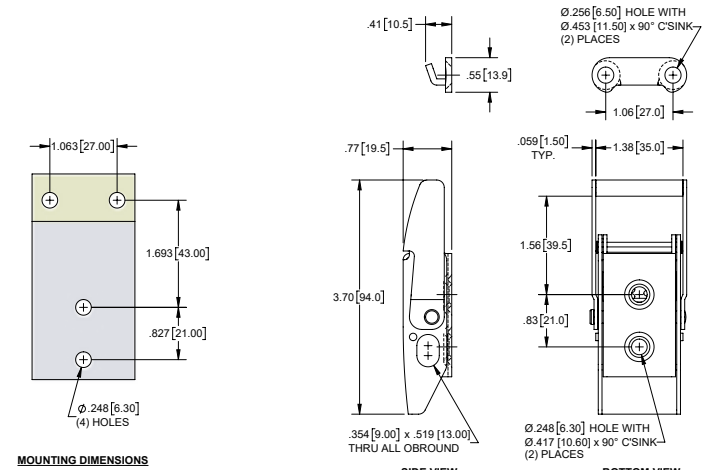



Cierres de Tracción con Tensor y Sujetador



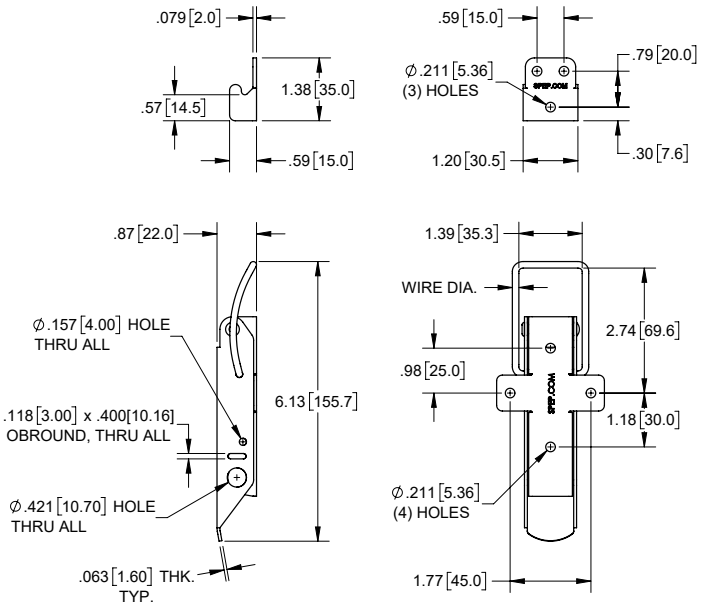

Cierres

No. de Parte	Diametro de Alambre	Orificios de Montaje	Material	Acabado
2139ZN-L	Ø.143 [3.63]	si	acero	zinc
2139ZN-L10	Ø.197 [5.00]	si	acero	zinc

- acepta candado con grillete de hasta 3/8"
- puede ser sellado con el alambre para que no se abra

Sujetador

No. de Parte	Orificios de Montaje	Material	Acabado
2139ZN-S	si	acero	zinc

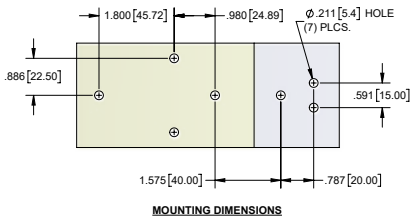

MOUNTING DIMENSIONS

Cierre de Tracción con Sujetador



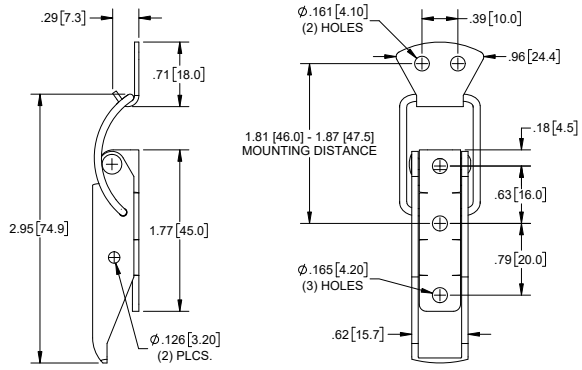

No. de Parte	Material	Acabado
2062SS	304SS	pulido

- puede ser sellado con el alambre para que no se abra

Cierre de Tracción con Porta-candado



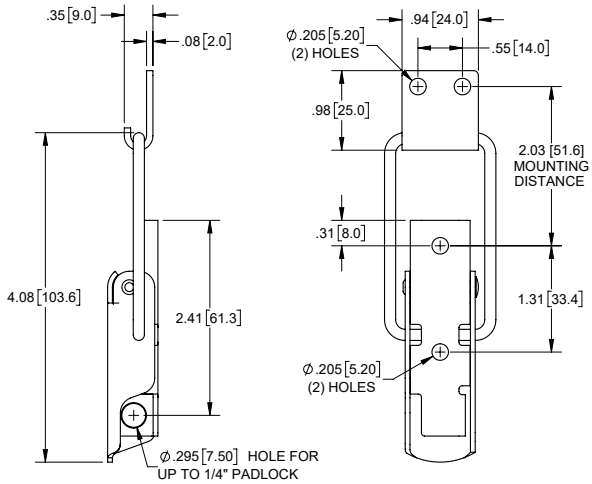

No. de Parte	Material	Acabado
2063SS	304SS	desbastado

- carga máxima: 700 lb.
- acepta candado con grillete de hasta 1/4"

Cierres de Tracción con Porta-candado y Sujetador

No. de Parte	Porta-Candado	Orificios de Montaje	Material	Acabado	Centros de Montaje
205S1	si	si	acero	natural	1.13 [28.7]
205S2	si	no	acero	natural	soldado
205ZN1	si	si	acero	zinc	1.13 [28.7]
205SS1	si	si	304SS	desbastado	1.20 [30.5]
205BK1	si	si	acero	oxido negro	1.13 [28.7]

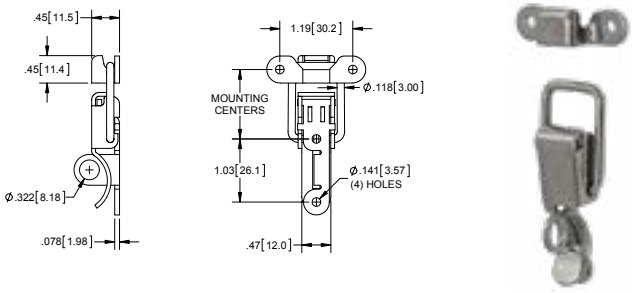

Cierres de Tracción y Sujetador

No. de Parte	Porta-Candado	Orificios de Montaje	Material	Acabado	Centros de Montaje
206S1	no	si	acero	natural	1.13 [28.7]
206S2	no	no	acero	natural	soldado
206ZN1	no	si	acero	zinc	1.13 [28.7]
206SS1	no	si	304SS	desbastado	1.13 [28.7]

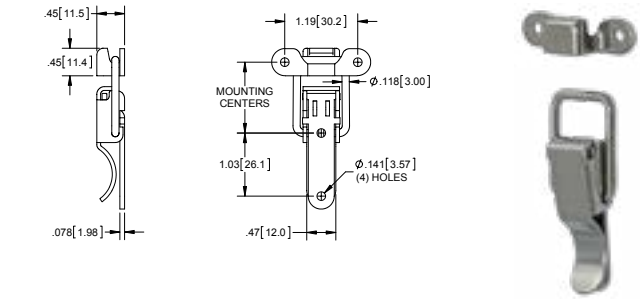

Cierres de Tracción con Porta-Candado y Sujetador

No. de Parte	Porta-Candado	Orificios de Montaje	Material	Acabado	Centros de Montaje
207S1	si	si	acero	natural	3.50 [88.9]
207S2	si	no	acero	natural	3.50 [88.9]
207ZN1	si	si	acero	zinc	3.50 [88.9]
207SS1	si	si	304SS	electro-pulido	3.54 [89.9]
207ZN2	si	no	acero	zinc	3.50 [88.9]
207BK1	si	si	acero	oxido negro	3.50 [88.9]

- cierre y sujetador pueden ordenarse por separado para la parte no. **207SS1** (cierre por numero **207SSC** y sujetador por numero **207SSS**)
- cierre y sujetador pueden ordenarse por separado para la parte no. **207ZN1** (cierre por numero **207ZNC** y sujetador por numero **207ZNS**)

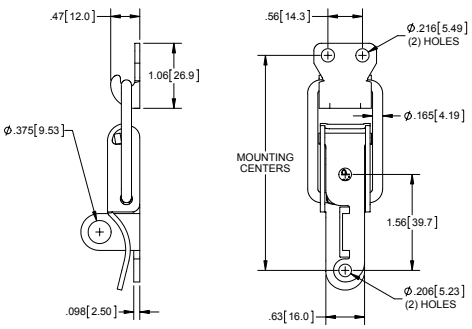



Cierres de Tracción y Sujetador

No. de Parte	Porta-Candado	Orificios de Montaje	Material	Acabado	Centros de Montaje
208S1	no	si	acero	natural	3.50 [88.9]
208S2	no	no	acero	natural	3.50 [88.9]
208ZN1	no	si	acero	zinc	3.50 [88.9]

- **NOTA:** ver la serie 207 para las dimensiones

Sujetador Opcional de 90°
parte no. **20711** (zinc)

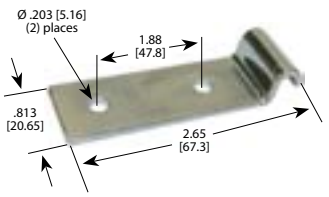

Cierre de Tracción con Porta-Candado Doble y Sujetador

No. de Parte	Porta-Candado	Orificios de Montaje	Material	Acabado
202ZN1	si	si	acero	zinc

- puede utilizarse junto con sujetador parte no. **207ZNS**

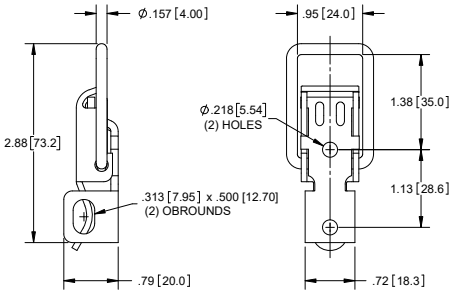



Cierres de Tracción Pequeños con Tensor Plano



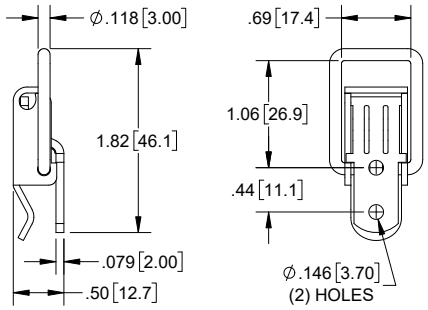

No. de Parte	Orificios de Montaje	Material	Acabado
2043ZN	si	acero	zinc azul
2043ZN-02	no	acero	zinc azul
2043SS	si	304SS	desbastado
2043SS-02	no	304SS	desbastado

▸ ver pg. 169 para sujetadores (disponible por separado)

Cierres de Tracción Pequeños con Tensor Corto Hexagonal





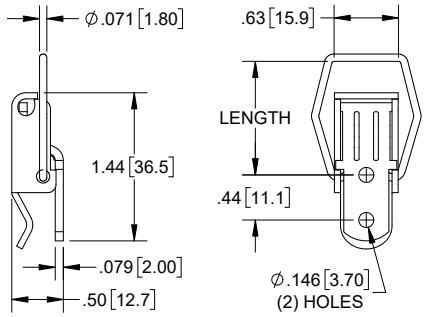

No. de Parte	Orificios de Montaje	Longitud	Material	Acabado
2044ZN	si	1.10 [27.9]	acero	zinc azul
2044ZN-01	si	.88 [22.2]	acero	zinc azul
2044ZN-02	no	.88 [22.2]	acero	zinc azul
2044SS	si	1.10 [27.9]	304SS	desbastado
2044SS-01	si	.88 [22.2]	304SS	desbastado
2044SS-02	no	.88 [22.2]	304SS	desbastado

▸ ver pg. 169 para sujetadores (disponible por separado)

Cierres de Tracción Pequeños con Tensor Encorvado



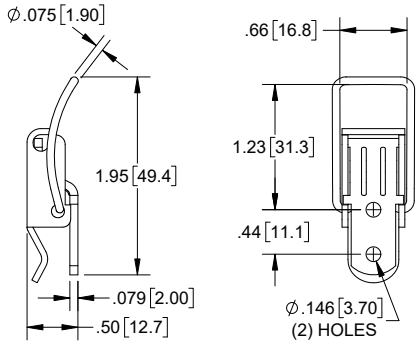

No. de Parte	Orificios de Montaje	Material	Acabado
2047ZN	si	acero	zinc azul
2047SS	si	304SS	desbastado

▸ ver pg. 169 para sujetadores (disponible por separado)

Cierres de Tracción Pequeños con Tensor de Gancho Flexible



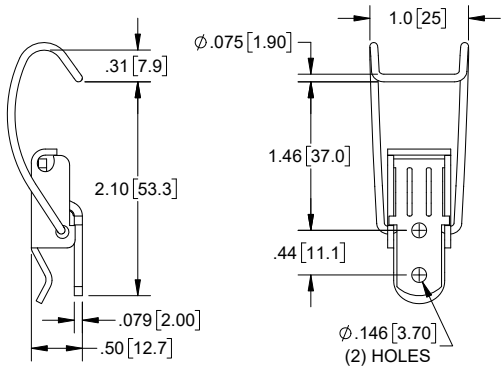

No. de Parte	Orificios de Montaje	Material	Acabado
2046ZN	si	acero	zinc azul
2046SS	si	304SS	desbastado

▸ puede ser utilizado con o sin sujetador de la pg. 169 (disponible por separado)

Cierres de Tracción Pequeños con Tensor de Gancho

No. de Parte	Orificios de Montaje	Material	Acabado
2048ZN	si	acero	zinc azul
2048SS	si	304SS	desbastado

- puede ser utilizado con o sin sujetador de esta pagina (disponible por separado)

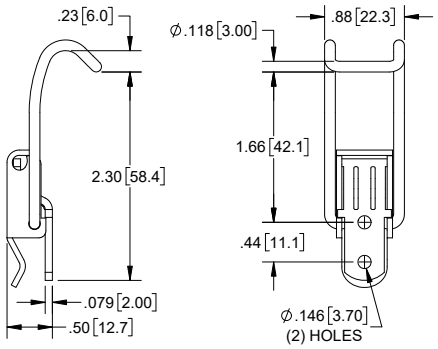



Cierre de Tracción Pequeños con Tensor de Gancho Flexible

No. de Parte	Orificios de Montaje	Material	Acabado
2052ZN	si	acero	zinc

- puede ser utilizado con o sin sujetador de esta pagina (disponible por separado)

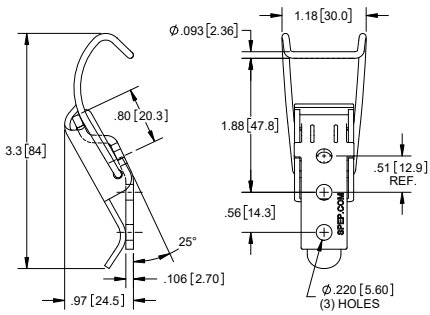



Cierres de Tracción Pequeños con Tensor de Gancho y Porta-candado

No. de Parte	Orificios de Montaje	Material	Acabado
2049ZN	si	acero	zinc azul
2049SS	si	304SS	desbastado

- puede ser utilizado con o sin sujetador de esta pagina (disponible por separado)

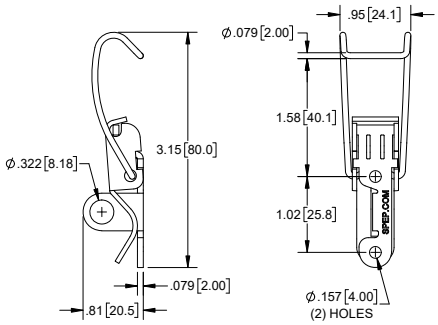



Sujetadores para Cierres de Tracción Pequeños

No. de Parte	Orificios de Montaje	Material	Acabado
204ZN-K	si	acero	zinc azul
204SS-K	si	304SS	desbastado



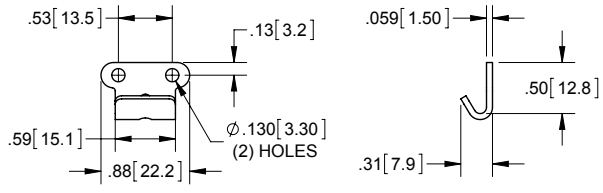

Cierre de Tracción Pequeño con Tensor de Gancho Largo y Curveado



No. de Parte	Material	Acabado
20614SS-L	304SS	pasivado

- característica de seguridad de captura secundaria
- opción de sellado de alambre

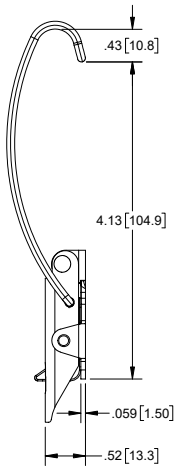

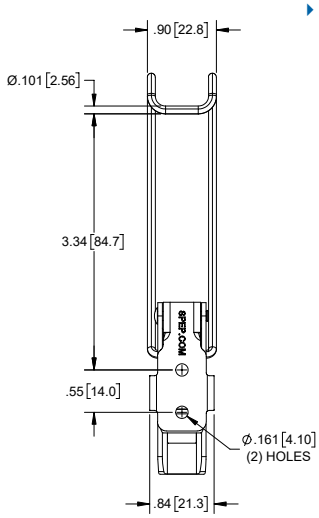

Sujetadores Pequeños



No. de Parte	Tipo	Material	Acabado
2060ZN-K	pequeño	acero	zinc
2060SS-K	pequeño	304SS	pasivado
20601ZN-K	angosto	acero	zinc
20601SS-K	angosto	304SS	pasivado
20602ZN-K	angulo recto	acero	zinc
20602SS-K	angulo recto	304SS	pasivado
20603ZN-K	grande	acero	zinc
20603SS-K	grande	304SS	pasivado
20604ZN-K	mediano	acero	zinc
20604SS-K	mediano	304SS	pasivado

- ver pagina 171 para selección de cierres

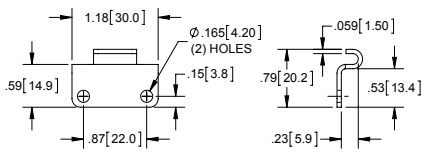

RIGHT ANGLE
20602ZN-K
20602SS-K

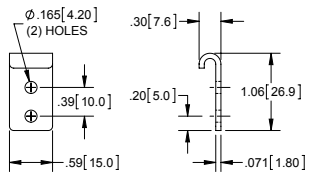

NARROW
20601ZN-K
20601SS-K

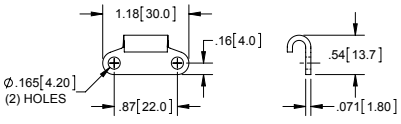

SMALL
2060ZN-K
2060SS-K

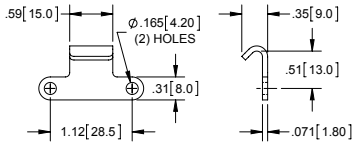

MEDIUM
20604ZN-K
20604SS-K

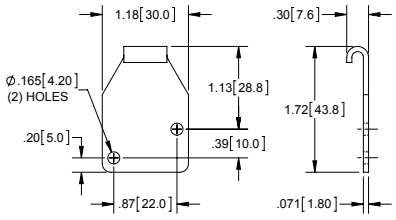

LARGE
20603ZN-K
20603SS-K

Cierres de Tracción Pequeños con Orificios de Montaje Expuestos

No. de Parte	Enganche	Material	Acabado
2060ZN-L	tensor corto, encorvado	acero	zinc
2060SS-L	tensor corto, encorvado	304SS	pasivado
20601ZN-L	tensor largo, plano	acero	zinc
20601SS-L	tensor largo, plano	304SS	pasivado
20602ZN-L	tensor largo, encorvado	acero	zinc
20602SS-L	tensor largo, encorvado	304SS	pasivado
20603ZN-L	tensor de gancho	acero	zinc
20603SS-L	tensor de gancho	304SS	pasivado
20604ZN-L	tensor corto, plano y de alto servicio	acero	zinc

ver pagina 170 para selección de sujetadores



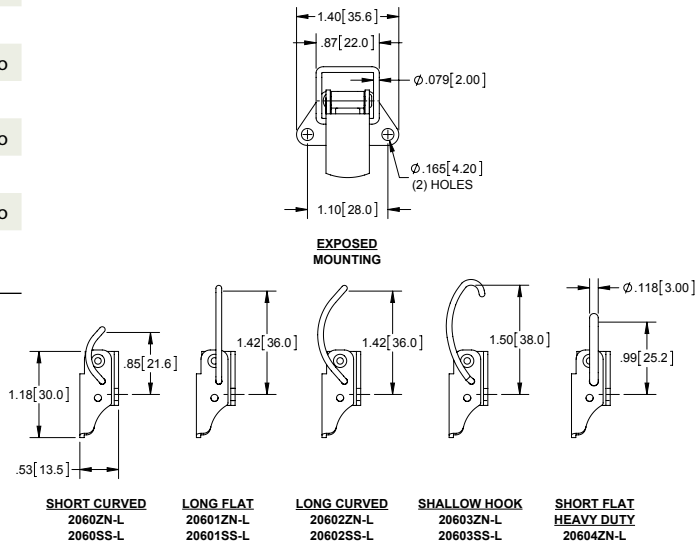

Cierres de Tracción Pequeños con Orificios de Montaje Ocultos

No. de Parte	Enganche	Material	Acabado
2061ZN-L	tensor corto, encorvado	acero	zinc
2061SS-L	tensor corto, encorvado	304SS	pasivado
20611ZN-L	tensor largo, plano	acero	zinc
20611SS-L	tensor largo, plano	304SS	pasivado
20612ZN-L	tensor largo, encorvado	acero	zinc
20612SS-L	tensor largo, encorvado	304SS	pasivado
20613ZN-L	tensor de gancho	acero	zinc
20613SS-L	tensor de gancho	304SS	pasivado

ver pagina 170 para selección de sujetadores



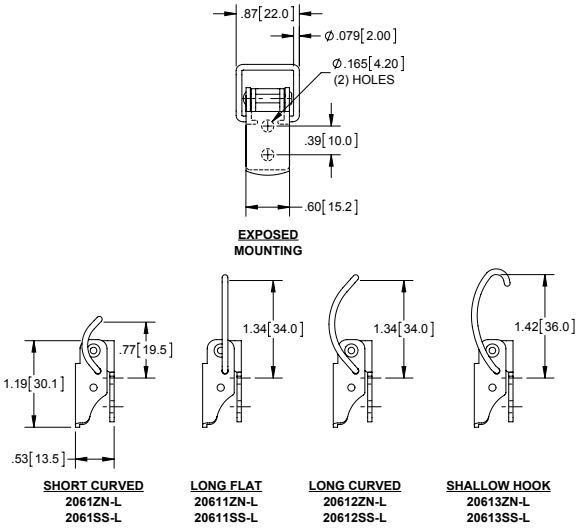

Cierre de Tracción con Porta-candado



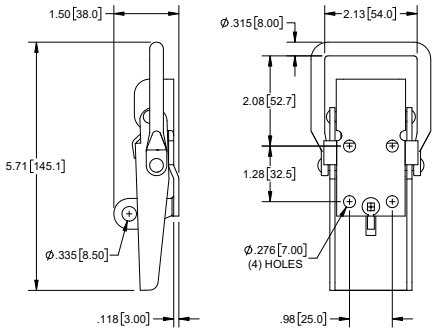

No. de Parte	Material	Acabado
2133ZN-L	acero	zinc
2133BK-L	acero	e-coat negro

- acepta candado con grillete de hasta 5/16"
- sujetador disponible por separado como parte no. **2076ZN-K** en la pagina 187

Cierre de Tracción de Palanca



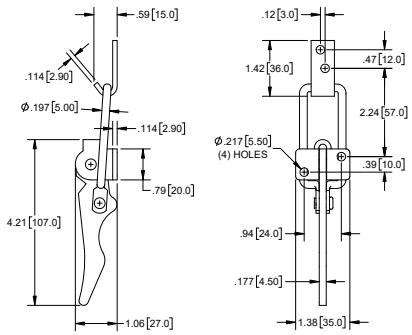

No. de Parte	Material	Acabado
2073ZN	acero	zinc

- carga máxima: 110 lb.

Cierre de Tracción de Resorte con Pestillo de Acero Moldeado para Uso Pesado



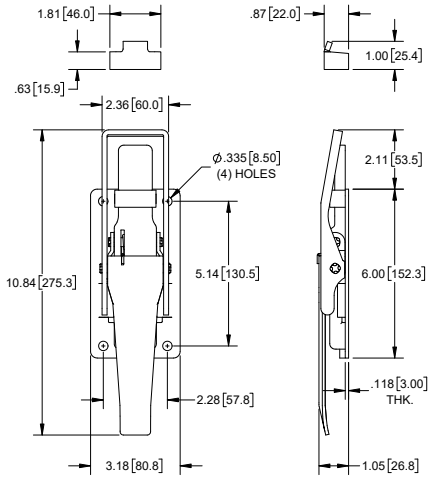

No. de Parte	Material	Acabado
2136ZN	acero	zinc

- sujetador soldable

Cierre de Tracción de Resorte con Perno de Acero Moldeado para Uso Pesado



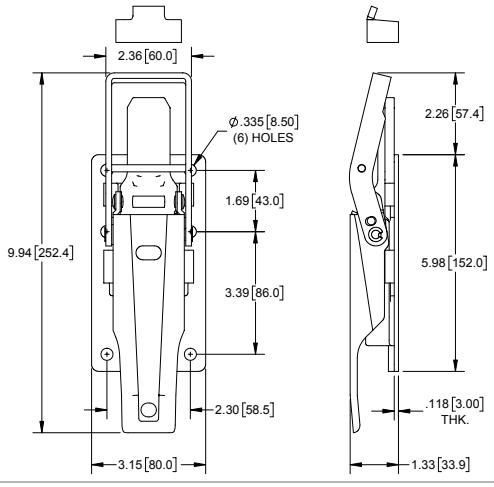

No. de Parte	Material	Acabado
2134ZN	acero	zinc

Cierre de Palanca Oscilante Para Uso Pesado

Cierre

No. de Parte	Material	Acabado
2077ZN-L	acero	zinc

- reten dispnible por separado
- carga útil maxima: 7500 lbs
- carga de rotura: 15000 lbs

Reten

No. de Parte	Material	Acabado
2077ZN-K	acero	zinc

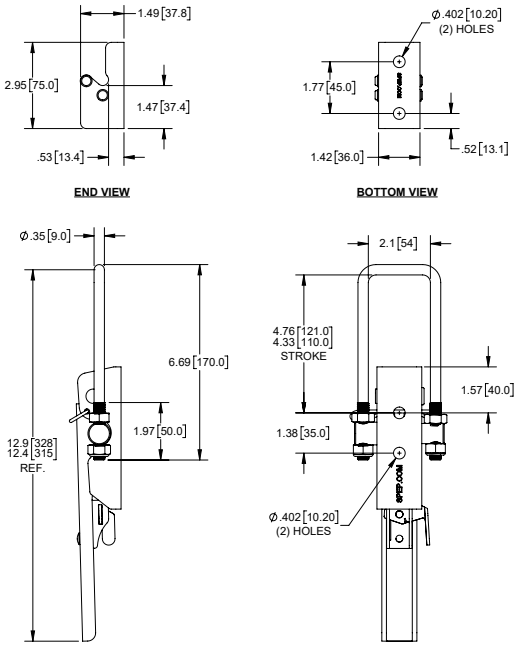



Cierre de Tracción Estampado con Porta-candado

No. de Parte	Material	Acabado
2045	acero	niquelado

- el tensor bajo tensión se detiene en la posición abierta o cerrada

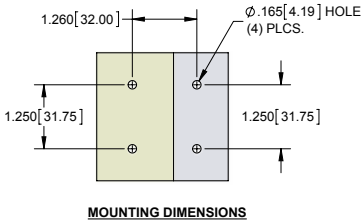

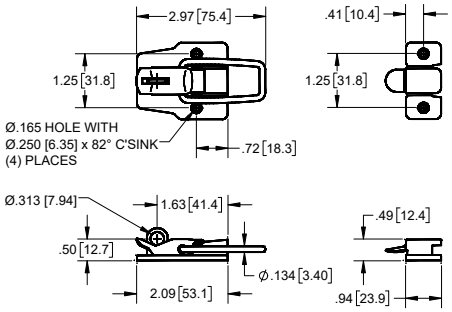



Cierre de Tracción Estampado

No. de Parte	Material	Acabado
2051	acero	niquelado

- el tensor bajo tensión se detiene en la posición abierta o cerrada

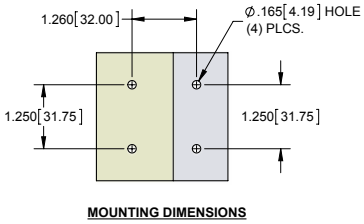

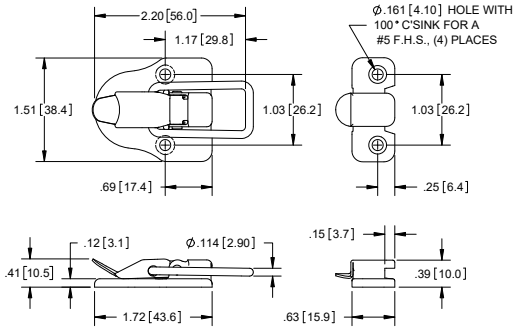



Cierre de Tracción de Palanca con Resorte

No. de Parte	Material	Acabado
2072NP	acero	niquelado

- palanca con resorte

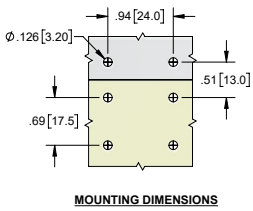

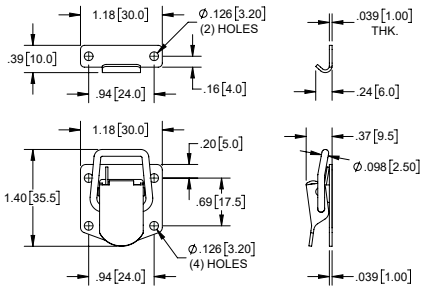



Cierre de Tracción



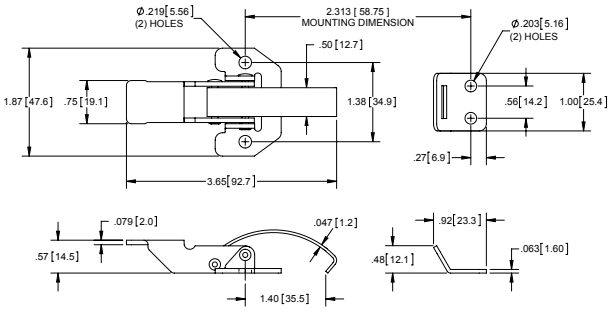

Cierre

No. de Parte	Descripción	Material	Acabado
213	cierre	acero	zinc

Reten

No. de Parte	Descripción	Material	Acabado
2131	sujetador	acero	zinc

Cierres de Tracción con Base Radial



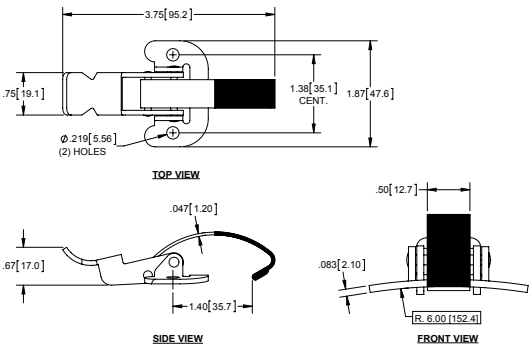

No. de Parte	Material	Acabado	Cubierta de PVC
214	acero	zinc	si
214-01	acero	zinc	no

- ideal para contenedores cilíndricos

Cierre de Tracción con Base Radial



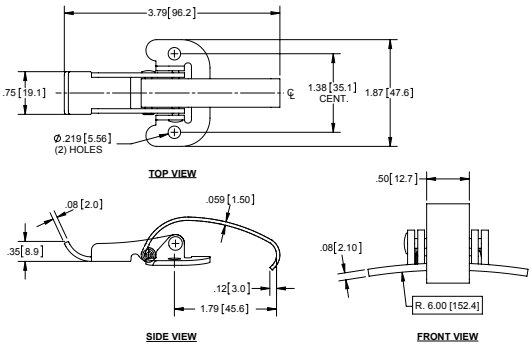

No. de Parte	Descripción	Material	Acabado
214-02	cierre	acero	zinc

- parte contiene palanca invertida
- ideal para contenedores cilíndricos

Cierres de Tracción y Compresión Grandes con Orificios para Montaje Fijo o Ajustable

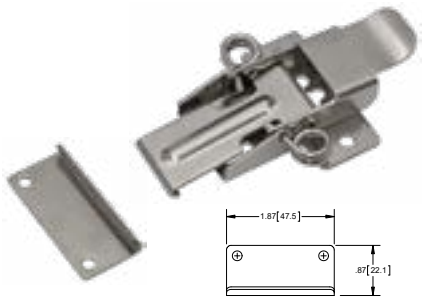

No. de Parte	Descripción	Material	Acabado
2141ZN-L	cierre	acero	zinc
2141SS-L	cierre	304SS	pasivado
2141ZN-K	sujetador	acero	zinc
2141SS-K	sujetador	304SS	pasivado

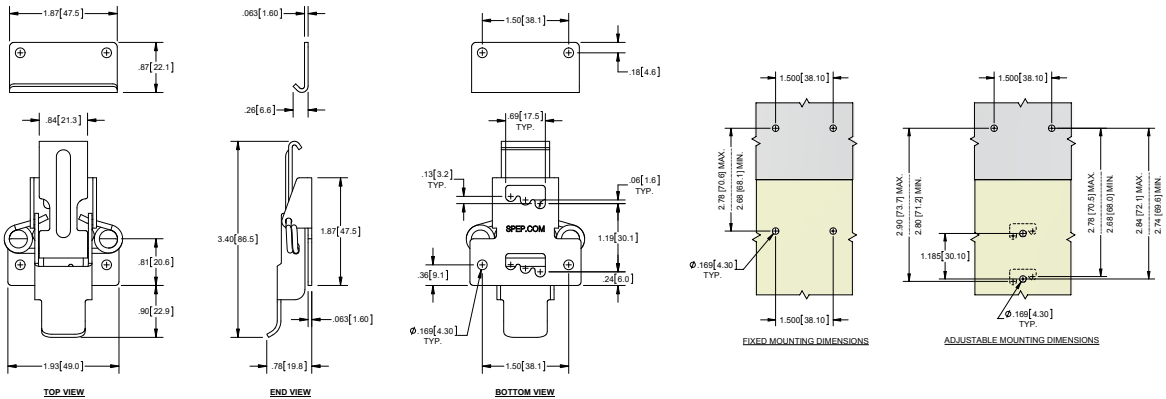

1.50" - Cierres de Tracción con Resorte

No. de Parte	Descripción	Material	Acabado
2142ZN-L	cierre	acero	zinc
2142SS-L	cierre	304SS	pasivado

- se requiere montar cierre y sujetador sobre el mismo plano
- el resorte es para compensar la desalineación

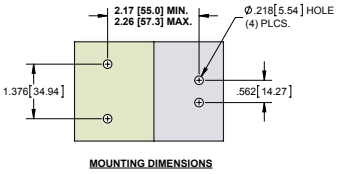

MOUNTING DIMENSIONS

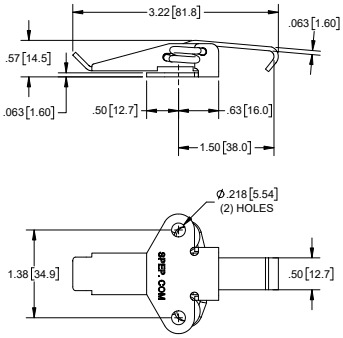



2.50" - Cierre de Tracción con Resorte

No. de Parte	Descripción	Material	Acabado
2144ZN-L	cierre	acero	zinc

- se requiere montar cierre y sujetador sobre el mismo plano
- el resorte es para compensar la desalineación

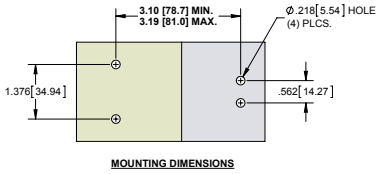

MOUNTING DIMENSIONS

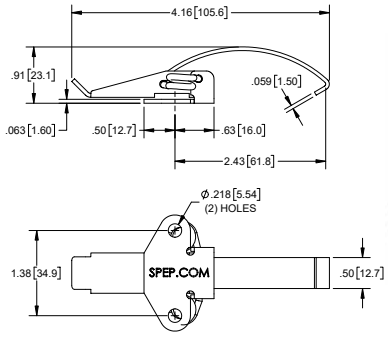



1.50" - Cierres de Tracción con Resorte y Opción de Asegurar con Alambre

No. de Parte	Descripción	Material	Acabado
2146ZN-L	cierre	acero	zinc
2146SS-L	cierre	304SS	pasivado

- se requiere montar cierre y sujetador sobre el mismo plano
- el resorte es para compensar la desalineación

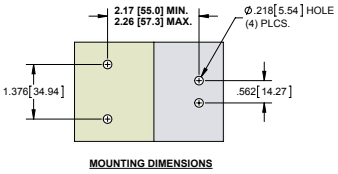

MOUNTING DIMENSIONS

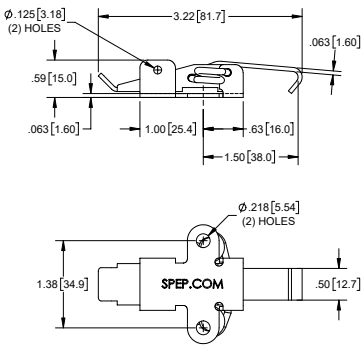



1.50" - Cierres de Tracción con Resorte y Porta-candado

No. de Parte	Descripción	Material	Acabado
2148ZN-L	cierre	acero	zinc
2148SS-L	cierre	304SS	pasivado

- se requiere montar cierre y sujetador sobre el mismo plano
- el resorte es para compensar la desalineación

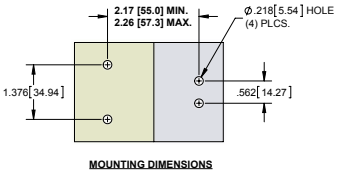

MOUNTING DIMENSIONS

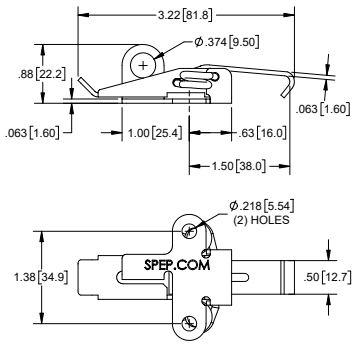



Sujetadores

No. de Parte	Descripción	Material	Acabado
2142ZN-K	sujetador	acero	zinc
2142SS-K	sujetador	304SS	pasivado

- para uso con cierres en esta pagina (disponible por separado)

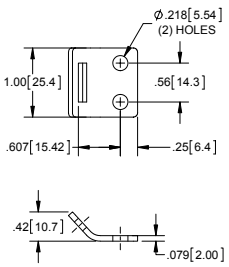



Cierre de Tracción Extra Grande - Lengüeta Hacia Arriba



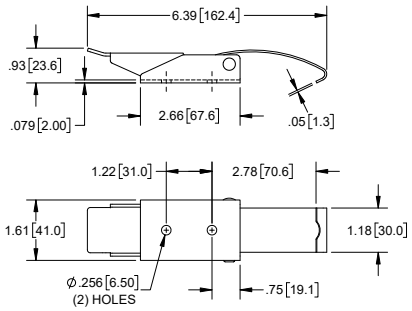

No. de Parte	Material	Acabado
215-150ZN	acero	zinc

- se requiere montar cierre y sujetador sobre el mismo plano
- ver opción de sujetadores abajo (disponible por separado)

Cierre de Tracción Extra Grande - Lengüeta Hacia Abajo



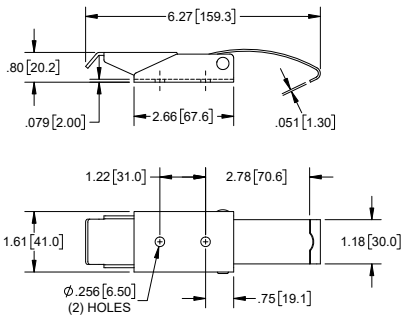

No. de Parte	Material	Acabado
215-250ZN	acero	zinc

- se requiere montar cierre y sujetador sobre el mismo plano
- ver opción de sujetadores abajo (disponible por separado)

Cierre de Tracción Extra Grande con Porta-candado - Lengüeta Hacia Arriba



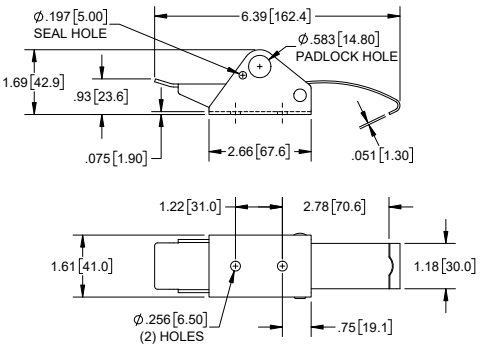

No. de Parte	Material	Acabado
215-350ZN	acero	zinc

- se requiere montar cierre y sujetador sobre el mismo plano
- ver opción de sujetadores abajo (disponible por separado)

Sujetador Extra Grande con (1) Orificio

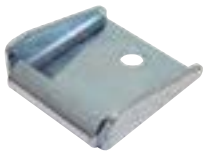

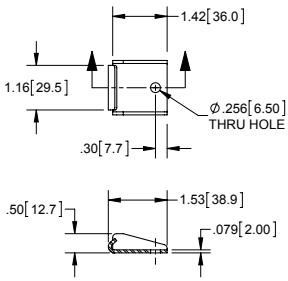

No. de Parte	Material	Acabado
215-K33ZN	acero	zinc

- para uso con cierres extra grande de esta pagina (disponible por separado)

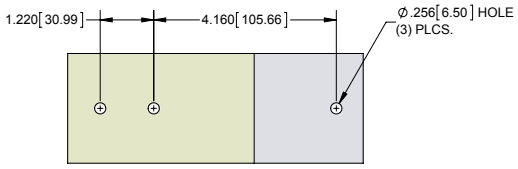

MOUNTING DIMENSIONS

Sujetador Extra Grande con (2) Orificios



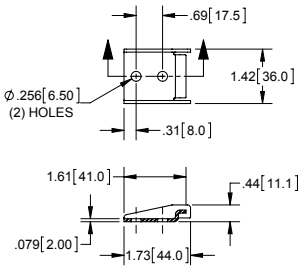

No. de Parte	Material	Acabado
215-K34ZN	acero	zinc

- para uso con cierres extra grande de esta pagina (disponible por separado)

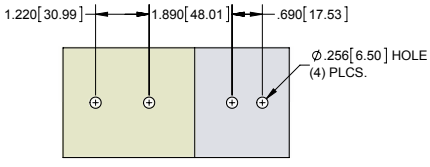

MOUNTING DIMENSIONS

Cierres de Tracción Grandes

No. de Parte	Material	Acabado
215-140ZN	acero	zinc
215-140SS	304SS	electro-pulido
215-140BK	acero	negro mate

- se requiere montar cierre y sujetador sobre el mismo plano
- ver opción de sujetadores abajo (disponible por separado)

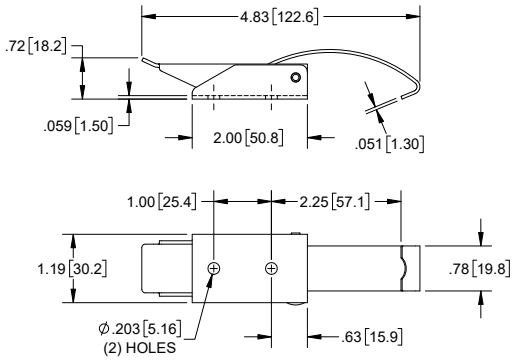



Cierres de Tracción Grandes con Porta-candado

No. de Parte	Material	Acabado
215-340ZN	acero	zinc
215-340SS	304SS	electro-pulido
215-340BK	acero	negro mate

- se requiere montar cierre y sujetador sobre el mismo plano
- ver opción de sujetadores abajo (disponible por separado)

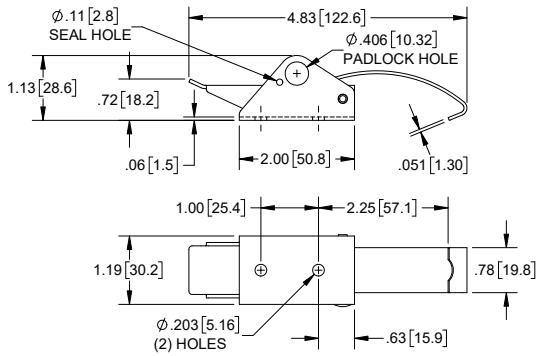



Sujetadores con (1) Orificio y Hoyuelo Guía

No. de Parte	Material	Acabado
215-K21ZN	acero	zinc
215-K21SS	304SS	electro-pulido
215-K21BK	acero	negro mate

- para uso con cierres grandes de esta pagina (disponible por separado)

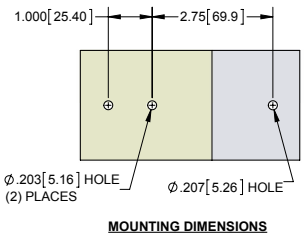

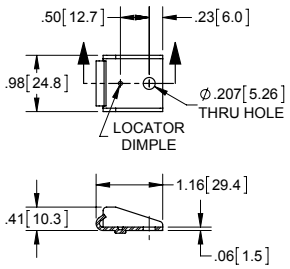



Sujetadores con (2) Orificios

No. de Parte	Material	Acabado
215-K24ZN	acero	zinc
215-K24SS	304SS	electro-pulido
215-K24BK	acero	negro mate

- para uso con cierres grandes de esta pagina (disponible por separado)

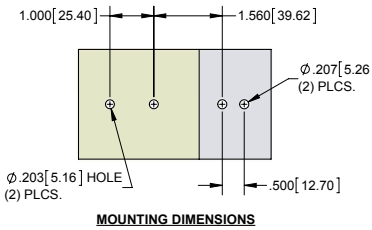

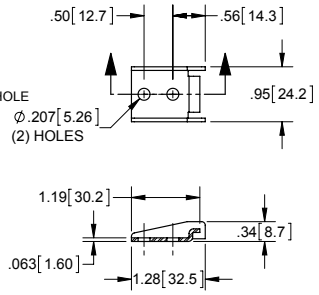



Sujetadores de Botón

No. de Parte	Material	Acabado
215-K28ZN	acero	zinc
215-K28SS	304SS	electro-pulido
215-K28BK	acero	negro mate

- para uso con cierres grandes de esta pagina (disponible por separado)

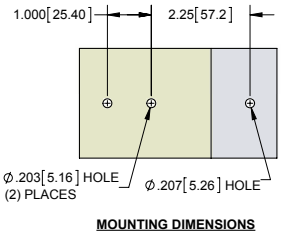

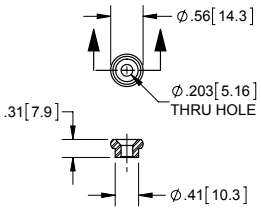



Cierres de Tracción Medianos - Lengüeta Hacia Arriba

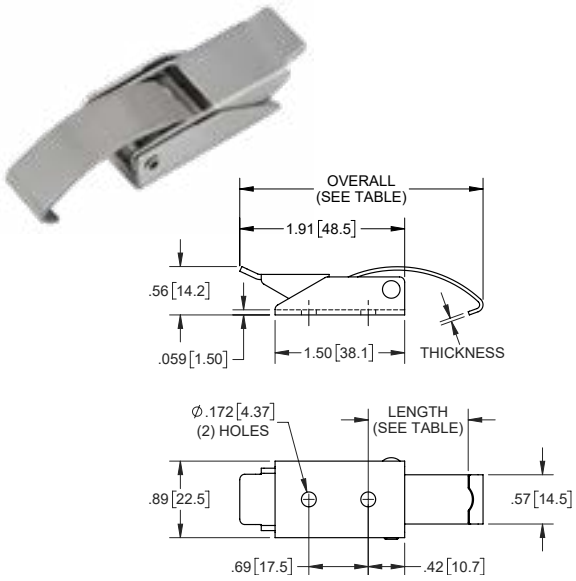

No. de Parte	Overall	Longitud	Espesor	Material	Acabado
215-105ZN	2.82 [71.6]	1.16 [29.5]	.04 [1.0]	acero	zinc
215-105SS	2.82 [71.6]	1.16 [29.5]	.05 [1.3]	acero inoxidable	electro-pulido
215-105BK	2.82 [71.6]	1.16 [29.5]	.04 [1.0]	acero	negro mate
215-120ZN	2.82 [71.6]	1.16 [29.5]	.06 [1.5]	acero	zinc
215-120SS	2.82 [71.6]	1.16 [29.5]	.06 [1.5]	acero inoxidable	electro-pulido
215-120BK	2.82 [71.6]	1.16 [29.5]	.06 [1.5]	acero	negro mate
215-110ZN	3.32 [84.3]	1.66 [42.2]	.04 [1.0]	acero	zinc
215-110SS	3.32 [84.3]	1.66 [42.2]	.05 [1.3]	acero inoxidable	electro-pulido
215-110BK	3.32 [84.3]	1.66 [42.2]	.04 [1.0]	acero	negro mate
215-125ZN	3.32 [84.3]	1.66 [42.2]	.06 [1.5]	acero	zinc
215-125BK	3.32 [84.3]	1.66 [42.2]	.06 [1.5]	acero	negro mate
215-115SS	3.82 [97.0]	2.16 [54.9]	.05 [1.3]	acero inoxidable	electro-pulido
215-130ZN	3.82 [97.0]	2.16 [54.9]	.06 [1.5]	acero	zinc
215-130BK	3.82 [97.0]	2.16 [54.9]	.06 [1.5]	acero	negro mate

- se requiere montar cierre y sujetador sobre el mismo plano
- opciones de sujetadores en la pagina 179

Cierres de Tracción Medianos - Lengüeta Hacia Abajo

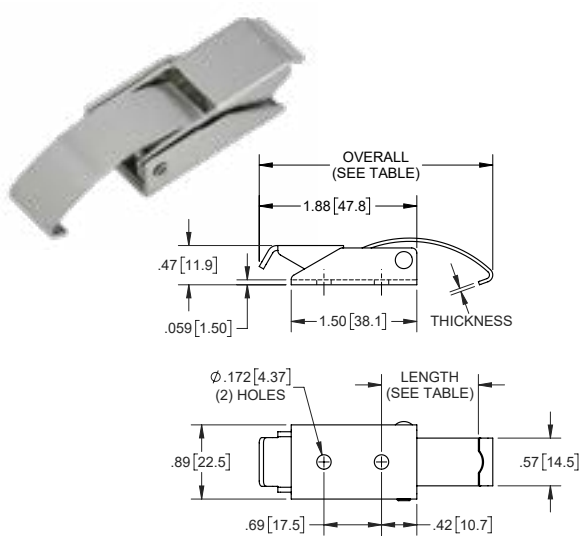

No. de Parte	Overall	Longitud	Espesor	Material	Acabado
215-205ZN	2.79 [70.8]	1.16 [29.5]	.04 [1.0]	acero	zinc
215-205SS	2.79 [70.8]	1.16 [29.5]	.05 [1.3]	acero inoxidable	electro-pulido
215-205BK	2.79 [70.8]	1.16 [29.5]	.04 [1.0]	acero	negro mate
215-220ZN	2.79 [70.8]	1.16 [29.5]	.06 [1.5]	acero	zinc
215-220BK	2.79 [70.8]	1.16 [29.5]	.06 [1.5]	acero	negro mate
215-210ZN	3.29 [83.5]	1.66 [42.2]	.04 [1.0]	acero	zinc
215-210SS	3.29 [83.5]	1.66 [42.2]	.05 [1.3]	acero inoxidable	electro-pulido
215-210BK	3.29 [83.5]	1.66 [42.2]	.04 [1.0]	acero	negro mate
215-225ZN	3.29 [83.5]	1.66 [42.2]	.06 [1.5]	acero	zinc
215-225BK	3.29 [83.5]	1.66 [42.2]	.06 [1.5]	acero	negro mate
215-215SS	3.79 [96.2]	2.16 [54.9]	.05 [1.3]	acero inoxidable	electro-pulido
215-230ZN	3.79 [96.2]	2.16 [54.9]	.06 [1.5]	acero	zinc
215-230BK	3.79 [96.2]	2.16 [54.9]	.06 [1.5]	acero	negro mate

- se requiere montar cierre y sujetador sobre el mismo plano
- opciones de sujetadores en la pagina 179

Cierres de Tracción Medianos con Porta-candado - Lengüeta Hacia Arriba

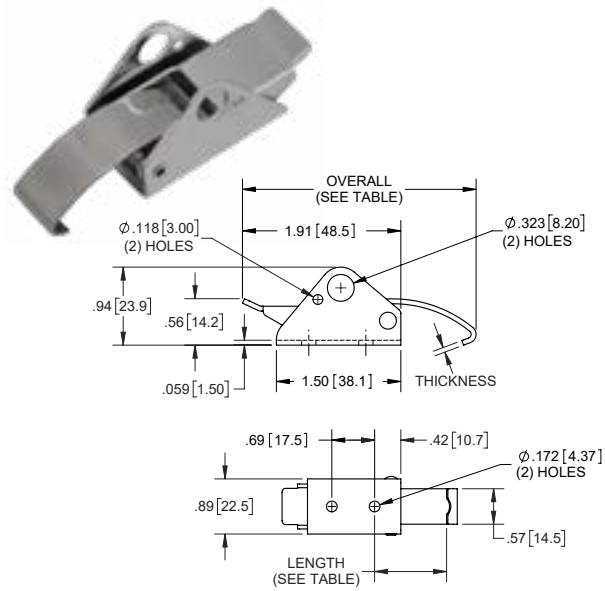

No. de Parte	Overall	Longitud	Espesor	Material	Acabado
215-305ZN	2.28 [71.6]	1.16 [29.5]	.04 [1.0]	acero	zinc
215-305SS	2.28 [71.6]	1.16 [29.5]	.05 [1.3]	acero inoxidable	electro-pulido
215-305BK	2.28 [71.6]	1.16 [29.5]	.04 [1.0]	acero	negro mate
215-320BK	2.28 [71.6]	1.16 [29.5]	.06 [1.5]	acero	negro mate
215-320ZN	2.28 [71.6]	1.16 [29.5]	.06 [1.5]	acero	zinc
215-310ZN	3.32 [84.3]	1.66 [42.2]	.04 [1.0]	acero	zinc
215-310SS	3.32 [84.3]	1.66 [42.2]	.05 [1.3]	acero inoxidable	electro-pulido
215-310BK	3.32 [84.3]	1.66 [42.2]	.04 [1.0]	acero	negro mate
215-325ZN	3.32 [84.3]	1.66 [42.2]	.06 [1.5]	acero	zinc
215-325BK	3.32 [84.3]	1.66 [42.2]	.06 [1.5]	acero	negro mate
215-315SS	3.82 [97.0]	2.16 [54.9]	.05 [1.3]	acero inoxidable	electro-pulido
215-330ZN	3.82 [97.0]	2.16 [54.9]	.06 [1.5]	acero	zinc
215-330BK	3.82 [97.0]	2.16 [54.9]	.06 [1.5]	acero	negro mate

- se requiere montar cierre y sujetador sobre el mismo plano
- opciones de sujetadores en la pagina 179

Sujetadores con (1) Orificio y Hoyuelo Guía

No. de Parte	Material	Acabado
215-K01ZN	acero	zinc
215-K01SS	304SS	electro-pulido
215-K01BK	acero	negro mate

▸ para uso con cierres medianos en la pagina 178
(disponible por separado)

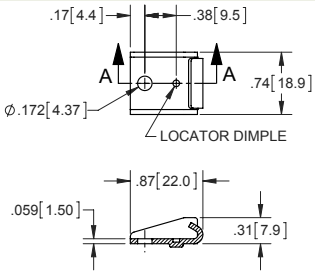

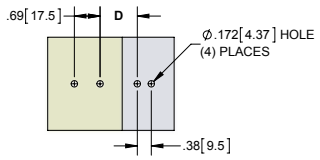

MOUNTING DIMENSIONS

CATCH LENGTH	D
1.16 [29.5]	1.50 [38.1]
1.66 [42.2]	2.00 [50.8]
2.16 [54.9]	2.50 [63.5]



Sujetadores con (2) Orificios

No. de Parte	Material	Acabado
215-K02ZN	acero	zinc
215-K02SS	304SS	electro-pulido
215-K02BK	acero	negro mate

▸ para uso con cierres medianos en la pagina 178
(disponible por separado)

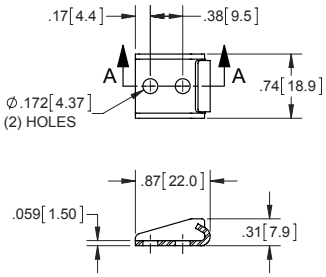

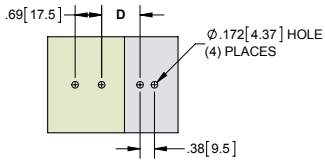

MOUNTING DIMENSIONS

CATCH LENGTH	D
1.16 [29.5]	1.50 [38.1]
1.66 [42.2]	2.00 [50.8]
2.16 [54.9]	2.50 [63.5]



Sujetadores con (1) Orificio

No. de Parte	Material	Acabado
215-K03ZN	acero	zinc
215-K03SS	304SS	electro-pulido
215-K03BK	acero	negro mate

▸ para uso con cierres medianos en la pagina 178
(disponible por separado)

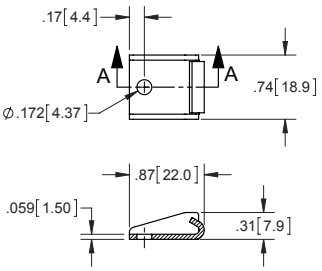

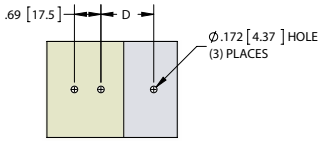

MOUNTING DIMENSIONS

CATCH LENGTH	D
1.16 [29.5]	1.88 [47.6]
1.66 [42.2]	2.38 [60.3]
2.16 [54.9]	2.88 [73.0]



Sujetadores con (2) Orificios

No. de Parte	Material	Acabado
215-K04ZN	acero	zinc
215-K04SS	304SS	electro-pulido
215-K04BK	acero	negro mate

▸ para uso con cierres medianos en la pagina 178
(disponible por separado)

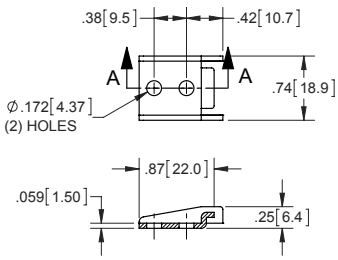

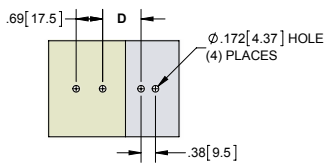

MOUNTING DIMENSIONS

CATCH LENGTH	D
1.16 [29.5]	.63 [15.9]
1.66 [42.2]	1.13 [28.6]
2.16 [54.9]	1.63 [41.3]



Sujetadores de Botón

No. de Parte	Material	Acabado
215-K08ZN	acero	zinc
215-K08SS	304SS	electro-pulido
215-K08BK	acero	negro mate

▸ para uso con cierres medianos en la pagina 178
(disponible por separado)

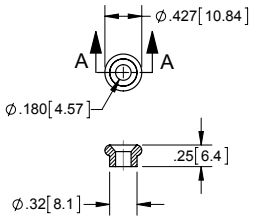

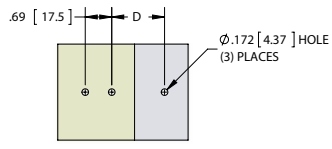

MOUNTING DIMENSIONS

CATCH LENGTH	D
1.16 [29.5]	1.16 [29.4]
1.66 [42.2]	1.66 [42.1]
2.16 [54.9]	2.16 [54.8]



Seguros Secundarios para Cierres

No. de Parte	Material	Acabado
215-015ZN	resorte de acero	e-coat negro
215-015SS	acero inoxidable	e-coat negro

▸ para uso con cierres medianos en la pagina 178
(disponible por separado)

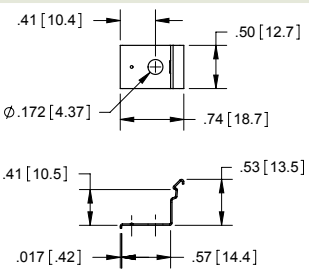

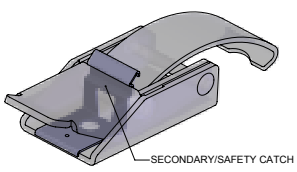



Cierres de Tracción Pequeños



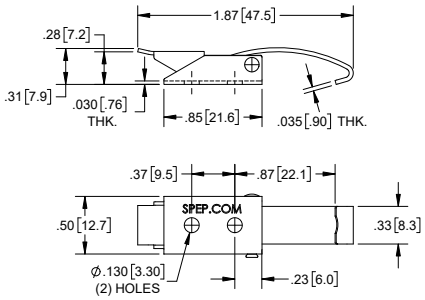

No. de Parte	Material	Acabado
215-010ZN	acero	zinc
215-010SS	acero inoxidable	pasivado

- se requiere montar cierre y sujetador sobre el mismo plano
- ver abajo para selección de sujetadores

Sujetadores con (1) Orificio y Guía



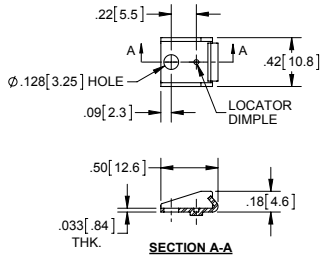

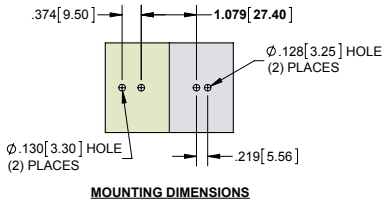

No. de Parte	Material	Acabado
215-K10ZN	acero	zinc
215-K10SS	304SS	pasivado

- para uso con cierre pequeño de esta pagina (disponible por separado)

Sujetadores con (1) Orificio



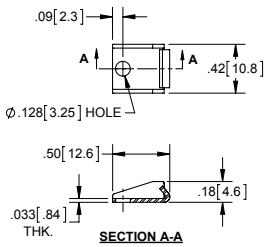

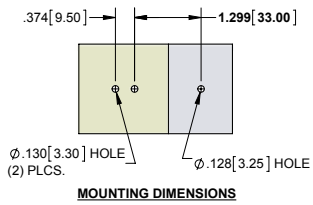

No. de Parte	Material	Acabado
215-K13ZN	acero	zinc
215-K13SS	304SS	pasivado

- para uso con cierre pequeño de esta pagina (disponible por separado)

Sujetadores con (2) Orificios



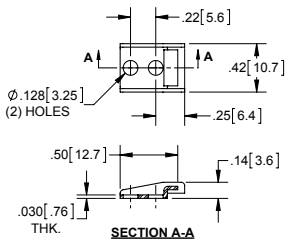

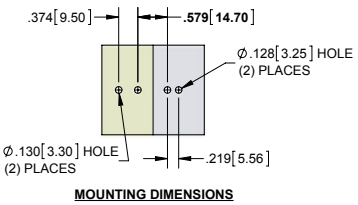

No. de Parte	Material	Acabado
215-K14ZN	acero	zinc
215-K14SS	304SS	pasivado

- para uso con cierre pequeño de esta pagina (disponible por separado)

Sujetadores de Botón



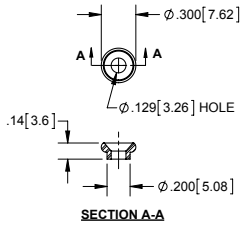

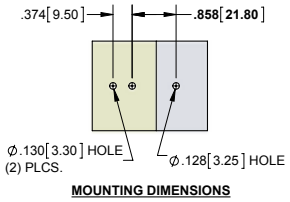

No. de Parte	Material	Acabado
215-K18ZN	acero	zinc
215-K18SS	304SS	pasivado

- para uso con cierre pequeño de esta pagina (disponible por separado)

Cierre de Tracción Mediano con Porta-candado

No. de Parte	Longitud	Espesor	Material	Acabado
215-310SS05	1.66 [42.1]	.05 [1.3]	304SS	electropulido

- se requiere montar cierre y sujetador sobre el mismo plano
- ver pagina 179 para sujetador



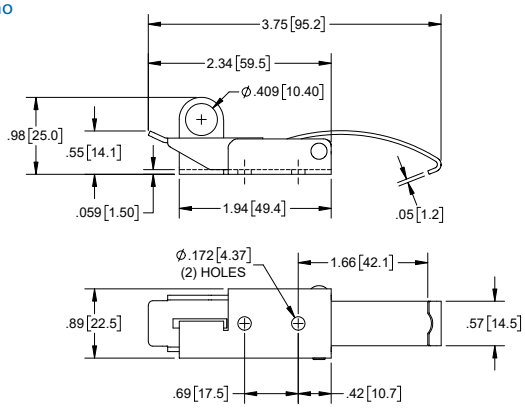

Cerrojos de Tracción Pequeños

Cerrojos de Tracción Pequeños con Seguro

No. de Parte	Acabado
237-LK	cromo satinado
237CH-LK	cromo brillante
237BK-LK	pulverizado negro

- material: zinc fundido
- componentes de acero inoxidable
- (2) llaves de doble cifra (código **K08**)
- incluye sujetador de zinc fundido
- incluye cortinilla anti-polvo



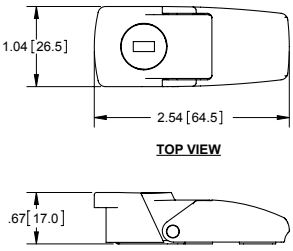

Cerrojos de Tracción Pequeños sin Seguro

No. de Parte	Acabado
237	cromo satinado
237CH	cromo brillante
237BK	pulverizado negro

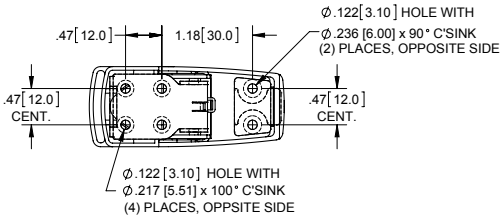

Cerrojos de Tracción Grandes

Cerrojos de Tracción Grandes con Seguro

No. de Parte	Acabado
238-LK	cromo satinado
238CH-LK	cromo brillante
238BK-LK	pulverizado negro

- material: zinc fundido
- componentes de acero inoxidable
- (2) llaves de doble cifra (código **K08**)
- incluye sujetador de zinc fundido
- incluye cortinilla anti-polvo



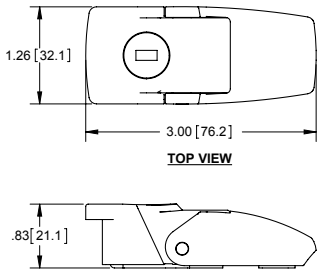

Cerrojos de Tracción Grandes sin Seguro

No. de Parte	Acabado
238	cromo satinado
238CH	cromo brillante
238BK	pulverizado negro

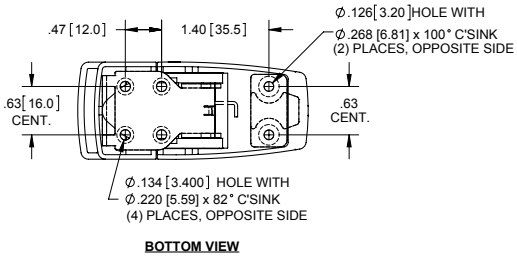

Cierre de Tracción con Porta-candado



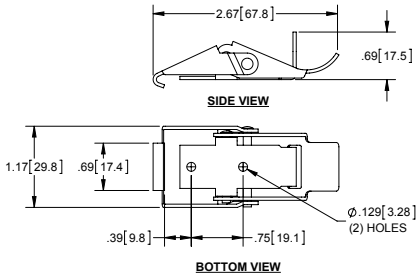

Cierre de Tracción con Porta-candado

No. de Parte	Material	Acabado
2189SS	304SS	electropulido

- acepta candado de hasta .375"



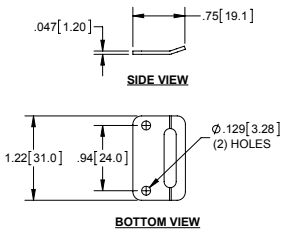

Sujetador para Cierre de Tracción

No. de Parte	Material	Acabado
2188SS01	304SS	electropulido

- acepta remaches de .125"

Cierre de Tracción de Alto Servicio



No. de Parte	Material	Acabado
2065SS	304SS	natural

- carga máxima: 154 lb.

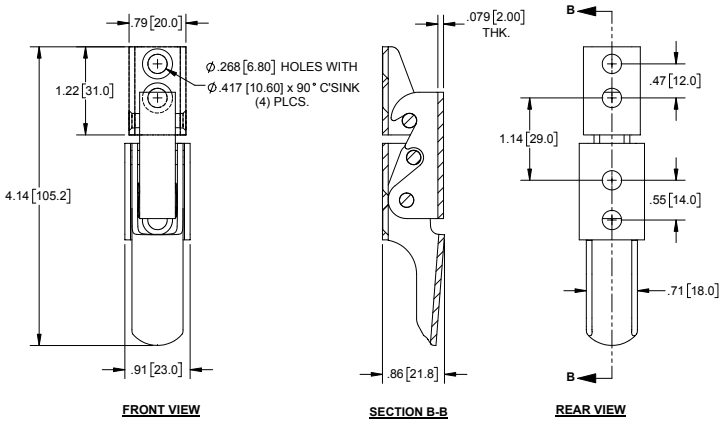

Cierre de Tracción Ajustable de Plástico y Sujetador Oculto



No. de Parte	Descripción	Material	Acabado
239BK	cierre & sujetador	acetal reforzado con fibra de vidrio	negro con textura ligera

- concealed keeper

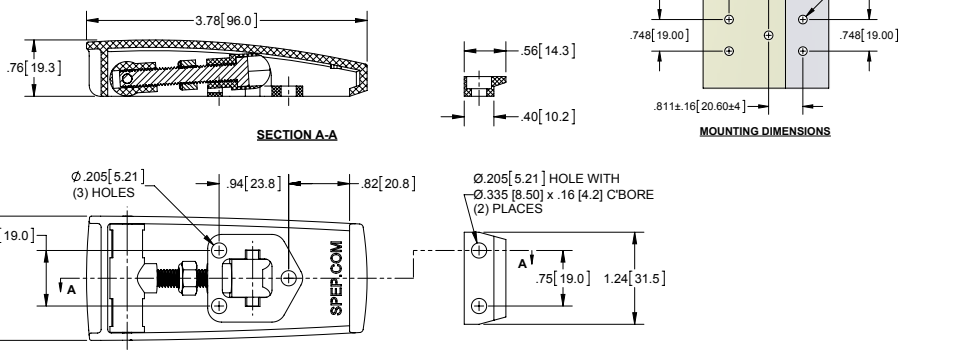

Cierres de Tracción Ajustable Pequeños con Tensor de Gancho

Numero de Parte	Material	Acabado	Agarre
221ZN	acero	zinc	no
221SS	304SS	electropulido	no
221ZN1	acero	zinc	si
221SS1	304SS	electropulido	si

- espesor de agarre de vinilo amarillo es de .060 [1.52], las dimensiones mostradas son sin agarre
- opción de asegurar con alambre

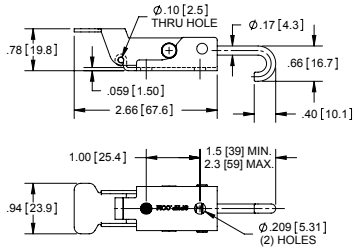



Cierres de Tracción Ajustable Pequeños con Tensor de Botón y Sujetador Estándar

Numero de Parte	Material	Acabado	Agarre
224ZN	acero	zinc	no
224SS	304SS	electropulido	no
224ZN1	acero	zinc	si
224SS1	304SS	electropulido	si

- espesor de agarre de vinilo amarillo es de .060 [1.52], las dimensiones mostradas son sin agarre
- opción de asegurar con alambre

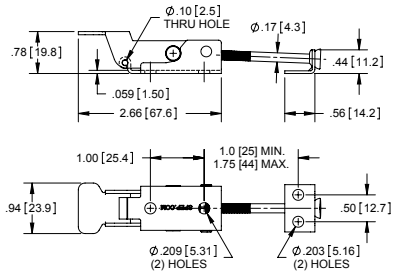



Cierres de Tracción Ajustable Pequeños con Tensor de Botón y Sujetador Fundido

Numero de Parte	Material	Acabado	Agarre
224ZNB	acero	zinc	no
224ZN1B	acero	zinc	si

- espesor de agarre de vinilo amarillo es de .060 [1.52], las dimensiones mostradas son sin agarre
- opción de asegurar con alambre

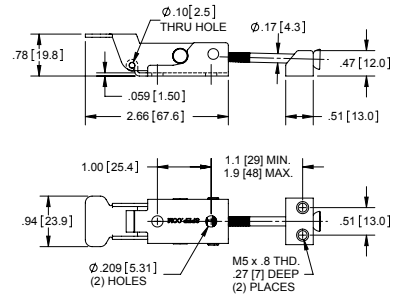



Cierres de Tracción Ajustable Medianos con Tensor de Gancho

Numero de Parte	Material	Acabado	Agarre
222SS	304SS	electropulido	no
222ZN1	acero	zinc	si
222SS1	304SS	electropulido	si

- espesor de agarre de vinilo amarillo es de .060 [1.52], las dimensiones mostradas son sin agarre
- opción de asegurar con alambre

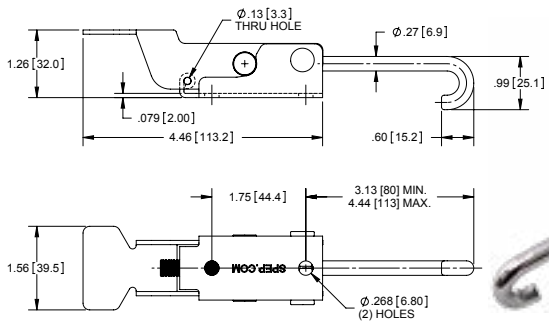



Cierres de Tracción Ajustable Medianos con Tensor de Botón y Sujetador Estándar

Numero de Parte	Material	Acabado	Agarre
234ZN	acero	zinc	no
234SS	304SS	electropulido	no
234ZN1	acero	zinc	si
234SS1	304SS	electropulido	si

- espesor de agarre de vinilo amarillo es de .060 [1.52], las dimensiones mostradas son sin agarre
- opción de asegurar con alambre

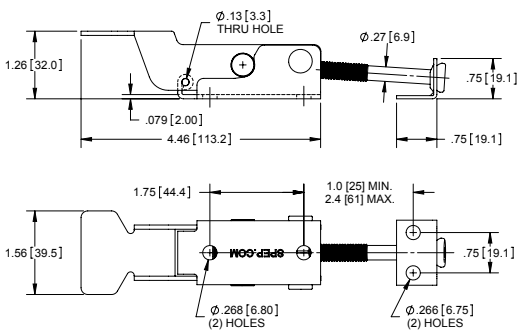



Cierre de Tracción Ajustable Mediano y Sujetador



No. de Parte	Material	Acabado	Carga Máxima
2172SS	acero inoxidable serie 300	electro-pulido	600 lb.

- carga máxima: 600 lbs.
- se requiere montar cierre y sujetador sobre el mismo plano

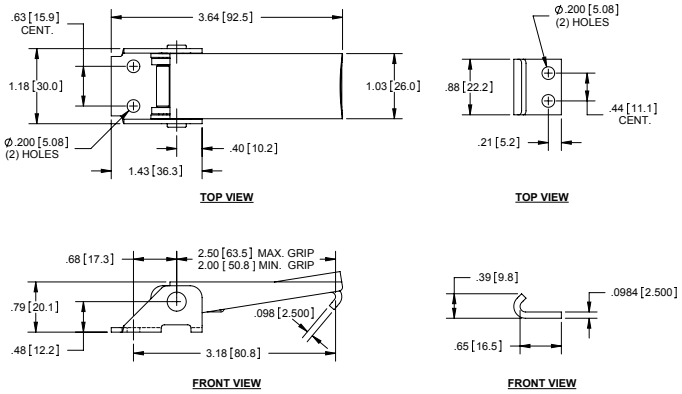

Cierre de Tracción Ajustable Mediano y Sujetador



No. de Parte	Descripción	Material	Acabado	Carga Máxima
2172ZN-01	cierre & sujetador	acero	zinc	500 lb.
2172ZN-K	sujetador	acero	zinc	--

- carga máxima: 500 lbs.
- se requiere montar cierre y sujetador sobre el mismo plano

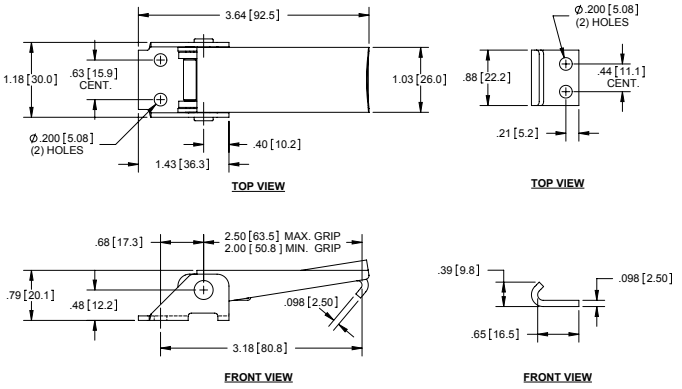

Cierre de Tracción Ajustable Mediano y Sujetador 316SS



Part No. **2172SS-LK**

No. de Parte	Descripción	Material	Acabado
2172SS-L01	cierre	acero inoxidable serie 300	electro-pulido
2172SST-L01	cierre	316SS	electro-pulido
2172SS-LK	cierre con ojillo para candado	acero inoxidable serie 300	electro-pulido
2172SS-K	sujetador	304SS	electro-pulido

- carga máxima: 600 lbs.
- se requiere montar cierre y sujetador sobre el mismo plano
- ver parte numero **2172SS** arriba para las dimensiones del sujetador.



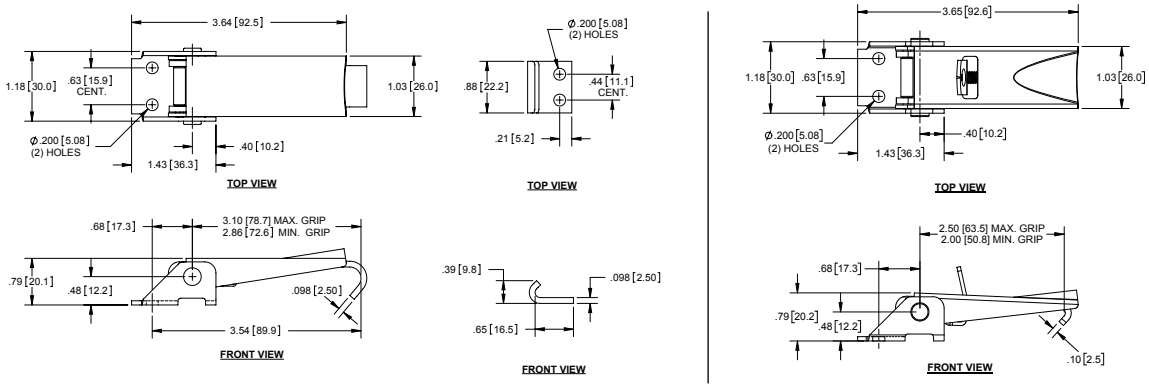

P/N 2172SS-LK

Cierre de Tracción Ajustable Grande y Sujetador

No. de Parte	Material	Acabado
2173ZN	acero	zinc

- se requiere montar cierre y sujetador sobre el mismo plano
- sujetador es de acero inoxidable
- carga máxima: 1,000 lbs.



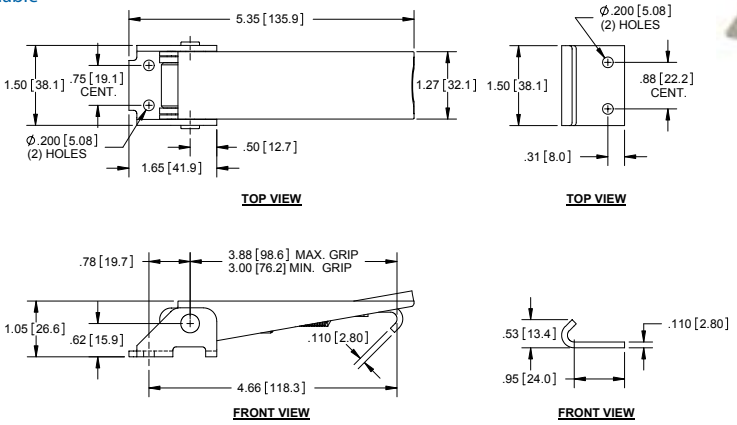

Cierres de Tracción Ajustable Grandes

No. de Parte	Descripción	Material	Acabado
2173SS-L01	cierre	acero inoxidable serie 300	electropulido
2173SS-K	sujetador	304SS	natural

- carga máxima: 1,000 lbs.
- se requiere montar cierre y sujetador sobre el mismo plano
- ver parte numero **2173ZN** arriba para las dimensiones del sujetador



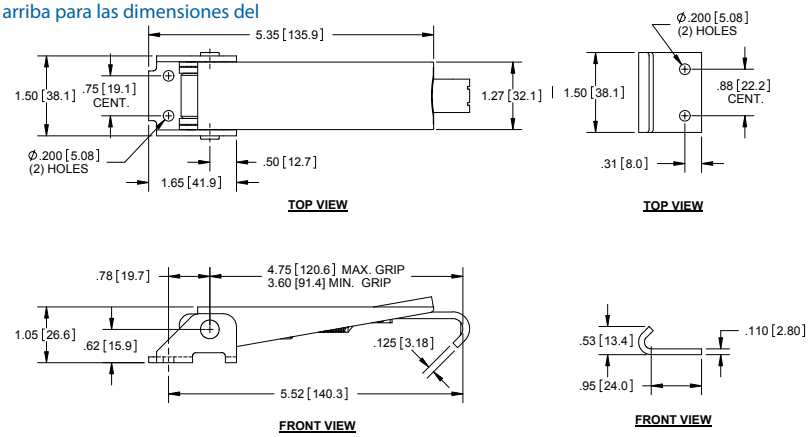

Cierre de Tracción Ajustable y Sujetador

No. de Parte	Descripción	Material	Acabado
2075ZN-L	cierre	acero	zinc amarillo
2075ZN-S	sujetador	acero	zinc amarillo

- carga máxima: 1500lbs.



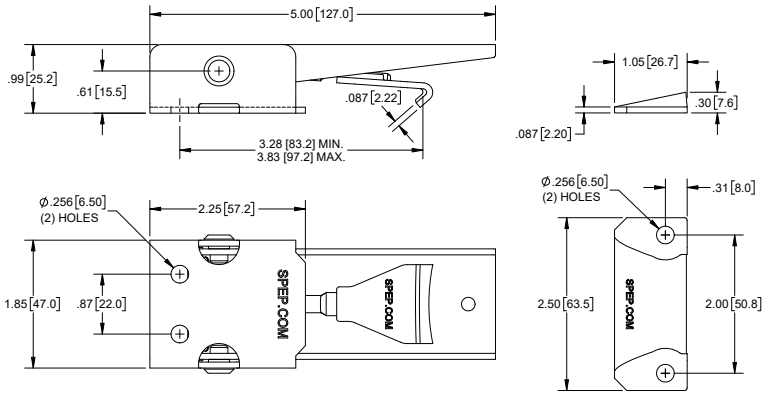

Cierres de Tracción Ajustables

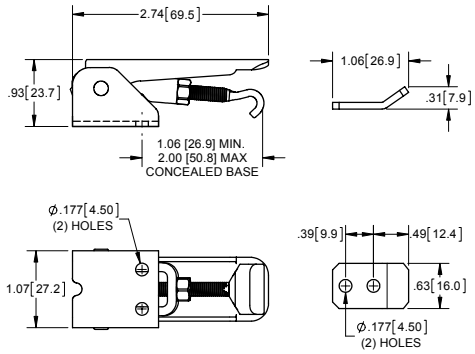

CONCEALED STYLE

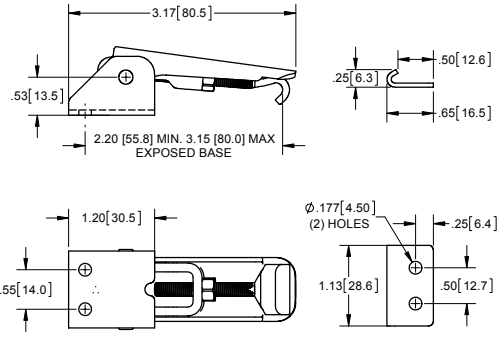

EXPOSED STYLE

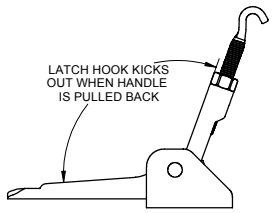

KICKOUT FEATURE

Características

- tensor se alza automáticamente al abrir el cierre
- tensor de gancho ajustable para diferentes alcances
- se requiere montar cierre y sujetador sobre el mismo plano



Cierres Estándar

No. de Parte	Material	Acabado	Estilo de Sujetador	Carga de Trabajo
210-100ZN	acero	zinc	oculto	400 lbs
210-100SS	acero inoxidable serie 300	electropulido	oculto	450 lbs
210-100SSBK	acero inoxidable serie 300	e-coat negro	oculto	450 lbs
210-200ZN	acero	zinc	expuesto	400 lbs
210-200SS	acero inoxidable	electropulido	expuesto	450 lbs
210-200SSBK	acero inoxidable	e-coat negro	expuesto	450 lbs

- se requiere montar cierre y sujetador sobre el mismo plano.



Cierres con Sujetador Secundario

No. de Parte	Material	Acabado	Estilo de Sujetador	Carga de Trabajo
210-110ZN	acero	zinc	oculto	400 lbs
210-110SS	acero inoxidable serie 300	electropulido	oculto	450 lbs
210-210ZN	acero	zinc	expuesto	400 lbs
210-210SS	acero inoxidable serie 300	electropulido	expuesto	450 lbs

- se requiere montar cierre y sujetador sobre el mismo plano.



Cierres con Porta-candado

No. de Parte	Material	Acabado	Estilo de Sujetador	Carga de Trabajo
210-120ZN	acero	zinc	oculto	400 lbs
210-120SS	acero inoxidable serie 300	electropulido	oculto	450 lbs
210-220ZN	acero	zinc	expuesto	400 lbs
210-220SS	acero inoxidable serie 300	electropulido	expuesto	450 lbs

- se requiere montar cierre y sujetador sobre el mismo plano.
- porta-candado acepta candado con grillete de hasta 5/16"



oculto



expuesto

Sujetadores para Cierres

No. de Parte	Material	Acabado	Estilo de Sujetador	Carga de Trabajo
210-K01ZN	acero	zinc	oculto	300 lbs
210-K01SS	acero inoxidable serie 300	electropulido	oculto	350 lbs
210-K01SSBK	acero inoxidable serie 300	e-coat negro	oculto	350 lbs
210-K02ZN	acero	zinc	expuesto	350 lbs
210-K02SS	acero inoxidable serie 300	electropulido	expuesto	350 lbs
210-K02SSBK	acero inoxidable serie 300	e-coat negro	expuesto	350 lbs

- se requiere montar cierre y sujetador sobre el mismo plano.

Cierre de Tracción Ajustable

No. de Parte	Material	Acabado
2066ZN	acero	zinc

- carga útil máxima 27 lbs.
- distancia de reten puede ser ajustada con un destornillador



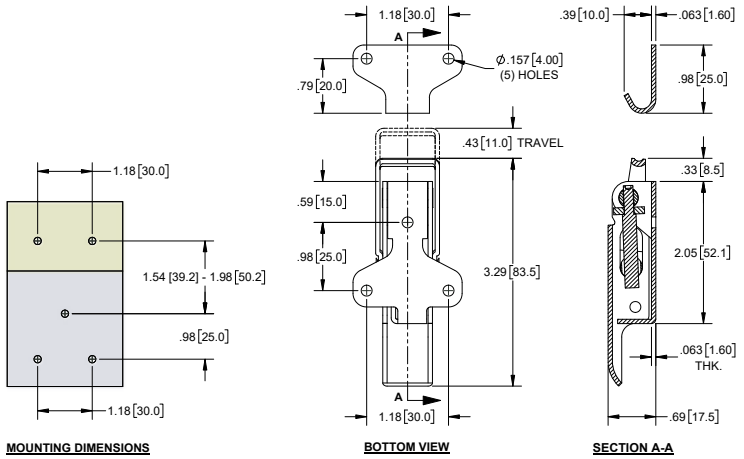

Cierre Grande de Tracción Ajustable con Sujetador

No. de Parte	Material	Acabado
2068SS-01	304SS	pulido en barril

- acepta candado con grillete de hasta 1/4"



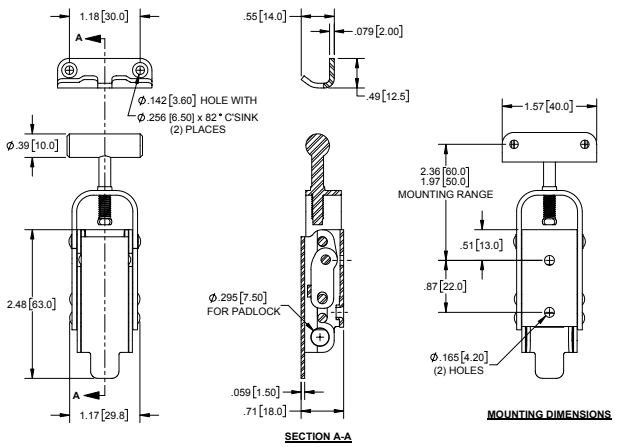

Cierre Chico de Tracción Ajustable con Sujetador

No. de Parte	Material	Acabado
2068SS-02	304SS	pulido en barril



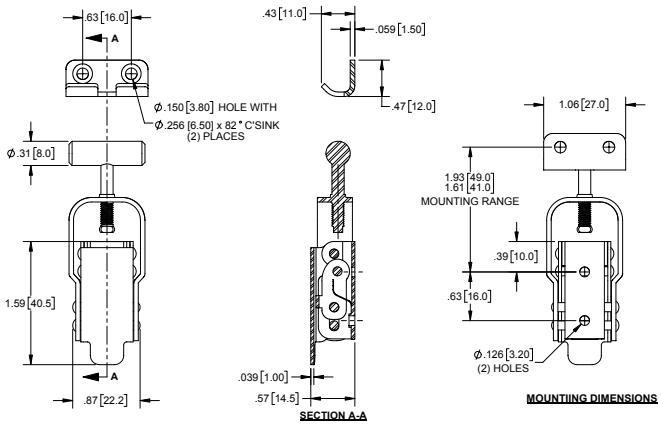

Cierre Ajustable con Porta-candado

No. de Parte	Descripción	Material / Acabado
2076ZN-L	cierre	acero / zinc
2076ZN-K	reten	

- carga útil maxima: 1100 lbs
- carga de rotura: 2200 lbs



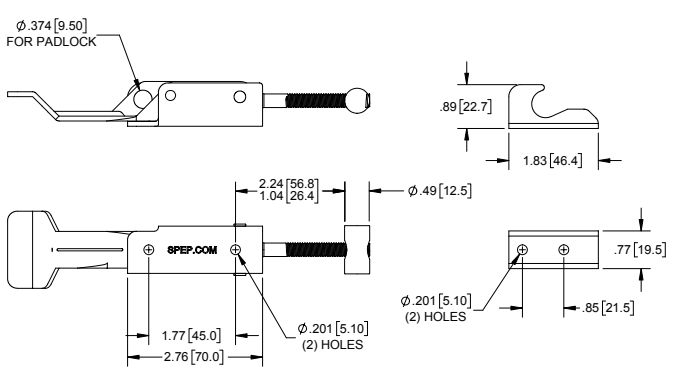

Cierres de Tracción Ajustable y Sujetador

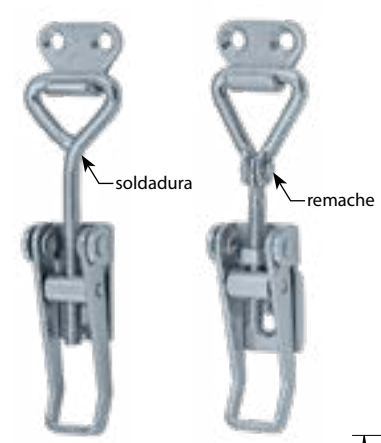

2160 & **2160SS**
soldado

2162 & **2162SS**
remachado

No. de Parte	Material	Acabado	A	B	C	D	E	F	G	H
2160	acero	zinc	.708 [17.98]	2.03 [51.6]	1.04 [26.4]	Ø.191 [4.85] w/82° c'sink	Ø.162 [4.11] w/82° c'sink	.550 [13.97]	.94 [23.88]	.55 [14.0]
2160SS	304SS	pulido	.708 [17.98]	2.03 [51.6]	.84 [21.3]	Ø.195 [4.95] w/82° c'sink	Ø.156 [3.96] w/82° c'sink	.550 [13.97]	.94 [23.88]	.55 [14.0]
2162	acero	zinc	.672 [17.07]	2.66 [67.6]	1.68 [42.7]	Ø.208 [5.28] w/82° c'sink	Ø.208 [5.28] w/82° c'sink	.688 [17.48]	1.19 [30.23]	.66 [16.7]
2162SS	304SS	pulido	.672 [17.07]	2.66 [67.6]	1.68 [42.7]	Ø.208 [5.28] w/82° c'sink	Ø.208 [5.28] w/82° c'sink	.688 [17.48]	1.19 [30.23]	.66 [16.7]

- **nota:** partes numero **2162** y **2162SS** tienen un enganche remachado que gira como se demuestra en la imagen

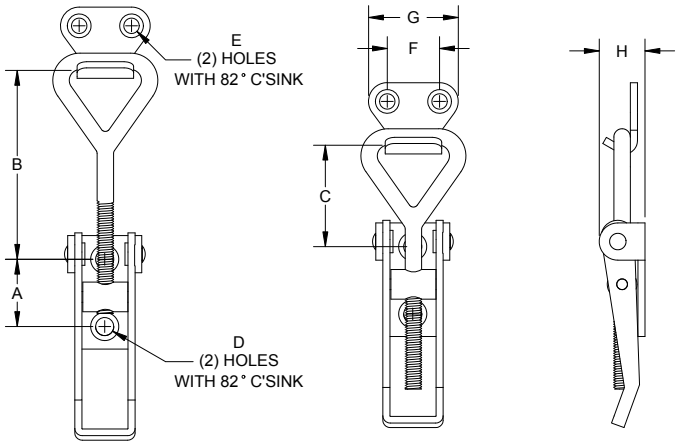

Cierres de Tracción Ajustable con Porta-candado y Sujetador



No. de Parte	Material	Acabado
2168	acero	zinc
2168SS	304SS	natural

- acepta candado con grillete de hasta 5/16"

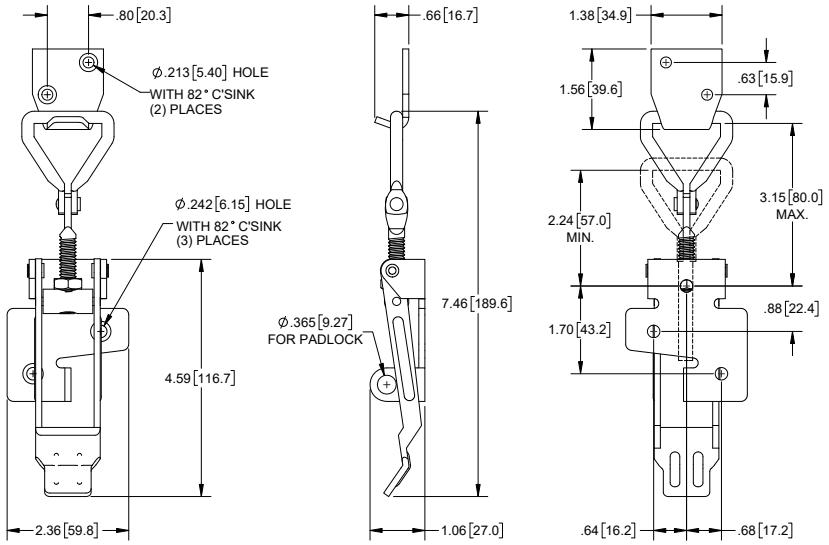

Cierres de Tracción Ajustable con Porta-candado y Sujetador

No. de Parte	Material	Acabado
2167	acero	zinc
2167SS	304SS	electro-pulido
2167SST	316SS	electro-pulido

- acepta candado con grillete de hasta 5/16"

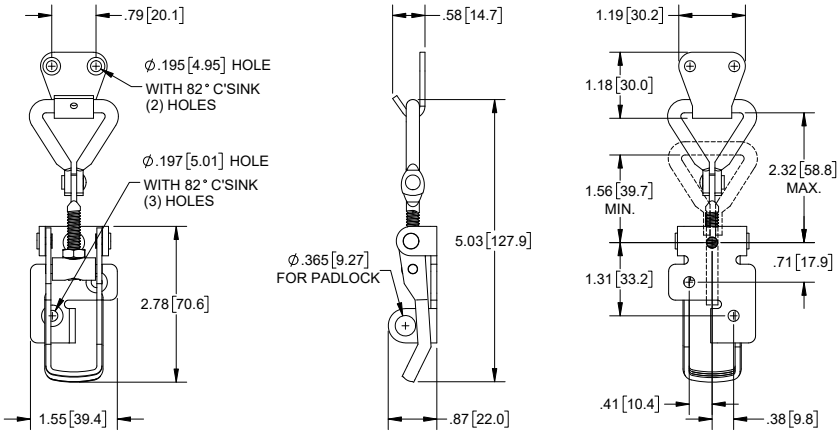



Cierre de Tracción Ajustable con Porta-candado y Sujetador

No. de Parte	Material	Acabado
2160SS-LK	304SS	electropulido

- acepta candado con grillete de hasta 1/4"
- con enganche giratorio remachado

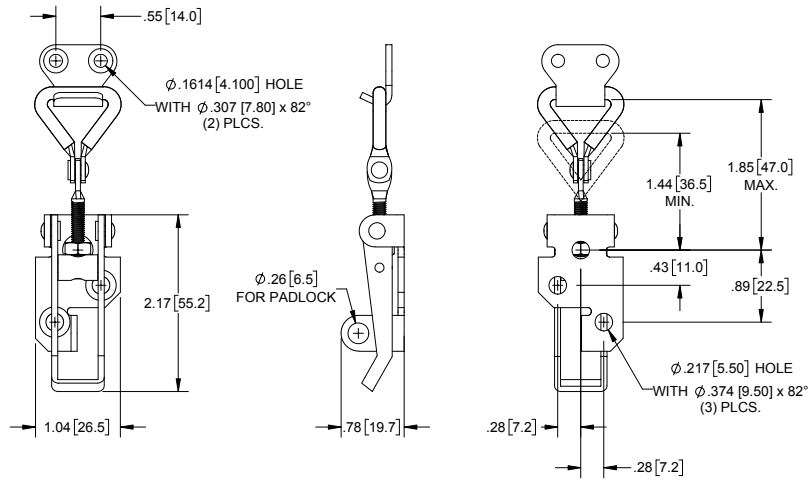



Cierre de Tracción Ajustable con Porta-candado

Cierre

No. de Parte	Material	Acabado
21601SS-LK	304SS	electropulido

- acepta candado con grillete de hasta Ø 3/8" máximo

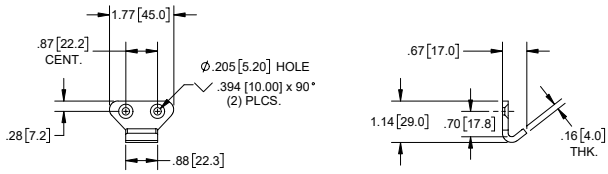

Sujetador

No. de Parte	Material	Acabado
21601SS-K	304SS	electropulido

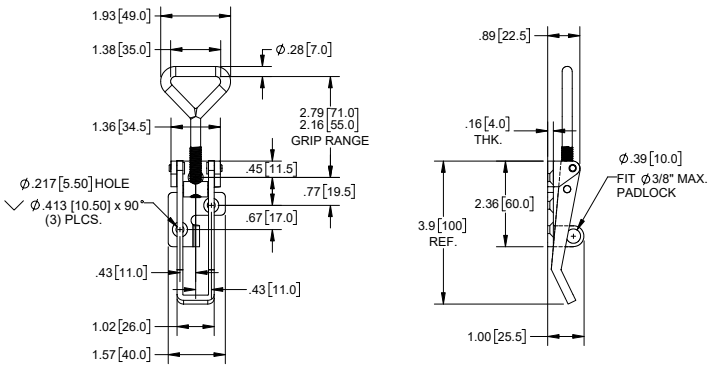



Cerrojo de Tracción Ajustable con Resorte



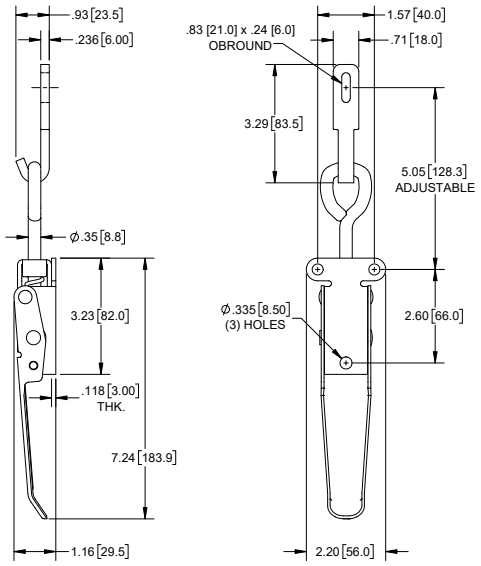

No. de Parte	Material	Acabado
2135ZN	acero	zinc

Cerrojo de Tracción Ajustable



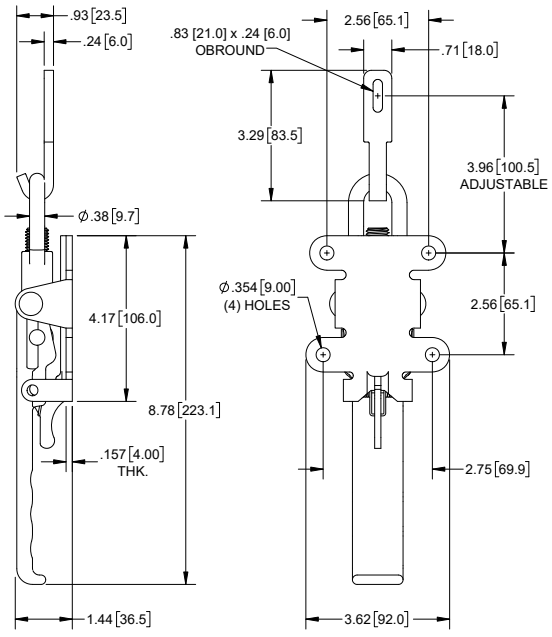

No. de Parte	Material	Acabado
2138ZN	acero	zinc

- incluye cerrojo secundario de resorte para mas seguridad

Cerrojo de Tracción Ajustable



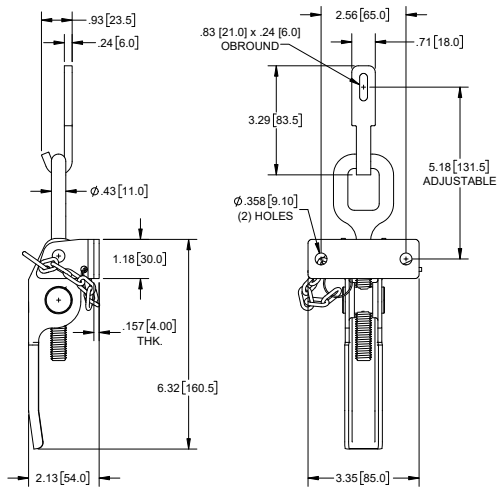

No. de Parte	Material	Acabado
2137ZN	acero	zinc

- incluye pasador de chaveta encadenado para mas seguridad

Resorte Para Cierres de Tracción Giratorios Grandes

No. de Parte	Material	Acabado
209511SS	301SS	pasivado

- se monta en la base del cierre y el efecto de resorte hace posible la operación con solamente una mano

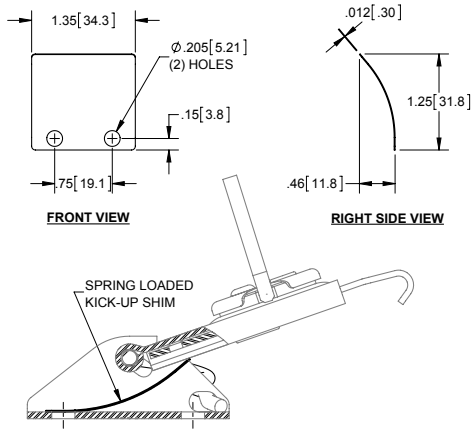



Placas Protectoras Para Cierres de Tracción Giratorios Grandes

No. de Parte	Material	Acabado
209BP	acero	zinc
209BPSS	304SS	electropulido

- protege el cierre contra daño y enganchamiento o desenganche accidental durante el transporte
- múltiples orificios para adaptarse a la mayoría de los cierres
- puede ordenar cierres grandes instalados en la placa protectora

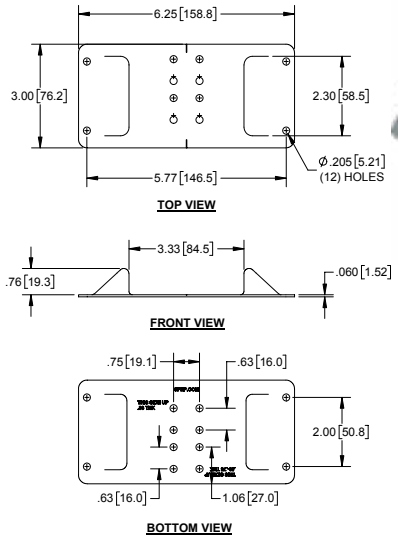



Ensamblajes de Cierre Grande de Tracción Giratoria con Placa Protectora

Numero de parte	Material	Acabado	Dimension de Cierre	Grosor de Panel Recomendado
2095BP	acero	zinc	1.18 [30.0]	3/8"
2098BP	acero	zinc	1.13 [28.8]	3/8"
209805BP	acero	zinc	1.13 [28.8]	3/8"
2095BP-01	acero	zinc	1.56 [39.6]	1/2" - 3/4"
2098BP-01	acero	zinc	1.56 [39.6]	1/2" - 3/4"
209805BP-01	acero	zinc	1.56 [39.6]	1/2" - 3/4"

- ensamblaje incluye un cierre de tracción giratoria (parte no. **2095**, **2098,** o **209805**) y una placa protectora (parte no. **209BP**) unidos con remaches de acero inoxidable
- cierres tienen deslizador de acero inoxidable





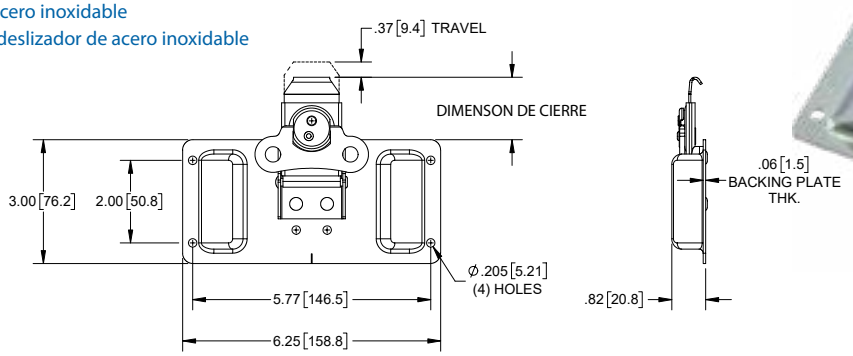

Cierre de Tracción Giratorio Grande y Sujetador con Porta-candado

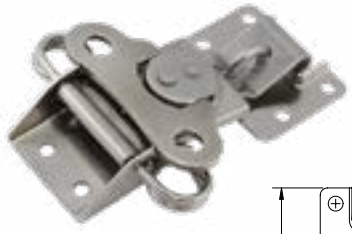

Numero de Parte	Descripción	Material	Acabado
209501SS	cierre & sujetador	acero inoxidable serie 300	desbastado

- el resorte compensa hasta .16 [4.0] de desalineamiento
- acepta candado con grillete de hasta 5/16"

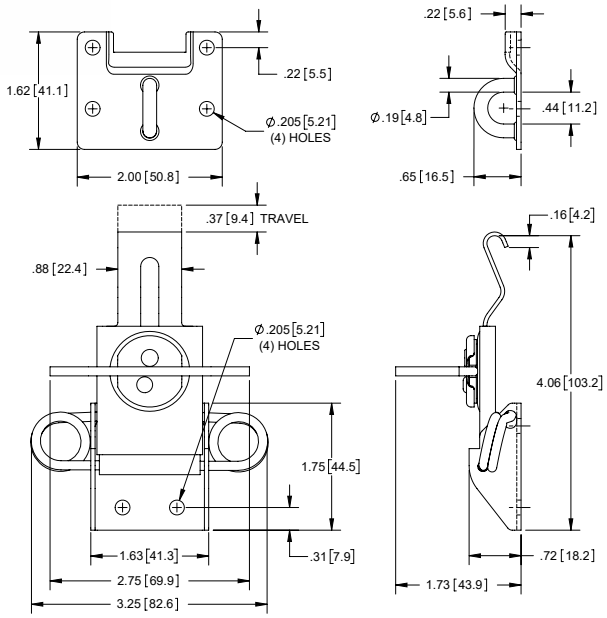

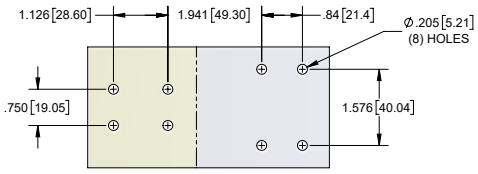

MOUNTING DIMENSIONS

Cierre Giratorio con Seguro de Llave



Numero de Parte	Material	Acabado
208907	acero	zinc azul

- sujetador deslizante y resortes de acero inoxidable
- (2) códigos de llave disponible: CH751 & C415A
- puede ser utilizado con sujetador parte no. **2096**

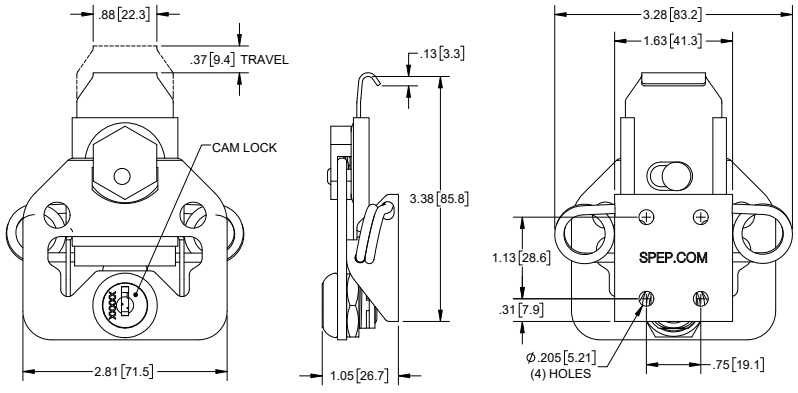

TOP VIEW RIGHT SIDE VIEW REAR VIEW

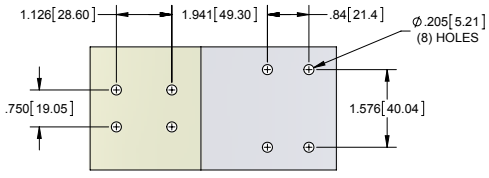

MOUNTING DIMENSIONS

Cierres de Tracción Giratorios Grandes

No. de Parte	Descripción	Material	Acabado
2098*	cierre	acero	zinc
2098SS	cierre	acero inoxidable serie 300	desbastado
2096	sujetador 2" de ancho	acero	zinc
209601	sujetador 3" de ancho	acero	zinc
2096SS	sujetador 2" de ancho	304SS	desbastado
2099*	juego embolsado	acero	zinc & desbastado

- carga máxima: 200 lbs.
- *cierre es de acero con tensor deslizante de acero inoxidable
- juego embolsado contiene un cierre (**2098**) y un sujetador (**2096**)
- ver ilustración abajo para detalles de montaje

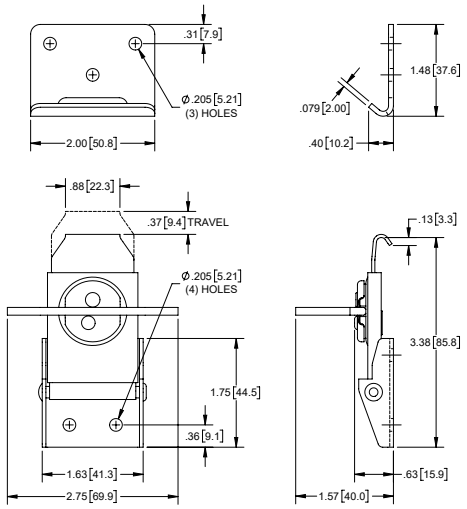



Cierres de Tracción Giratorios Grandes con Cabeza Hexagonal

No. de Parte	Descripción	Material	Acabado
209805	cierre	acero	zinc
2096	sujetador	acero	zinc

- carga máxima: 200 lbs.

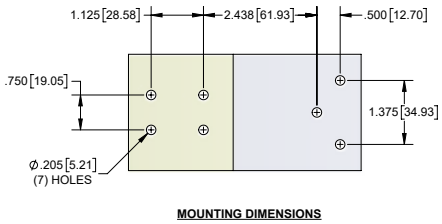

MOUNTING DIMENSIONS

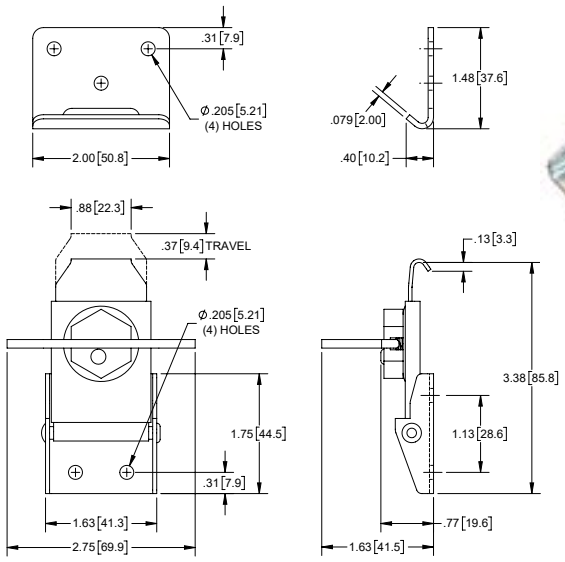



Cierres de Tracción Giratorios Grandes con Resorte

No. de Parte	Descripción	Material	Acabado
2095*	cierre	acero	zinc
2095SS	cierre	acero inoxidable serie 300	desbastado
2096	sujetador	acero	zinc
2096SS	sujetador	304SS	desbastado
2097	embolsado	acero	zinc
2097SS	embolsado	304SS	desbastado

- ver ilustración arriba para detalles de montaje
- el resorte compensa hasta .16 [4.0] de desalineamiento
- *parte numero **2095** es de acero con tensor deslizante de acero inoxidable
- parte numero **2097** contiene un cierre (**2095**) y un sujetador (**2096**) en cada bolsa
- parte numero **2097SS** contiene un cierre (**2095SS**) y un sujetador (**2096SS**) en cada bolsa
- carga máxima: 200 lbs.

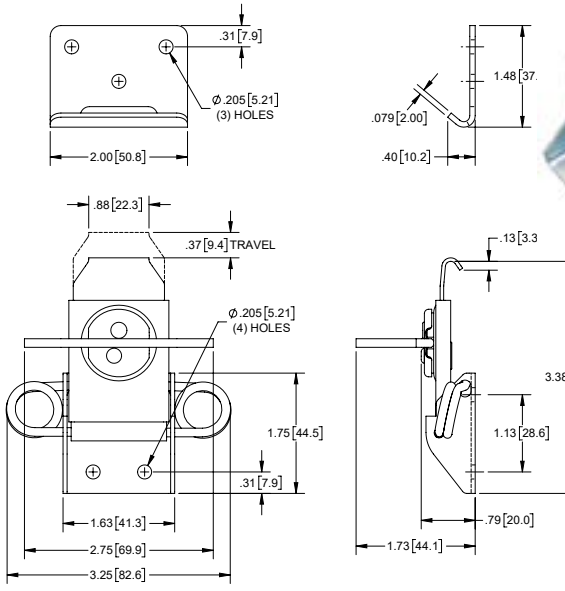



Cierre de Tracción Giratorio Mediano con Cabeza Hexagonal



No. de Parte **208902*** igual a no. de parte **2089** excepto sin aleta giratoria

No. de Parte **208903**** igual a no. de parte **208902** excepto con ranura en cabeza hex

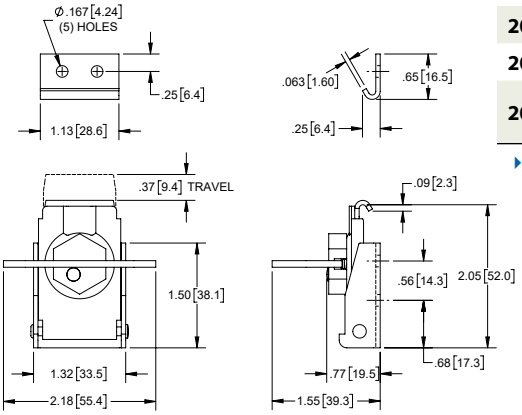

Numero de Parte	Descripción	Material	Acabado
2089	cierre	acero	zinc
2089BK01	cierre	acero	pulverizado negro
208902*	cierre	acero	zinc
208903**	cierre	acero	zinc
2088	sujetador	acero	zinc
2088BK	sujetador	acero	pulverizado negro

- los cierres con cabeza hexagonal se pueden activar con una llave

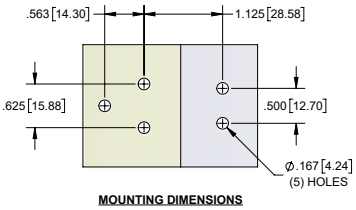

MOUNTING DIMENSIONS

Cierres de Tracción Giratorios Medianos con Resorte

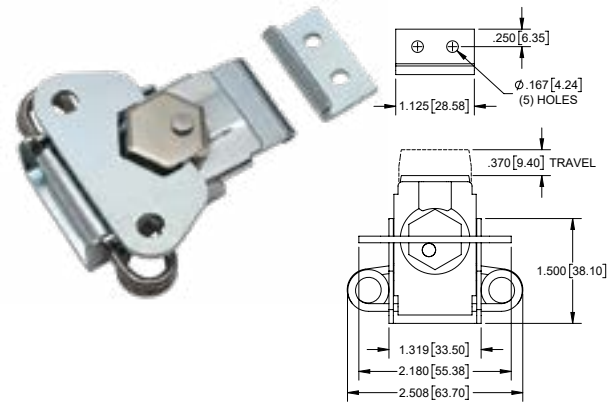

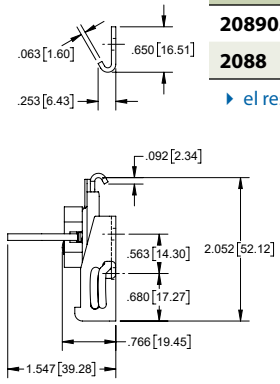

Numero de Parte	Descripción	Material	Acabado
208905	cierre	acero	zinc
2088	sujetador	acero	zinc

- el resorte compensa hasta .156 [4.00] de desalineamiento

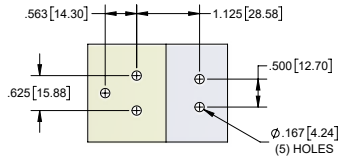

MOUNTING DIMENSIONS

Cierres de Tracción Giratorios Pequeños de Bajo Perfil



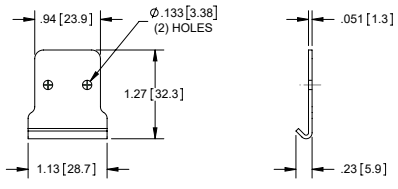

KEEPER

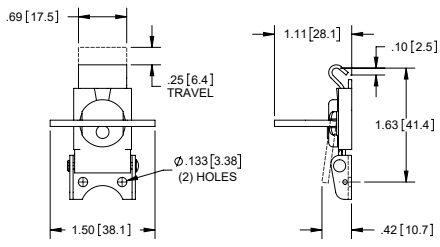

LATCH

No. de Parte	Descripción	Material	Acabado
2085	cierre	acero	zinc
2085SS	cierre	acero inoxidable serie 300	desbastado
2086	sujetador	acero	zinc
2086SS	sujetador	304SS	desbastado
2086BK	sujetador	acero	e-coat negro

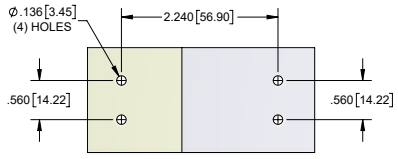

MOUNTING DIMENSIONS

Cierres de Tracción Giratorios Pequeños

Numero de Parte	Descripción	Material	Acabado
209102	cierre	acero	zinc
209103	sujetador	acero	zinc
209102SS	cierre	acero inoxidable serie 300	desbastado
209103SS	sujetador	304SS	desbastado

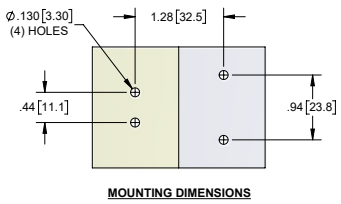

MOUNTING DIMENSIONS

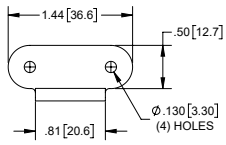

KEEPER

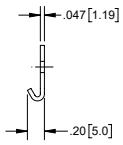

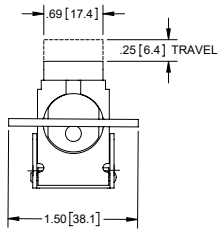

LATCH

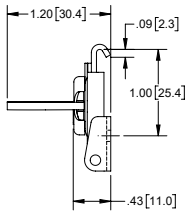



Cierres de Tracción Giratorios Pequeños con Base Triangular

Numero de Parte	Descripción	Material	Acabado
2094	cierre	acero	zinc
209103	sujetador	acero	zinc
2094SS	cierre	acero inoxidable serie 300	desbastado
209103SS	sujetador	304SS	desbastado
209402	juego embolsado	acero	zinc

- juego embolsado contiene (1) cierre y (1) sujetador

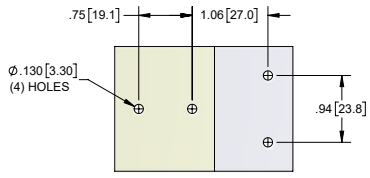

MOUNTING DIMENSIONS

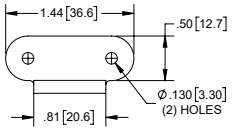

KEEPER

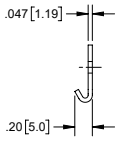

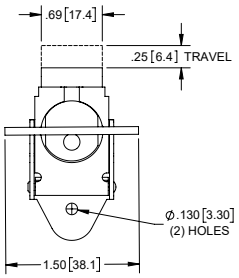

LATCH

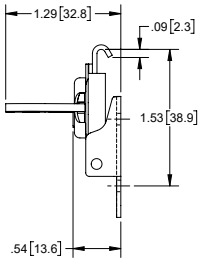



Cierres de Tracción Giratorios Pequeños con Base Triangular y Tensor Deslizante Largo

Numero de Parte	Descripción	Material	Acabado
209410	cierre	acero	zinc
209103	sujetador	acero	zinc
209410SS	cierre	acero inoxidable serie 300	desbastado
209103SS	sujetador	304SS	desbastado

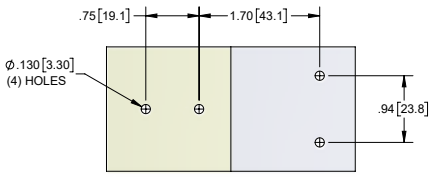

MOUNTING DIMENSIONS

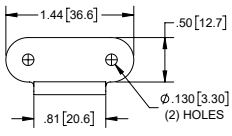

KEEPER

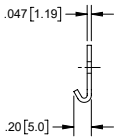

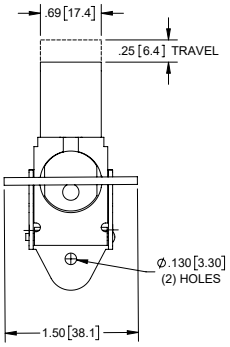

LATCH

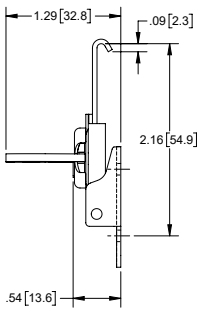



Cierres de Tracción Giratorios Pequeños con Resorte



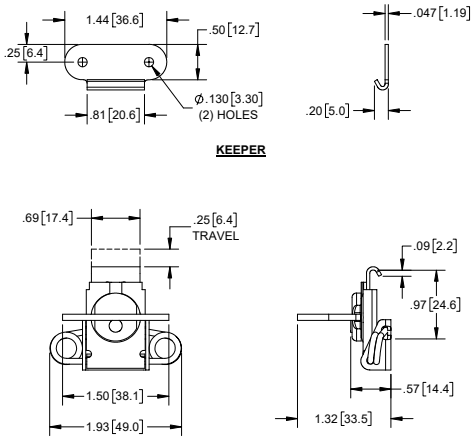

No. de Parte	Descripción	Material	Acabado
2093	cierre	acero	zinc
209103	sujetador	acero	zinc
209302	juego embolsado	acero	zinc

- juego embolsado contiene (1) cierre y (1) sujetador
- el resorte compensa hasta .156 [4.00] de desalineamiento

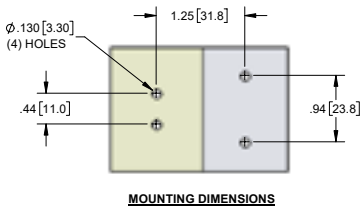

Cierres de Tracción Giratorios Pequeños con Resorte y Base Triangular



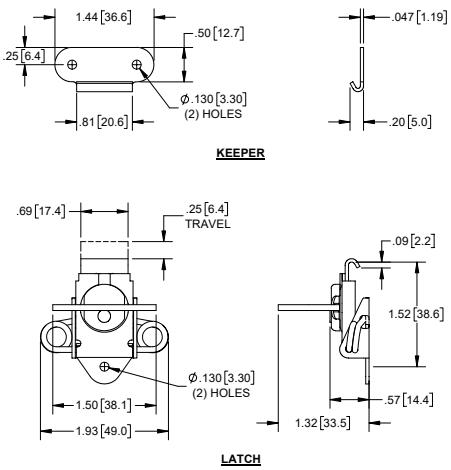

No. de Parte	Descripción	Material	Acabado
209303	cierre	acero	zinc
209103	sujetador	acero	zinc
209303BK	cierre	acero	e-coat negro
209303SS	cierre	acero inoxidable serie 300	desbastado
209103SS	sujetador	304SS	desbastado
209304	juego embolsado	acero	zinc

- juego embolsado contiene (1) cierre y (1) sujetador
- el resorte compensa hasta .156 [4.00] de desalineamiento

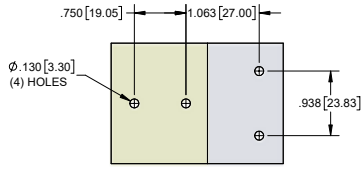

Cierres de Tracción Giratorios Pequeños con Porta-candado



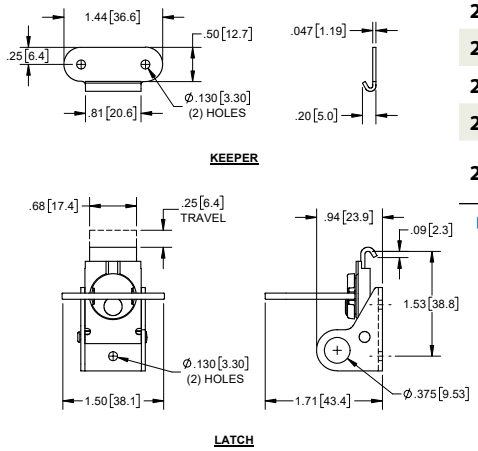

No. de Parte	Descripción	Material	Acabado
2091LK	cierre	acero	zinc
209103	sujetador	acero	zinc
2091LKSS-L	cierre	acero inoxidable serie 300	desbastado
209103SS	sujetador	304SS	desbastado
2091LKSS01*	cierre & sujetador	acero inoxidable serie 300	desbastado

- *orificios de cierre y sujetador son Ø.193 en vez de Ø.130

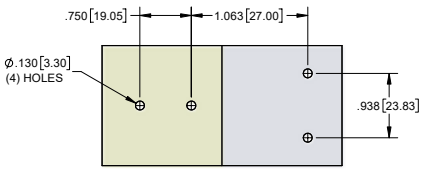

Sujetadores con Angulo de 90° para Cierres de Tracción Giratorios Pequeños



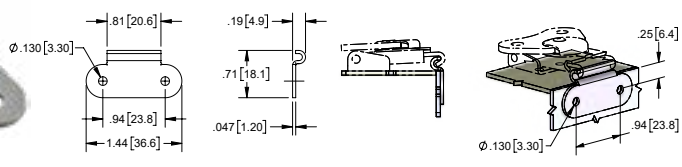

No. de Parte	Material	Acabado
209107	acero	zinc
209107SS	304SS	desbastado

- montaje perpendicular al cierre

Cierre Giratorio de Compresión

No. de Parte	Material	Acabado
2C	acero	cromado

- incluye tornillos de cabeza plana #6

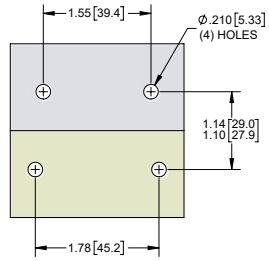

MOUNTING DIMENSIONS

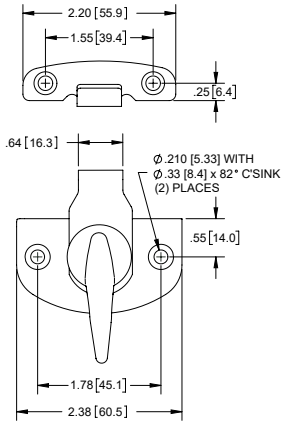

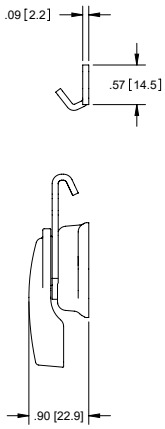



Cierre Giratorio de Compresión

No. de Parte	Descripción	Material	Acabado
2D	cierre & reten	acero	zinc
2E-L	cierre solamente	acero	niquelado
2E-K	reten solamente	acero	niquelado

- no incluye tornillos
- incluye rodamiento de bolas para asistir con la función de retención

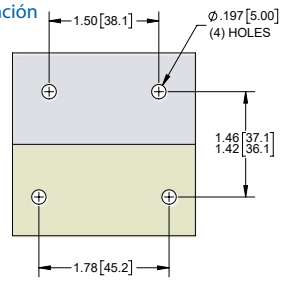

MOUNTING DIMENSIONS

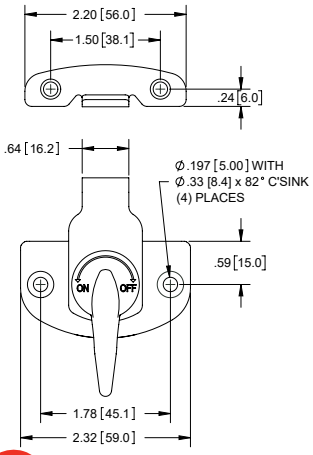

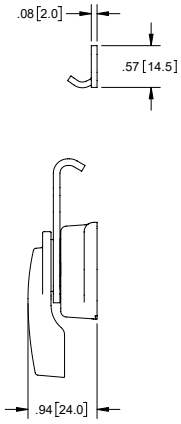



Cerrojo de Un Punto con Manija Tipo "L" y Sujetador

No. de Parte	Material	Acabado
D465	304SS	pulido

- para uso de mano izquierda/mano derecha, flexibilidad de montaje al ras frontal/posterior
- operación de manija de 90°, incrementos de ajuste de leva de 45°
- compatible con puertas que se abren tanto hacia adentro como hacia afuera

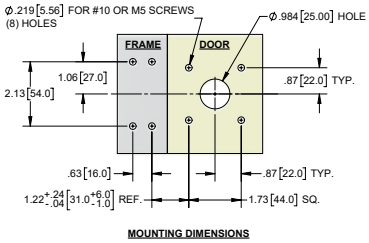

MOUNTING DIMENSIONS

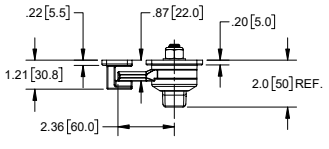

TOP VIEW

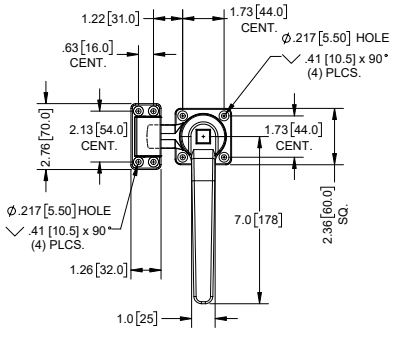

FRONT VIEW



patente pendiente

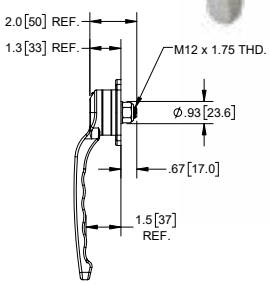

SIDE VIEW

Sujetador "T" Elástico Pequeño de Hule UV



sujetador largo

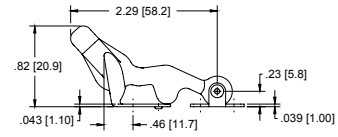

FRONT VIEW

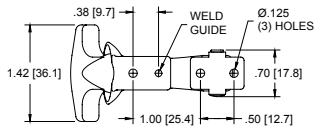

BOTTOM VIEW

No. de Parte	Tipo de Sujetador	Material de Sujetador	Acabado de Sujetador
220-100SS	largo	304SS	pasivado
220-100ZN	largo	acero	zinc

▸ dimensiones mostradas son después de instalación

Sujetadores "T" Elásticos Medianos de Hule UV



ensamblaje fijo (remachado)

desensamblado (con pasador de retención)



sujetador largo

sujetador corto

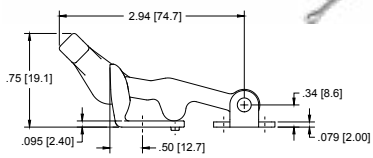

FRONT VIEW

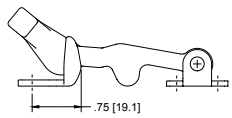

FRONT VIEW

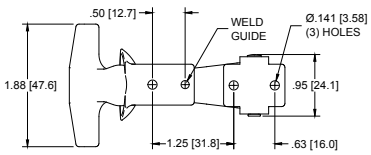

BOTTOM VIEW

LATCH WITH LONG KEEPER

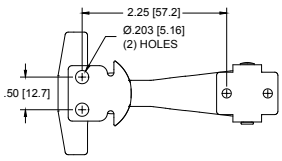

BOTTOM VIEW

LATCH WITH SHORT KEEPER

No. de Parte	Tipo de Sujetador	Descripción	Material de Sujetador	Acabado de Sujetador
220-200SS	largo	ensamblaje fijo (remachado)	304SS	pasivado
220-200ZN	largo	ensamblaje fijo (remachado)	acero	zinc
220-200SS50	largo	desensamblado (con pasador)	304SS	pasivado
220-200ZN50	largo	desensamblado (con pasador)	acero	zinc
220-250SS	corto	ensamblaje fijo (remachado)	304SS	pasivado
220-250ZN	corto	ensamblaje fijo (remachado)	acero	zinc
220-250SS50	corto	desensamblado (con pasador)	304SS	pasivado
220-250ZN50	corto	desensamblado (con pasador)	acero	zinc
230-2T	---	solamente manija "T"	---	---

▸ dimensiones mostradas son después de instalación

Sujetadores "T" Elásticos Grandes de Hule UV



ensamblaje fijo (remachado)

desensamblado (con pasador de retención)



sujetador largo

sujetador corto

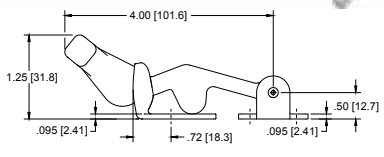

FRONT VIEW

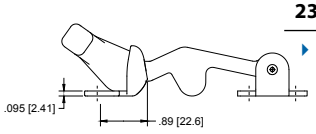

FRONT VIEW

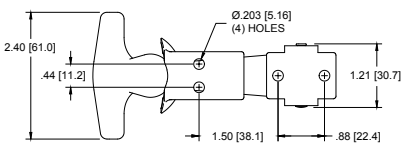

BOTTOM VIEW

LATCH WITH LONG KEEPER

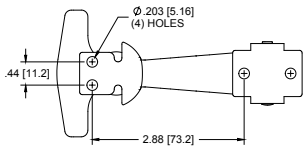

BOTTOM VIEW

LATCH WITH SHORT KEEPER

No. de Parte	Tipo de Sujetador	Descripción	Material de Sujetador	Acabado de Sujetador
220-300SS	largo	ensamblaje fijo (remachado)	304SS	pasivado
220-300ZN	largo	ensamblaje fijo (remachado)	acero	zinc
220-300SS50	largo	desensamblado (con pasador)	304SS	pasivado
220-300ZN50	largo	desensamblado (con pasador)	acero	zinc
220-350SS	corto	ensamblaje fijo (remachado)	304SS	pasivado
220-350ZN	corto	ensamblaje fijo (remachado)	acero	zinc
220-350SS50	corto	desensamblado (con pasador)	304SS	pasivado
220-350ZN50	corto	desensamblado (con pasador)	acero	zinc
230-3T	---	solamente manija "T"	---	---

▸ dimensiones mostradas son después de instalación

UV Sujetadores "T" Elásticos Extra Grandes de Hule

No. de Parte	Tipo de Sujetador	Descripción	Material de Sujetador	Acabado de Sujetador
220-400SS	largo	fixed assembled (riveted)	304SS	pasivado
220-400ZN	largo	fixed assembled (riveted)	acero	zinc
220-400SS50	largo	unassembled (cotter pin)	304SS	pasivado
220-400ZN50	largo	unassembled (cotter pin)	acero	zinc
220-450SS	corto	fixed assembled (riveted)	304SS	pasivado
220-450ZN	corto	fixed assembled (riveted)	acero	zinc
220-450SS50	corto	unassembled (cotter pin)	304SS	pasivado
220-450ZN50	corto	unassembled (cotter pin)	acero	zinc
230-4T	---	t-handle only		

- dimensiones mostradas son después de instalación
- el sujetador largo tiene (2) guías pequeñas para soldar



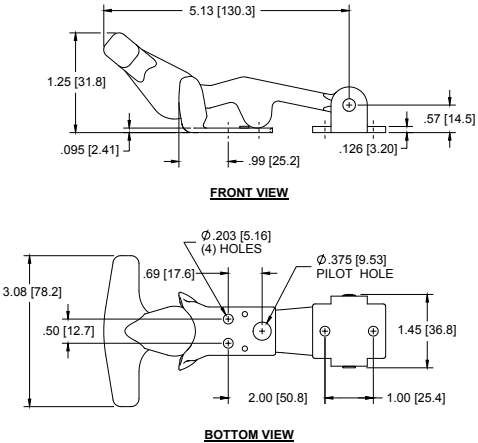

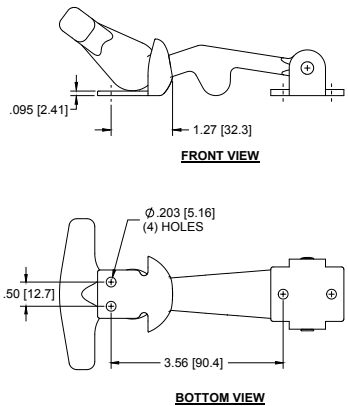

UV Sujetadores "T" Elásticos Extra Grandes de Hule

No. de Parte	Tipo de Sujetador	Material de Sujetador	Acabado de Sujetador
220-500SS	largo	304SS	pasivado
220-500ZN	largo	acero	zinc
220-550SS	corto	304SS	pasivado
220-550ZN	corto	acero	zinc

- dimensiones mostradas son después de instalación

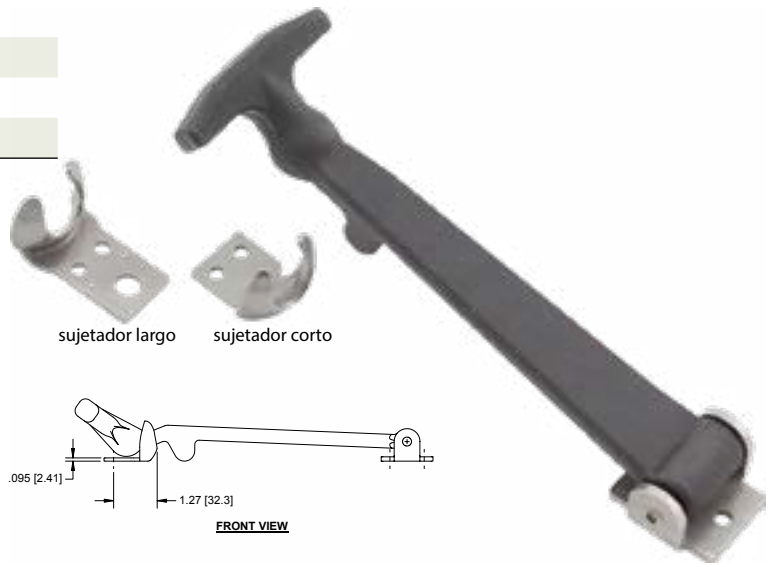

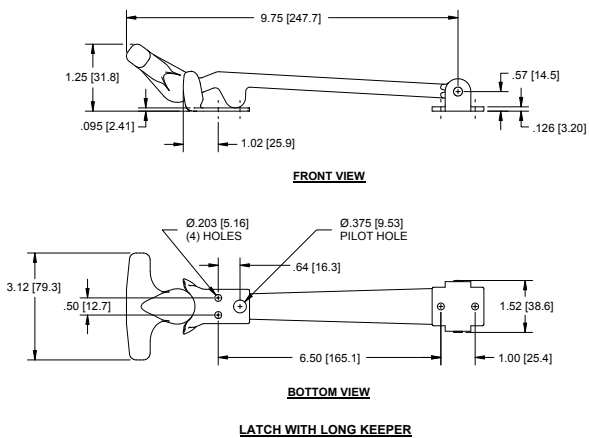

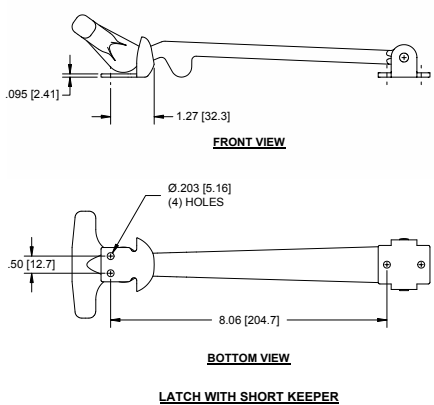

Sujetadores Termoplásticos de Tracción Pequeños UV





oculto angulo recto invertido

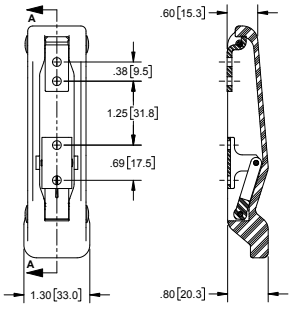

CONCEALED KEEPER

No. de Parte	Estilo de Sujetador
225-100SS	oculto
225-150SS	invertido
225-200SS	angulo recto
225-350SS	con porta-candado

- componentes de metal son de 304SS con acabado pasivado
- dimensiones mostradas son después de instalación



con portacandado

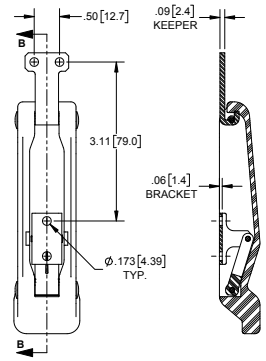

REVERSED KEEPER

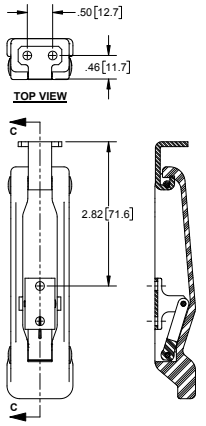

RIGHT ANGLE KEEPER

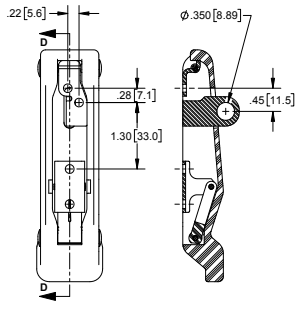

PADLOCKING KEEPER

Sujetador Termoplástico de Tracción Grande UV



oculto

con portacandado

No. de Parte	Estilo de Sujetador
225-300SS	oculto
225-400SS	con porta-candado

- componentes de metal son de 304SS con acabado pasivado
- dimensiones mostradas son después de instalación

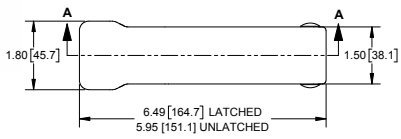

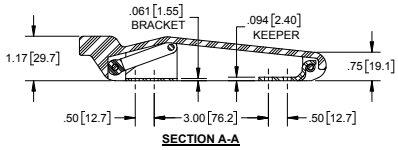

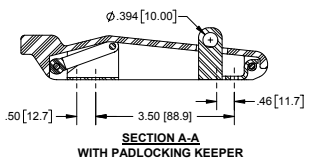

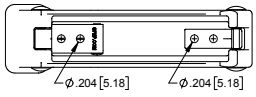

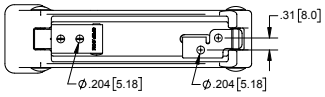

Sujetadores de Tracción Flexibles

No. de Parte	Dim A	Dim B	Dim C	Dim D	Dim E	Fuerza de Sujeción Promedia	Material	Acabado
240-100 ✷ *	1.00 [25.4]	10.0 [253.0]	.22 [5.5]	3.82 [97.0]	.22 [5.5]	25 LBS	nylon	negro, textura ligera
240-150	1.00 [25.4]	10.0 [253.0]	.22 [5.5]	3.82 [97.0]	.22 [5.5]	25 LBS		
240-200	1.00 [25.4]	14.9 [378.0]	.22 [5.5]	8.74 [222.0]	.22 [5.5]	43 LBS		
240-300	1.25 [31.8]	11.8 [300.0]	.26 [6.6]	5.67 [144.0]	.26 [6.6]	79 LBS		

- material del brazo sujetador: EPDM con acabado negro liso
- material del pasador: acero inoxidable con acabado negro
- incluye tapa para cubrir los tornillos
- *parte no. **240-100** es mas flexible que parte no. **240-150**

✷ indica parte económica





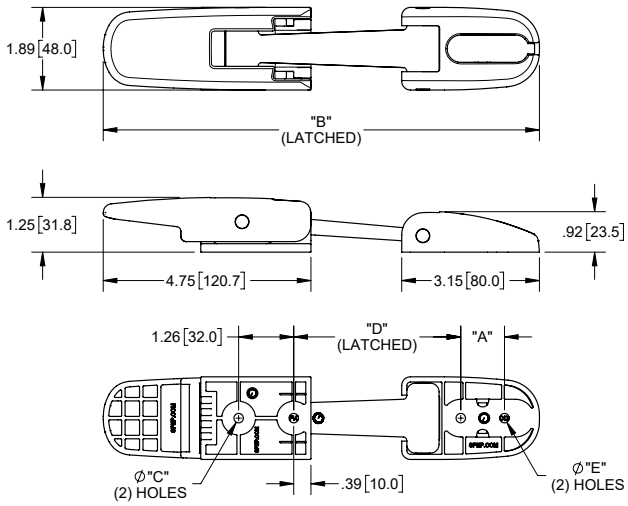

Sujetadores Plásticos de Tracción

No. de Parte	Tamaño	Material	Acabado
223BK-01	pequeño	plástico	liso, negro
223BK	grande	plástico	liso, negro

- el sujetador esta hecho de una sola parte
- diseño de baja obstrucción
- cuando se engancha el reten queda oculto





SMALL LATCH

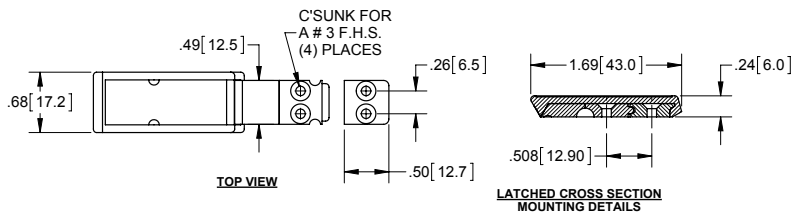

LARGE LATCH

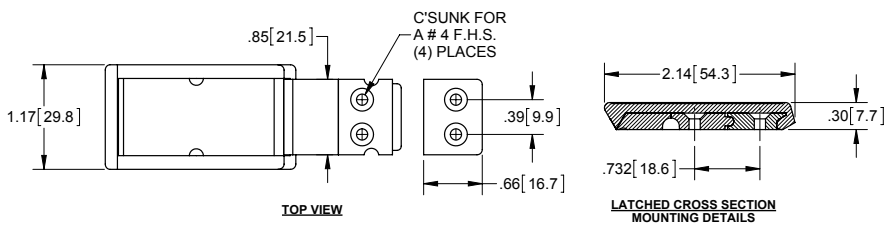

Cierres de Tracción Flexibles

UV

FAMILIA de PRODUCTOS NUEVOS

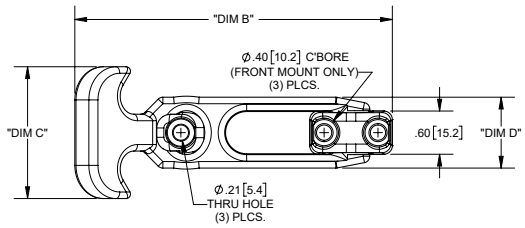

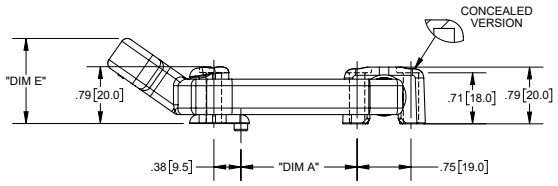

Características

- material: EPDM, nailon GF
- acabado: negro, estable a los rayos UV
- kits de soporte y sujetador de repuesto disponibles por separado:
  241-00 para cierres de montaje frontal
  241-50 para cierres de montaje oculto
  241-55 para cierres de montaje frontal con tornillos formadores de rosca

Cierres Pequeños

No. de Parte	Dim A	Dim B	Dim C	Dim D	Dim E	Descripción	Montaje	Accesorios de Montaje	Fuerza de sujecion
241-100	1.61 ± .1 [41.0±3.2]	4.41 [112.0]	1.83 [46.5]	.98 [25.0]	1.18 [30.0]	cierre con soporte y sujetador	frontal	tornillos **no** incluidos	13 lbf (58 N)
241-150							oculto	Rosca 10-24, tornillos **no** incluidos	
241-155							oculto	Tornillos de acero inoxidable formadores de rosca **incluidos**	
241-1LB1						cierre con solo soporte	frontal	tornillos **no** incluidos	
241-1LB3							oculto	Tornillos de acero inoxidable formadores de rosca **incluidos**	

Cierres Medianos

No. de Parte	Dim A	Dim B	Dim C	Dim D	Dim E	Descripción	Montaje	Accesorios de Montaje	Fuerza de sujecion
241-200	2.83± .1 [72.0 ± 3.2]	6.62 [165.5]	1.81 [46.0]	1.25 [31.75]	1.10 [28.0]	cierre con soporte y sujetador	frontal	tornillos **no** incluidos	30 lbf (133 N)
241-250							oculto	Rosca 10-24, tornillos **no** incluidos	
241-255							oculto	Tornillos de acero inoxidable formadores de rosca **incluidos**	
241-2LB1						cierre con solo soporte	frontal	tornillos **no** incluidos	
241-2LB3							oculto	Tornillos de acero inoxidable formadores de rosca **incluidos**	

Cierres Grandes

No. de Parte	Dim A	Dim B	Dim C	Dim D	Dim E	Descripción	Montaje	Accesorios de Montaje	Fuerza de sujecion
241-300	4.61 ± .1 [117.0 ± 3.2]	8.66 [220.0]	1.81 [46.0]	1.25 [31.75]	1.10 [28.0]	cierre con soporte y sujetador	frontal	tornillos **no** incluidos	25 lbf (133 N)
241-350							oculto	Rosca 10-24, tornillos **no** incluidos	
241-355							oculto	Tornillos de acero inoxidable formadores de rosca **incluidos**	
241-3LB1						cierre con solo soporte	frontal	tornillos **no** incluidos	
241-3LB3							oculto	Tornillos de acero inoxidable formadores de rosca **incluidos**	


cierres pequeños


cierres medianos


cierres grandes

SIERRA PACIFIC
ENGINEERING AND PRODUCTS
Quality & Service Taken Personally®
ESOP 100% EMPLOYEE OWNED ISO 9001
www.spep.com

Sierra Pacific Engineering and Products now offers a wide range of flexible draw latches with various installation options.

Flexible Draw Latches

NEW PRODUCT FAMILY

SIZES
small
medium
large



See Our Other Info Flyers Here

Technical Details

Front Mount
Assembled with No. 10 (M5) screw or 3/16 (5) rivet **(not supplied)**

Concealed Mount
10-24 threaded **(screws not supplied)**
Thread-forming **(3 screws supplied)**

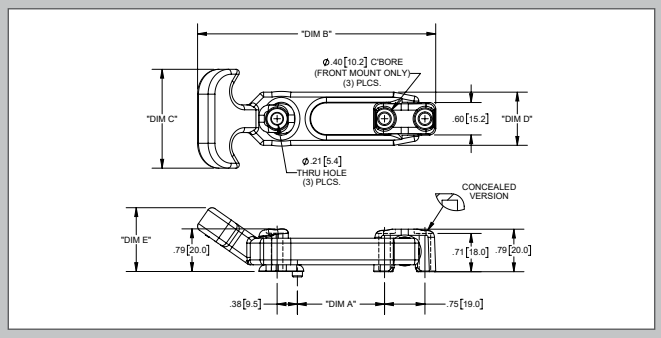

small

Part No.	Dim A	Dim B	Dim C	Dim D	Dim E	Mount	Mounting Hardware	Clamping Force
241-100	1.61± .1 [41.0 ± 3.2]	4.41 [112.0]	1.83 [46.5]	.98 [25.0]	1.18 [30.0]	Front	screws **not** included	13 lbf (58 N)
241-150						Concealed	10-24 thread, screws **not** included	
241-155						Concealed	SS thread-forming screws included	

medium

Part No.	Dim A	Dim B	Dim C	Dim D	Dim E	Mount	Mounting Hardware	Clamping Force
241-200	2.83± .1 [72.0 ± 3.2]	6.62 [165.5]	1.81 [46.0]	1.25 [31.75]	1.10 [28.0]	Front	screws **not** included	30 lbf (133 N)
241-250						Concealed	10-24 thread, screws **not** included	
241-255						Concealed	SS thread-forming screws included	

large

Part No.	Dim A	Dim B	Dim C	Dim D	Dim E	Mount	Mounting Hardware	Clamping Force
241-300	4.61± .1 [117.0 ± 3.2]	8.66 [220.0]	1.81 [46.0]	1.25 [31.75]	1.10 [28.0]	Front	screws **not** included	25 lbf (111 N)
241-350						Concealed	10-24 thread, screws **not** included	
241-355						Concealed	SS thread-forming screws included	

Features/Highlights

- Flammability rating: UL94-HB
- Black thermoplastic elastomer handle
- Black glass reinforced nylon keeper and bracket
- UV-Resistant
- Non-corrosive, non-conductive
- Absorbs and reduces vibration
- Adapts well to alignment irregularities

application



MATERIAL: EPDM, GF Nylon **FINISH**: Black, UV Stable

Global Headquarters
4041 Via Oro Ave.
Long Beach, CA 90810

Distribution Centers
Los Angeles
Dallas • Chicago

CONTACT A SPEP SALES REP FOR MORE INFO
888.444.6437 info@spep-marketing.com

Pasador con Resorte



No. de Parte	Material	Acabado
168SS-L	304SS	electro-pulido
168SS-K	304SS	electro-pulido

- cierre y reten disponible por separado

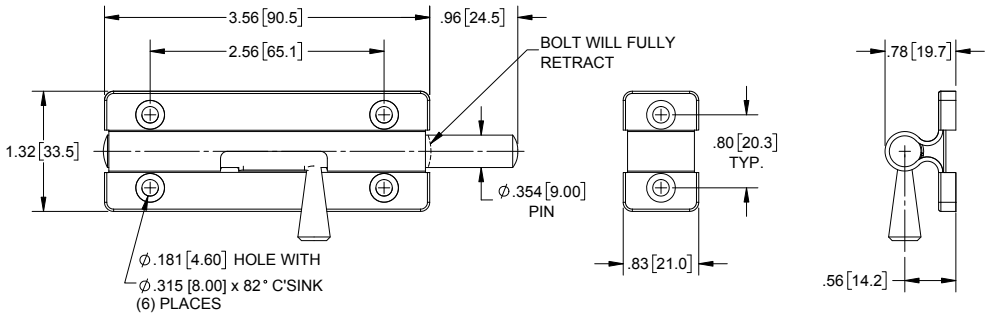

Pasador con Resorte



No. de Parte	Material	Acabado
2022CH	zinc fundido	cromado

- pasador con resorte

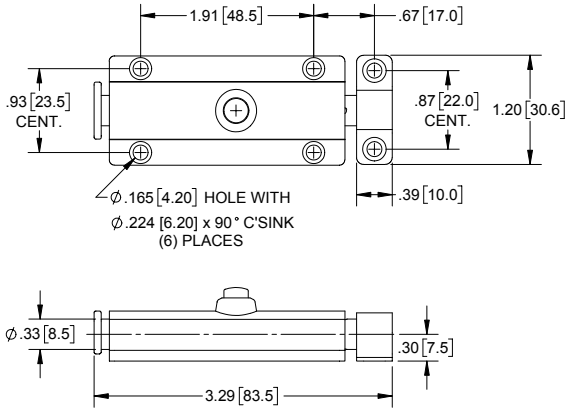

Cerraduras de Pasador con Resorte



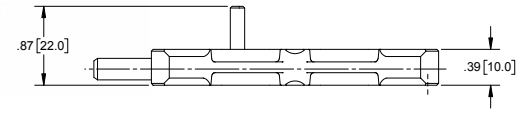

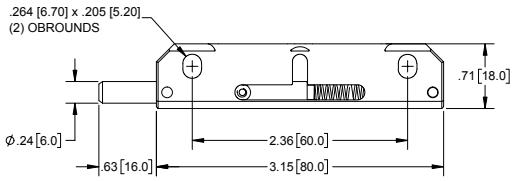

Numero de Parte	Carcasa		Pasador & Componentes		Descripción
	Material	Acabado	Material	Acabado	
1128LH	zinc fundido	níquel	304SS	pasivado	mano izquierda
1128RH	zinc fundido	níquel	304SS	pasivado	mano derecha

- el pasador queda al ras con la carcasa cuando esta retractado completamente

Pasador Miniatura

No. de Parte	Espesor de Material	Material	Acabado
164HZ	.047 [1.19]	acero	zinc

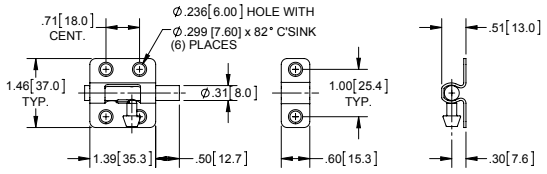



Pasador Pequeño

No. de Parte	Espesor de Material	Material	Acabado
165HZ	.047 [1.19]	acero	zinc

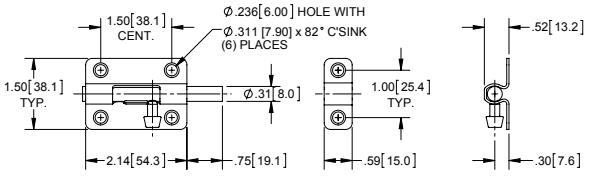



Pasador Grande

No. de Parte	Espesor de Material	Material	Acabado
167HZ	.047 [1.19]	acero	zinc

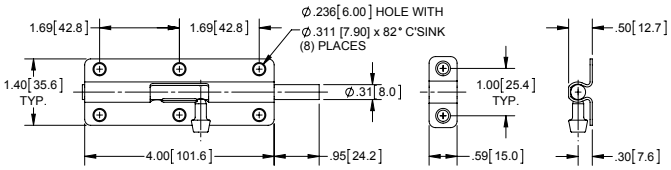



Pasador de Alto Servicio

No. de Parte	Espesor de Material	Material	Acabado
169HZ	.071 [1.80]	acero	zinc

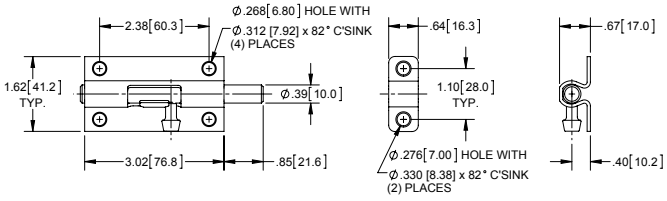



Pasador de Alto Servicio con Porta-candado

No. de Parte	Material	Acabado
163-L	acero	zinc
163-K	acero	zinc

▸ cierre y reten disponible por separado

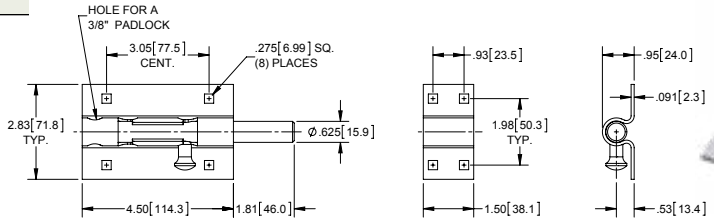



Pestillo con Resorte y Pernos de Enganche



mano derecha



mano izquierda

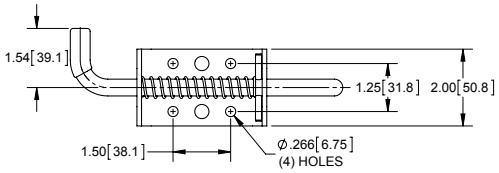

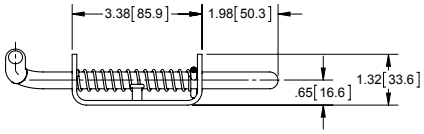

EXTENDED BOLT

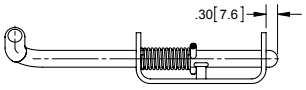

RETRACTED BOLT

No. de Parte	Descripción	Material	Acabado
1182SS	mano derecha	304SS	electropulido
1182ZN	mano derecha	acero	zinc
1183SS	mano izquierda	304SS	electropulido
1183ZN	mano izquierda	acero	zinc

- pestillo Ø.438 [11.13]
- agarre de hule PVC negro

Pestillo con Resorte y Pernos de Enganche



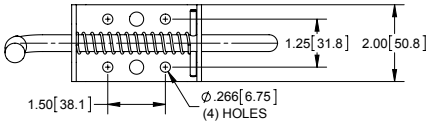

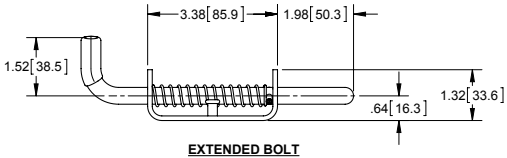

EXTENDED BOLT

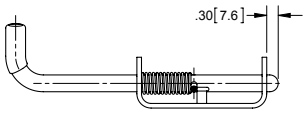

RETRACTED BOLT

No. de Parte	Material	Acabado
1182SS-01	304SS	electropulido

- pestillo Ø.438 [11.13]
- agarre de hule PVC negro
- bidireccional

Pestillo con Resorte y Pernos de Enganche



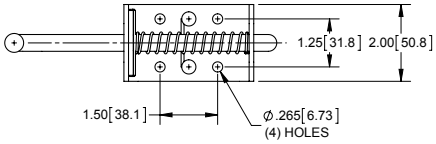

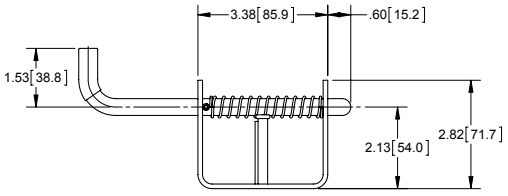

EXTRACTED BOLT

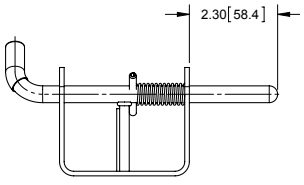

EXTENDED BOLT

No. de Parte	Material	Acabado
1142ZN	acero	zinc

- pestillo Ø.438 [11.13]
- agarre de hule PVC negro
- bidireccional

Pestillo de Aluminio con Resorte

No. de Parte	Material	Acabado
1184A-02	aluminio	natural

- perno: Ø.3750 [9.53]
- resorte, arandela y pin de 304SS



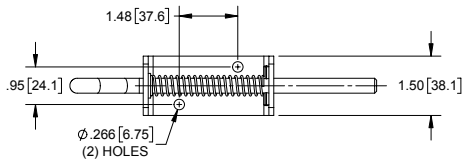

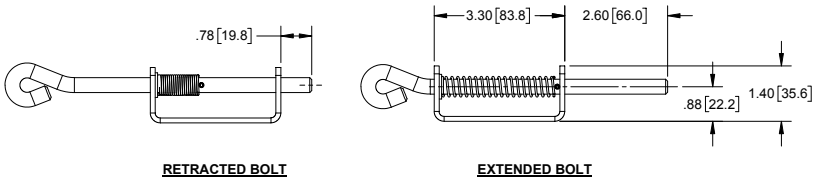

Pestillo con Resorte y Pernos de Enganche

No. de Parte	Material	Acabado
11832ZN-03	acero	zinc

- pestillo Ø .500 [12.70]
- agarre de hule PVC rojo



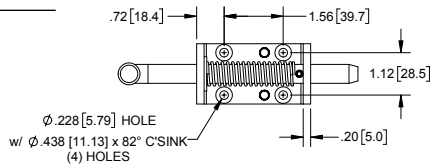

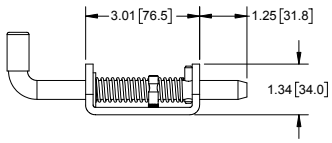

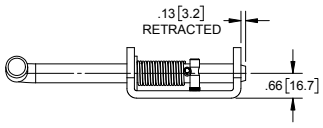

Pestillo con Resorte & Reten

No. de Parte	Material	Acabado	Descripción
1261ZN	acero	zinc	pestillo & reten
1261ZN-01	acero	zinc	pestillo **solamente**
NUEVO **1261SS**	304SS	pasivado	pestillo & reten

- pestillo de acero Ø.500 [12.70]



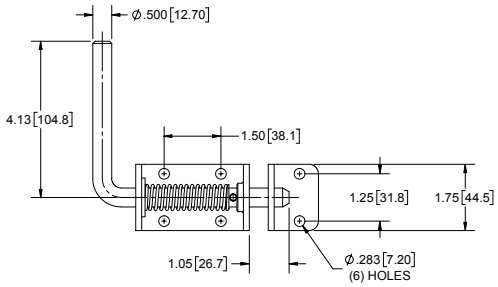

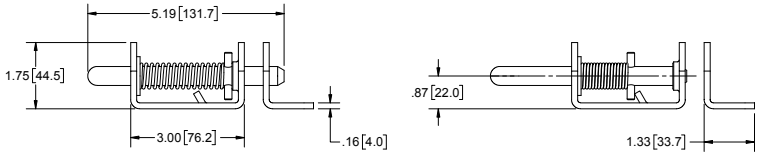

Pestillo con Resorte y Pernos de Enganche



No. de Parte	Material	Acabado
1184ZN	acero	zinc

- pestillo Ø.313 [7.95]

Pestillo con Resorte y Pernos de Enganche y Reten



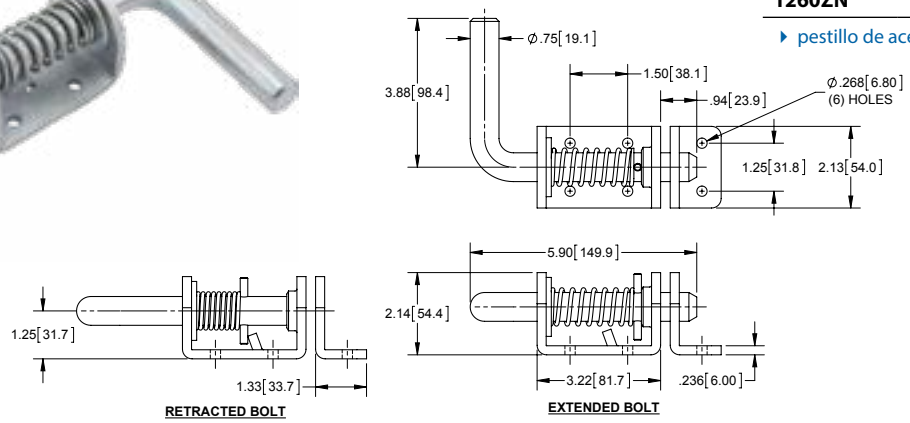

No. de Parte	Material	Acabado
1260ZN	acero	zinc

- pestillo de acero Ø.750 [19.05]

Pestillo con Resorte y Clavija de Enganche y Base de Aluminio



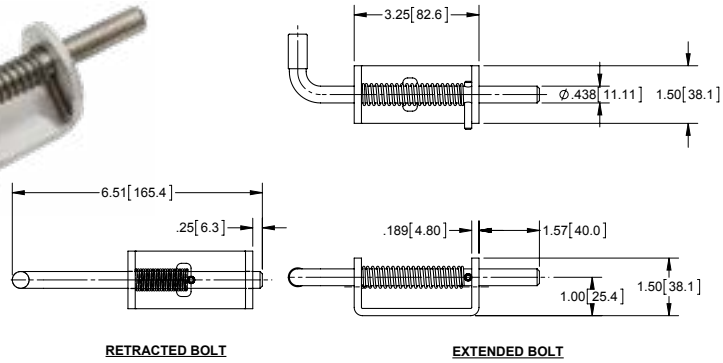

No. de Parte	Material	Acabado
1181A	aluminio	natural

- pestillo Ø.438 [11.13] 304SS

Pestillo Gancho con Resorte y Clavija de Enganche y Base de Aluminio



No. de Parte	Material	Acabado
1181A-01	aluminio	natural

- pestillo Ø.438 [11.13] 304SS

Pestillo Gancho con Resorte y Clavija de Enganche y Base de Aluminio

No. de Parte	Descripción	Material	Acabado
1181A-11RH	mano derecha	aluminio	natural
1181A-11LH	mano izquierda	aluminio	natural

- pestillo Ø.315 [8.00] 304SS



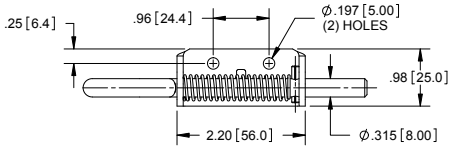

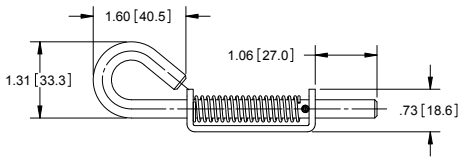

EXTENDED BOLT

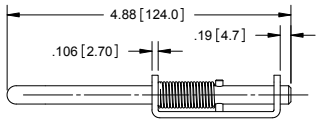

RETRACTED BOLT

Pestillo Curvo con Resorte y Clavija de Enganche y Base de Aluminio

No. de Parte	Material	Acabado
1181A-02	aluminio	natural

- pestillo Ø.438 [11.13] 304SS



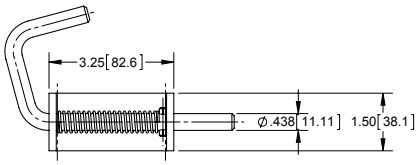

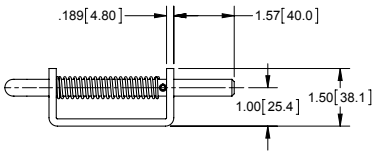

EXTENDED BOLT

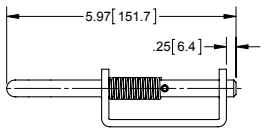

RETRACTED BOLT

Pestillo Curvo con Resorte y Clavija de Enganche y Base de Aluminio

No. de Parte	Material	Acabado
1181A-03	aluminio	natural

- pestillo Ø.438 [11.13] 304SS



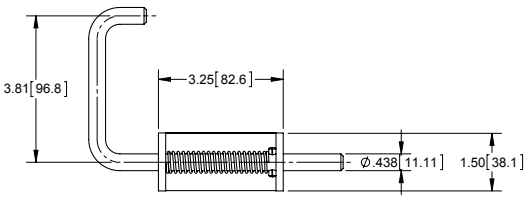

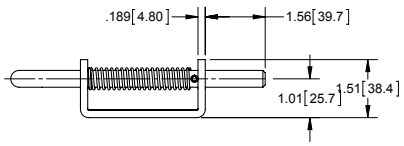

EXTENDED BOLT

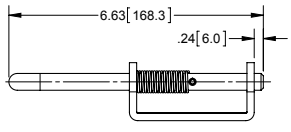

RETRACTED BOLT

Pestillo con Resorte y Clavija de Enganche y Base de Aluminio

No. de Parte	Descripción	Material	Acabado
1178SS-RH01	mano derecha	304SS	desbastado
1178SS-LH01	mano izquierda	304SS	desbastado



mano derecha



mano izquierda

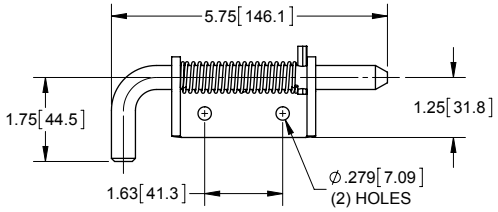

TOP VIEW

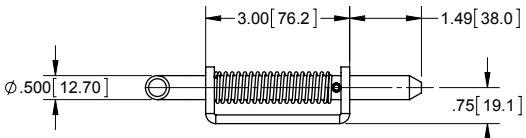

EXTENDED BOLT

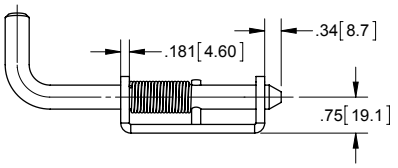

RETRACTED BOLT

Pestillo con Resorte



1185SS-RH



1185SS-LH



1185SS-RH01



1185SS-LH01

No. de Parte	Descripción	Instalación
1185SS-RH	sin clavija de enganche	mano derecha
1185SS-LH	sin clavija de enganche	mano izquierda
1185SS-RH01	con clavija de enganche	mano derecha
1185SS-LH01	con clavija de enganche	mano izquierda

- material: 304SS
- acabado: desbastado

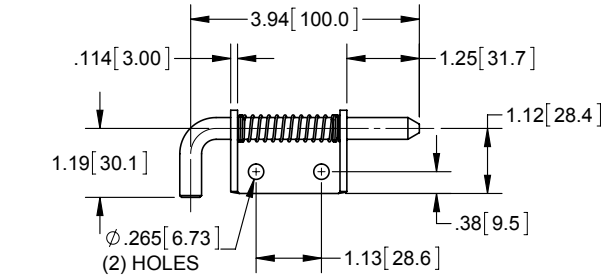

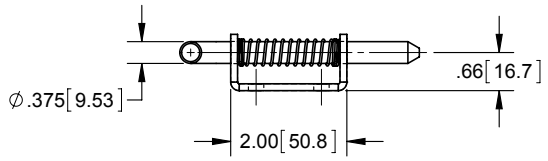

Pestillo de .44" con Resorte y Perilla

No. de Parte	Material
1187-01	cuerpo de aluminio, perno de 304SS y perilla de plástico



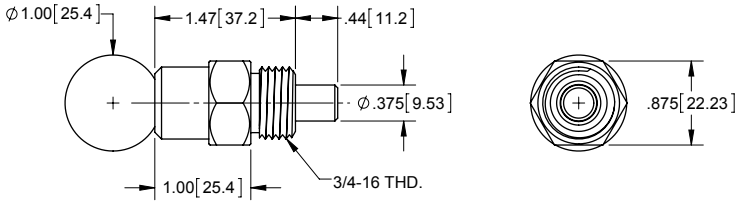

Pestillo con Resorte y Argolla

No. de Parte	Dim A	Dim B	Dim C	Material
1187	.48 [12.2]	1.47 [37.3]	1.00 [25.4]	cuerpo de aluminio pasador y argolla de 304SS
1188	.97 [24.6]	1.47 [37.3]	1.00 [25.4]	
1189	.72 [18.3]	1.71 [43.4]	1.25 [31.8]	



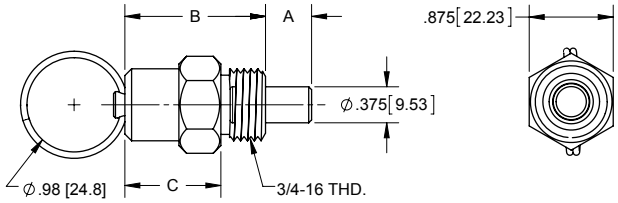

Cierre de Pestillo con Argolla

No. de Parte	Dim A	Dim B	Dim C	Dim D
1159	3.15 [80.0]	1.40 [35.5]	5.13 [130.2]	.12 [3.0]
1159-03	2.00 [50.8]	.85 [21.5]	3.41 [86.5]	.20 [5.0]

- acero con acabado zinc
- pasador de acero Ø.600 [15.24]

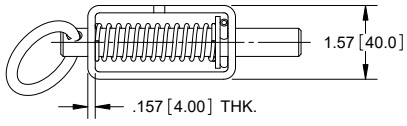

TOP VIEW

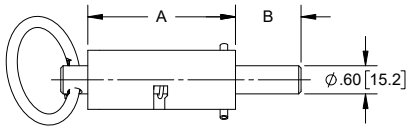

FRONT VIEW
LATCHED

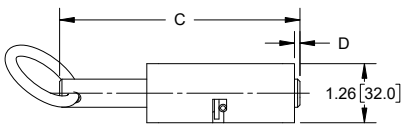

FRONT VIEW
UNLATCHED



parte no.**1159**
desenganchado



parte no.**1159-03**
desenganchado



parte no.**1159**
enganchado



parte no.**1159-03**
enganchado

Pestillo con Resorte Tipo "U"



No. de Parte	Material	Acabado
1133	acero	zinc

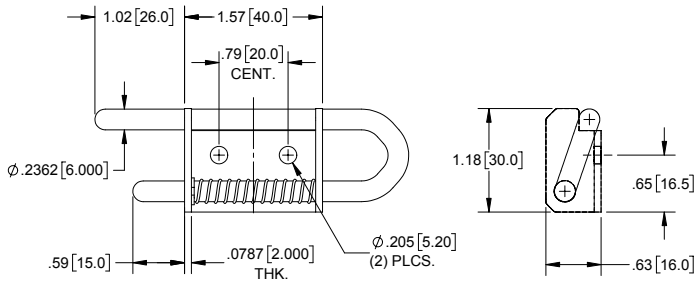

Pasador con Manija en Curva



No. de Parte	Espesor de Reten	Acabado
1445	.118 [3.00]	zinc

- manija deslizante y reten de acero
- base de zinc fundido

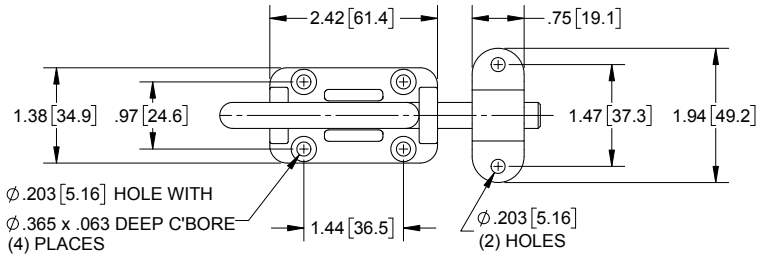

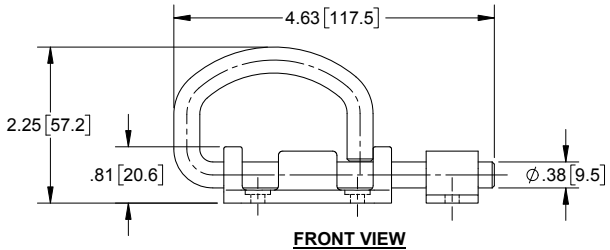

Serie 1420 - Ensamblaje de Cerrojo Soldado a la Barra de Acero

Numero de Parte	Descripción	Acabado	Dim. A	Dim. B
1420-02	ensamblaje de cerradura soldada a la barra	zinc	45.0 [1,143]	22.5 [572]
1420-03	ensamblaje de cerradura soldada a la barra	zinc	48.0 [1,219]	24.0 [610]

- incluye:
  - ensamblaje de cerradura soldada a la barra
  - sujetador de manija, **1600G**
  - cubierta de PVC de manija, **1600F**
  - tapa de PVC de barras, (2) piezas
- bisagra pivote y manija están soldadas a la barra

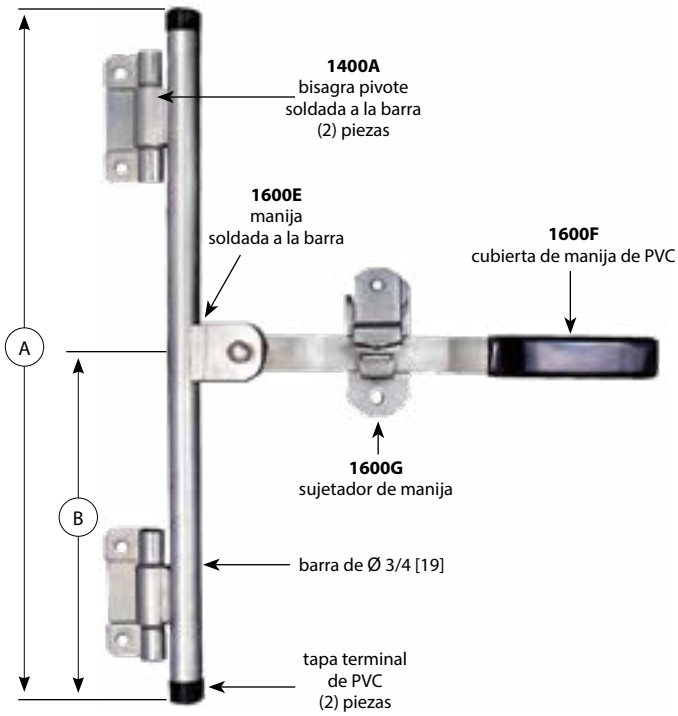

Serie 1430 - Ensamblaje de Cerrojo Soldado a la Barra de Acero

Numero de Parte	Descripción	Acabado	Dim. A	Dim. B
1430-01	ensamblaje de cerradura soldada a la barra	zinc	36.0 [914]	18.0 [457]
1430-02	ensamblaje de cerradura soldada a la barra	zinc	45.0 [1,143]	22.5 [572]
1430-04	ensamblaje de cerradura soldada a la barra	zinc	45.0 [1,143]	33.4 [848]

- incluye:
  - ensamblaje de cerradura soldada a la barra
  - sujetador de manija, **1500G**
  - cubierta de PVC de manija, **1500F**
- bisagra pivote y manija están soldadas a la barra
- cubierta de vinilo para barra opcional como parte numero **1400B**

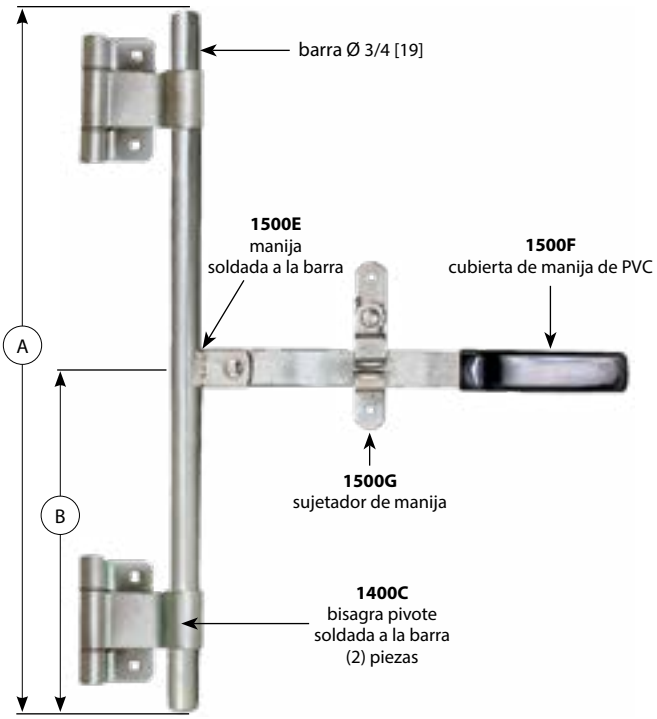

Manija de Bisagra Pivote

Numero de Parte	Material	Acabado
1500-01	acero	zinc

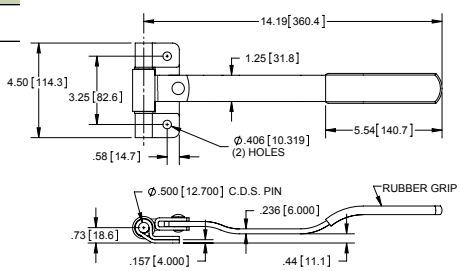



Cerraduras Económicos 1400 de Puertas de Camión

Juegos Económicos con Bisagra de Pasador Fijo

no. de parte 1400-112B se vende a granel
no. de parte 1400-112P se vende embolsado

No.	No. de Parte del Componente	Descripción	Acabado	Cantidad
1	**1400A**	bisagra pivote con pasador fijo	zinc	2
2	**1500E**	manija	zinc	1
3	**1500F**	cubierta de PVC para manija	negro	1
4	**1500G**	sujetador de manija	zinc	1

Juegos Económicos con Bisagra de Pasador Desmontable

no. de parte 1400-212B se vende a granel
no. de parte 1400-212P se vende embolsado

No.	No. de Parte del Componente	Descripción	Acabado	Cantidad
1	**1400A-01**	bisagra pivote con pasador desmontable	zinc	2
2	**1500E**	manija	zinc	1
3	**1500F**	cubierta de PVC para manija	negro	1
4	**1500G**	sujetador de manija	zinc	1

Juegos de Alto Servicio con Bisagra de Pasador Fijo

no. de parte 1400-142B se vende a granel
no. de parte 1400-142P se vende embolsado

No.	No. de Parte del Componente	Descripción	Acabado	Cantidad
1	**1400A**	bisagra pivote con pasador fijo	zinc	2
2	**1600E**	manija para uso pesado	zinc	1
3	**1600F**	cubierta de PVC para manija	negro	1
4	**1600G**	sujetador de manija	zinc	1

Juegos de Alto Servicio con Bisagra de Pasador Desmontable

no. de parte 1400-242B se vende a granel
no. de parte 1400-242P se vende embolsado

No.	No. de Parte del Componente	Descripción	Acabado	Cantidad
1	**1400A-01**	bisagra pivote con pasador desmontable	zinc	2
2	**1600E**	manija para uso pesado	zinc	1
3	**1600F**	cubierta de PVC para manija	negro	1
4	**1600G**	sujetador de manija	zinc	1

Juego Económico

- componentes pueden ser ordenados por separado

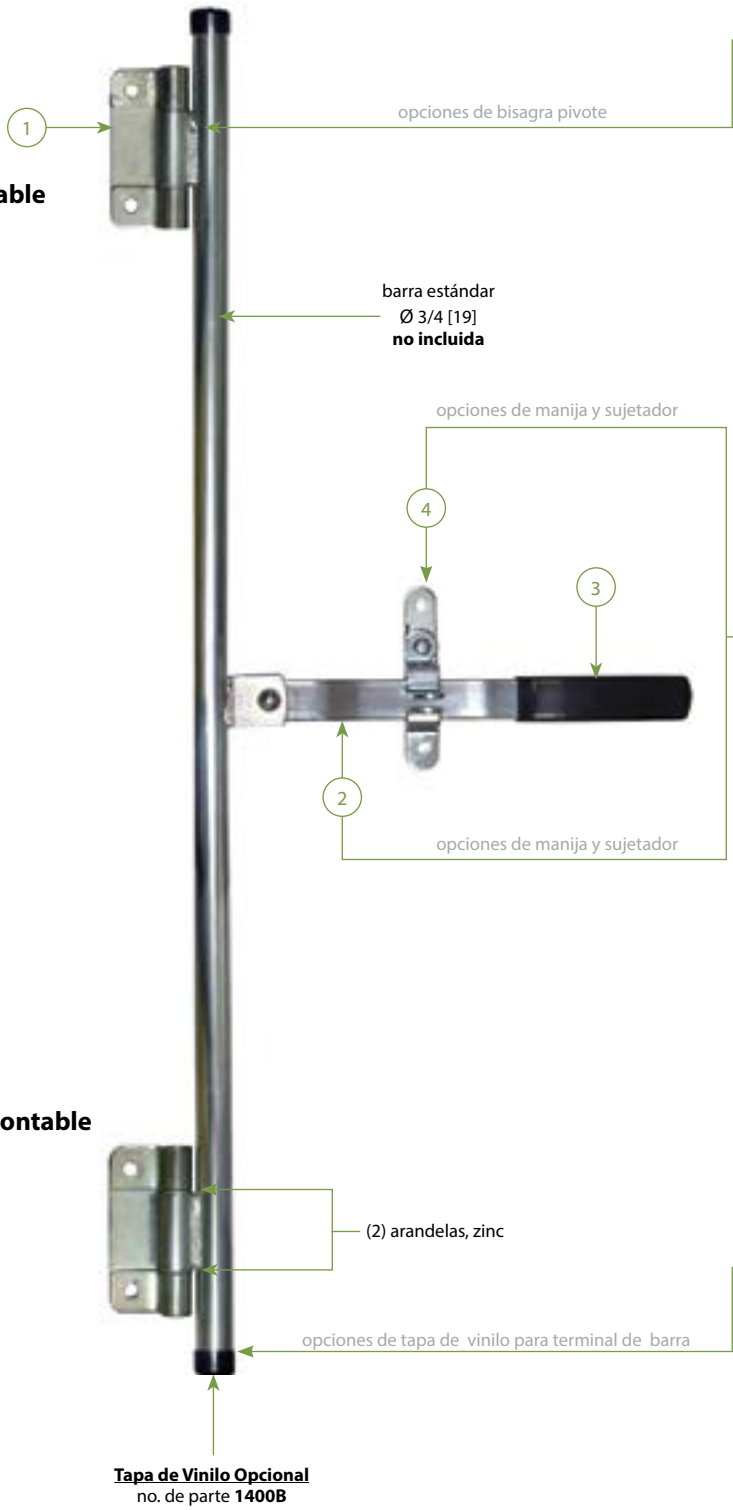

Cerraduras para Puertas de Camión

Construya su Propio Juego de Cerrojo

Ejemplo No. de Parte

1400 - 1 3 2 B

- 1400 - 1 3 2 B → no. de parte de base
- 1400 - 1 3 2 B → opción de bisagra pivote
- 1400 - 1 3 2 B → opción de manija y sujetador
- 1400 - 1 3 2 B → opción de cubierta de vinilo
- 1400 - 1 3 2 B → opción de empaque **B** (en bulto) **P** (embolsado)

Opciones de Bisagra Pivote

Opciones	No. de Parte del Componente	Descripción	Acabado
1	**1400A**	bisagra con pasador fijo	zinc
2	**1400A-01**	bisagra con pasador desmontable	zinc
3	**1400C**	bisagra con pasador fijo	zinc



Opción 1
no. de parte **1400A**



Opción 2
no. de parte **1400A-01**



Opción 3
no. de parte **1400C**

Opciones de Manija y Sujetador

Opciones	No. de Parte del Componente	Descripción	Acabado
1	**1500E & 1500G**	manija y sujetador	zinc
2	**1500E & 1500G-01**	manija y sujetador	zinc
3	**1500E & 1500GSS**	manija y sujetador de acero inoxidable	zinc & electropulido
4	**1600E & 1600G**	manija para uso pesado y sujetador de acero	zinc
5	**1600E & 1600GSS**	manija para uso pesado y sujetador de acero inoxidable	zinc & desbastado
6	**1600E & 1600GSS01**	manija para uso pesado y sujetador de acero inoxidable	zinc & electropulido

- partes numero **1500F** y **1600F** incluyen cubierta de PVC con las manijas correspondientes

Parte no. 1400B Opciones de Tapa para Barra

Opciones	Descripción
1	tapa incluida
2	tapa **no** incluida



Tapa de Vinilo para Barra
no. de parte **1400B**

Opción 1

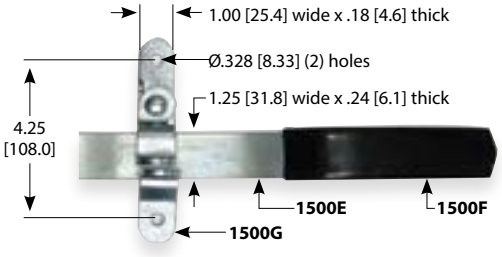

Opción 2

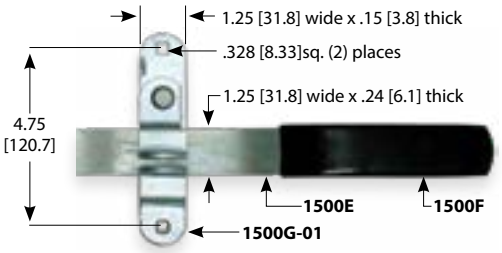

Opción 3

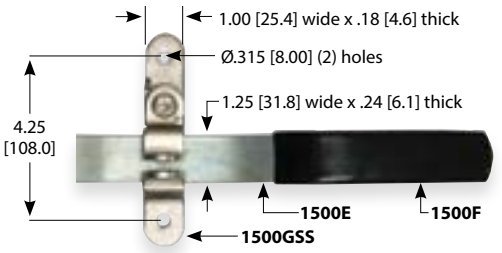

Opción 4

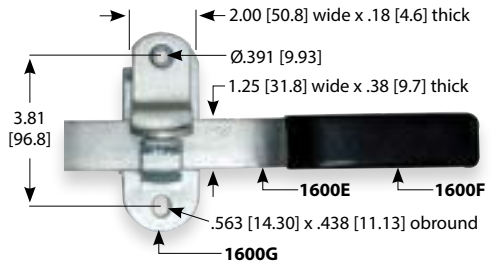

Opción 5

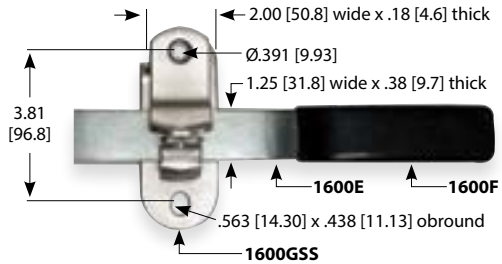

Opción 6

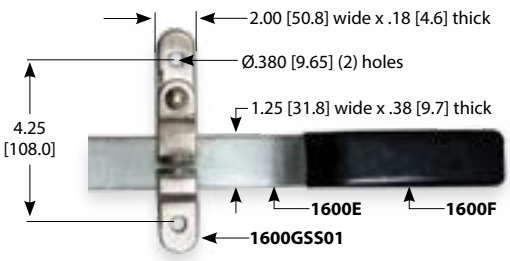

Cerraduras Económicos Serie 1500 de 2 Puntos

Juego de Sujeción Estándar

No. de Parte 1500-111B se vende a granel
No. de Parte 1500-111P se vende empaquetado en bolsita

No.	No. de Parte del Componente	Descripción	Acabado	Cantidad
1	**1500A**	sujetador superior	zinc	1
2	**1500B**	sujetador inferior	zinc	1
3	**1500C**	enganche superior	zinc	1
4	**1500D**	enganche inferior	zinc	1
5	**1500E**	manija	zinc	1
6	**1500F**	cubierta PVC para manija	negro	1
7	**1500G**	sujetador para manija	zinc	1
8	**1500H**	soporte superior de barra	zinc	4
9	**1500I**	soporte inferior de barra	zinc	4

▸ los componentes pueden ser ordenados por separado

Juego de Sujeción Estándar

No. de Parte 1500-111BM se vende a granel
No. de Parte 1500-111PM se vende empaquetado en bolsita

No.	No. de Parte del Componente	Descripción	Acabado	Cantidad
1	**1500A-M**	sujetador superior	natural	1
2	**1500B-M**	sujetador inferior	natural	1
3	**1500C-M**	enganche superior	natural	1
4	**1500D-M**	enganche inferior	natural	1
5	**1500E-M**	manija	natural	1
6	**1500F**	cubierta PVC para manija	negro	1
7	**1500G-M**	sujetador para manija	natural	1
8	**1500H**	soporte superior de barra	zinc	4
9	**1500I**	soporte inferior de barra	zinc	4

▸ los componentes pueden ser ordenados por separado



sujetador estándar

sujetador base solida

Juego de Sujeción con Base Solida

No. de Parte 1500-211B se vende a granel
No. de Parte 1500-211P se vende empaquetado en bolsita

No.	No. de Parte del Componente	Descripción	Acabado	Cantidad
1	**1500A-01**	sujetador superior •	zinc	1
2	**1500B-01**	sujetador inferior •	zinc	1
3	**1500C**	enganche superior	zinc	1
4	**1500D**	enganche inferior	zinc	1
5	**1500E**	manija	zinc	1
6	**1500F**	cubierta PVC para manija	negro	1
7	**1500G**	sujetador para manija	zinc	1
8	**1500H**	soporte superior de barra	zinc	4
9	**1500I**	soporte inferior de barra	zinc	4

▸ los componentes pueden ser ordenados por separado
▸ • estos juegos incluyen sujetadores re-diseñados con bases solidas para mejor resistencia y durabilidad

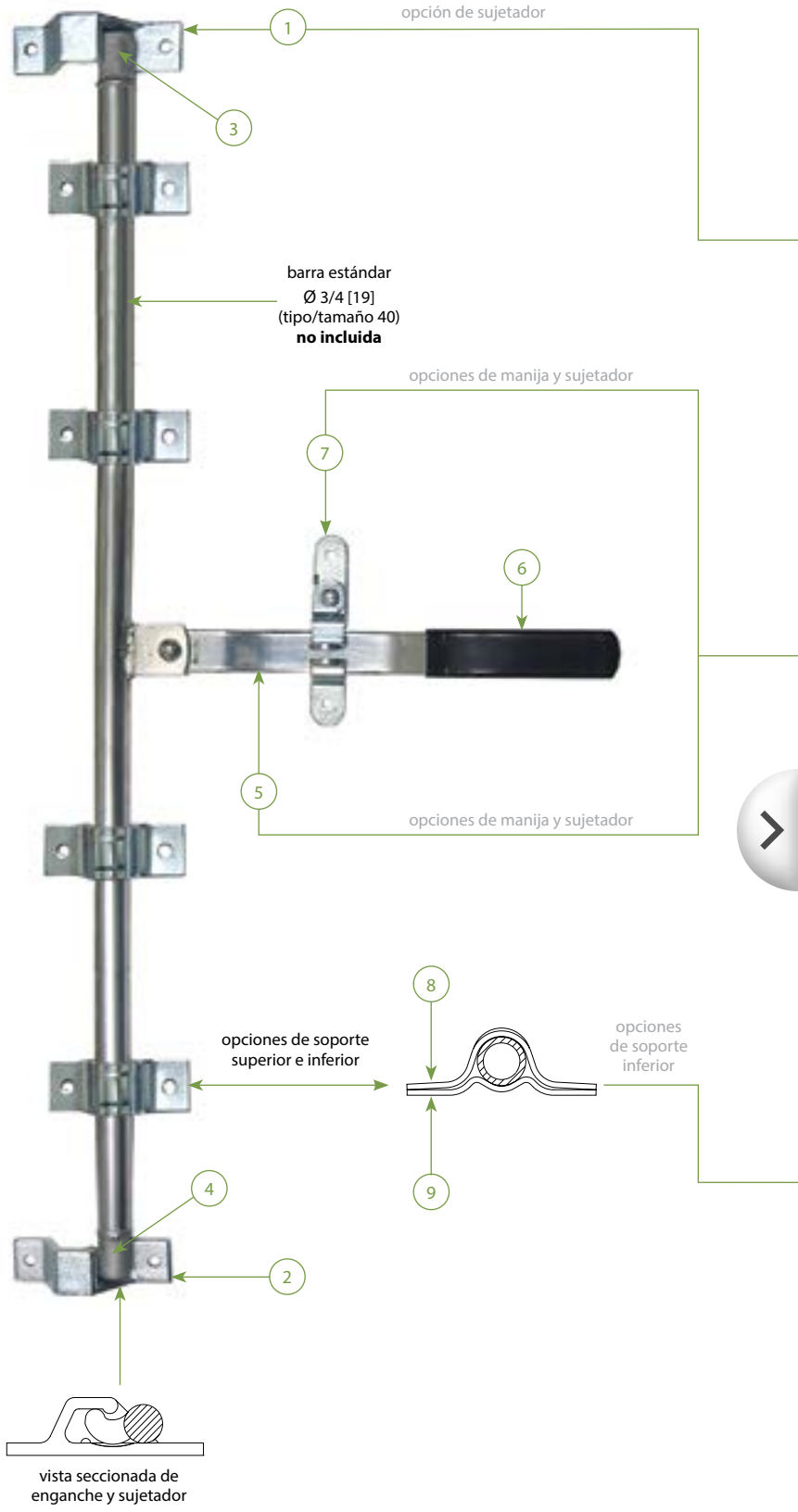

Cerraduras Para Puertas de Camión

Construya su Propio Juego de Cerradura

Ejemplo No. de Parte

1500 - 1 3 2 B

- **1500** → No. de Parte de Base incluye:
  - **1500C** enganche superior (1 pza.)
  - **1500D** enganche inferior (1 pza.)
  - **1500H** soporte superior de barra (4 pzas.)
  - **1500F** o **1600F** cubierta (1 pza.)
- **1** → opción de sujetador de terminal
- **3** → opción de manija y sujetador
- **2** → soporte inferior de barra
- **B** → opción de empaque **B** (en bulto) **P** (embolsado)

Opciones de Sujetador

Opción	No. de Parte del Componente	Descripción	Acabado
1	**1500A & 1500B**	con base estándar	zinc
2	**1500A-01 & 1500B-01**	con base solida	zinc
3	**1500A-M & 1500B-M**	con base estándar	natural



Opción 1: Base Estándar
no. de parte **1500A** (superior)
no. de parte **1500B** (inferior)
no. de parte **1500A-M** (superior)
no. de parte **1500B-M**(inferior)



Opción 2: Base Solida
no. de parte **1500A-01** - superior
no. de parte **1500B-01** - inferior

Opciones de Manija & Sujetador

Opción	No. de Parte del Componente	Descripción	Acabado
1	**1500E & 1500G***	manija & sujetador	zinc
2	**1500E & 1500G-01**	manija & sujetador	zinc
3	**1500E & 1500GSS**	manija y sujetador de 304SS	zinc & electropulido
4	**1600E & 1600G**	manija de alto servicio y sujetador	zinc
5	**1600E & 1600GSS**	manija para uso pesado y sujetador de 304SS	zinc & desbastado
6	**1600E & 1600GSS01**	manija para uso pesado y sujetador de 304SS	zinc & electropulido
7	**1500E-M & 1500G-M**	manija & sujetador	natural

Opciones de Soporte Inferior de Barra

Opción	No. de Parte del Componente	Descripción	Acabado
1	**1500I**	soporte superior de barra en acero	zinc
2	**1500IP**	soporte inferior de barra en termo-plástico	gris



Opción 1: base de acero
no. de parte **1500I**



Opción 2: base de plastico
no. de parte **1500IP**

Opción 1 / **Opción 7** (acabado natural)

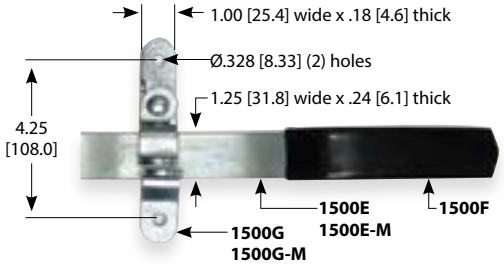

Opción 2

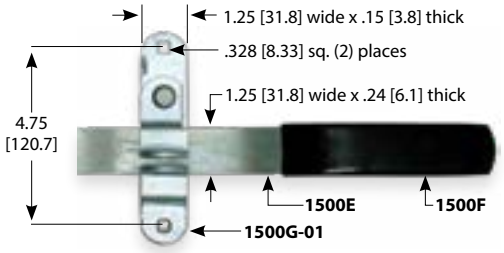

Opción 3

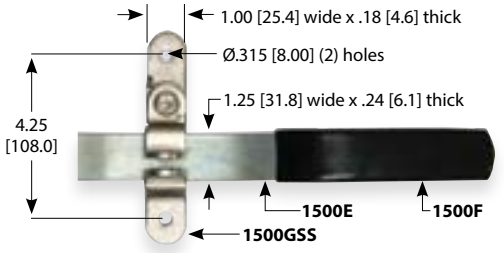

Opción 4

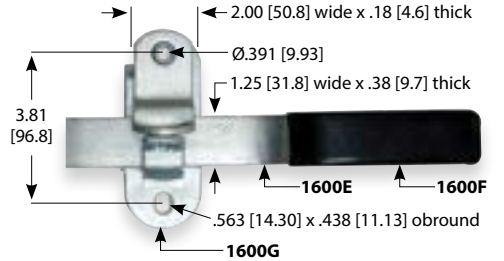

Opción 5

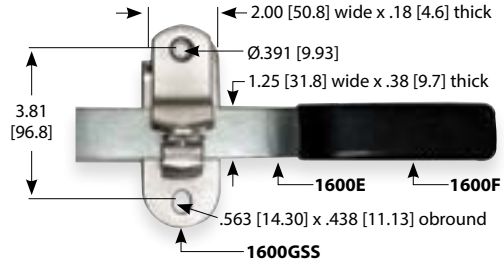

Opción 6

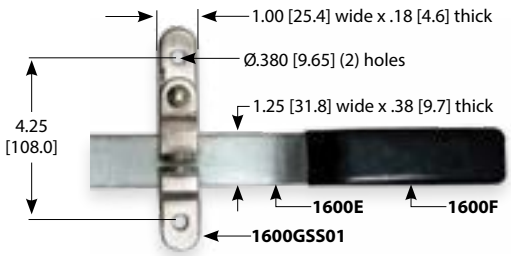

Accesorios Para Cerraduras de Puertas de Camión



1500A-01 (hierro fundido, zinc)



1500A (hierro fundido, zinc)
1500A-M (hierro fundido, natural)
NUEVO **1500A-10M** (hierro fundido, natural, sin orificios de montaje)



1500A-06M (hierro fundido, natural)



NUEVO **1500A-16M** (cast steel, mill)

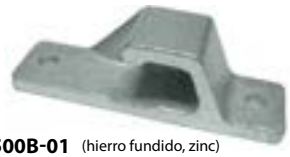

1500B-01 (hierro fundido, zinc)



1500B (hierro fundido, zinc)
1500B-M (hierro fundido, natural)
NUEVO **1500B-10M** (hierro fundido, natural, sin orificios de montaje)



1500B-06M (hierro fundido, natural)



NUEVO **1500B-16M** (cast steel, mill)



1500D (hierro fundido, zinc)
1500D-M (hierro fundido, natural)
1500D-M01* (acero fundido, natural)
* para pipa schedule 80 de 3/4"



1500C (hierro fundido, zinc)
1500C-M (hierro fundido, natural)
1500C-M01* (acero fundido, natural)
* para pipa schedule 80 de 3/4"



1500F (PVC, negro)



1500E (acero, zinc)
1500E-M (acero, natural)



1600F (PVC, negro)



1500H (acero, zinc)



0.75 [19.05] desplace

1600E (acero, natural)

1400B (PVC, negro)



1500I (acero, zinc)



1500IP (plástico, gris)

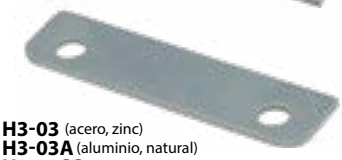

H3-03 (acero, zinc)
H3-03A (aluminio, natural)
H3-03SS (304SS, natural)



1400A (acero, zinc)



1400A-01 (acero, zinc)



1400C (acero, zinc)



1500G (acero, zinc)
1500G-M (acero, natural)



1500G-01 (acero, zinc)



1600GSS01 (304SS, electropulido)



1500GSS (304SS, electropulido)



1600GSS (304SS, desbastado)



1600G (acero, zinc)
1600G-01M (acero, natual)

Cerraduras Serie 1500 de Dos Puntos Para Extension Maxima

Juego de Cerradura con Sujetador de Manija Ancho de Acero

No. de Parte 1500-500B se vende a granel
No. de Parte 1500-500P se vende empaquetado en bolsita

No. de Parte del Componente	Descripción	Acabado	Cantidad
1500A-05	sujetador superior angosto	zinc	1
1500B-05	sujetador inferior angosto	zinc	1
1500C-05	enganche superior largo	zinc	1
1500D-05	enganche inferior largo	zinc	1
1600E-05	manija de uso pesado con cubiera PVC	zinc	1
1600G	sujetador de manija	zinc	1
1500H-05	soporte superior de barra	zinc	4
1500I-05	soporte inferior de barra	zinc	4

▸ los componentes pueden ser ordenados por separado

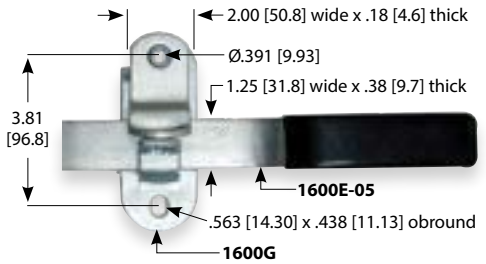

Juego de Cerradura con Sujetador de Manija Ancho de 304SS

No. de Parte 1500-501B se vende a granel
No. de Parte 1500-501P se vende empaquetado en bolsita

No. de Parte del Componente	Descripción	Acabado	Cantidad
1500A-05	sujetador superior angosto	zinc	1
1500B-05	sujetador inferior angosto	zinc	1
1500C-05	enganche superior largo	zinc	1
1500D-05	enganche inferior largo	zinc	1
1600E-05	manija de uso pesado con cubiera PVC	zinc	1
1600GSS	304 SS sujetador de manija	natural	1
1500H-05	soporte superior de barra	zinc	4
1500I-05	soporte inferior de barra	zinc	4

▸ los componentes pueden ser ordenados por separado

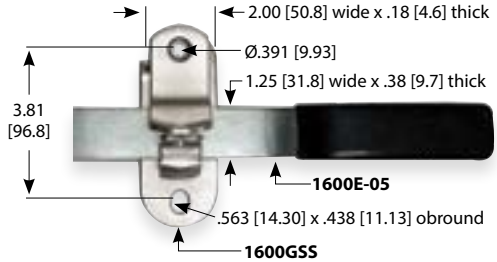

Juego de Cerradura con Sujetador de Manija Angosto de 304SS

No. de Parte 1500-502B se vende a granel
No. de Parte 1500-502P se vende empaquetado en bolsita

No. de Parte del Componente	Descripción	Acabado	Cantidad
1500A-05	sujetador superior angosto	zinc	1
1500B-05	sujetador inferior angosto	zinc	1
1500C-05	enganche superior largo	zinc	1
1500D-05	enganche inferior largo	zinc	1
1600E-05	manija de uso pesado con cubiera PVC	zinc	1
1600GSS01	304 SS sujetador de manija	natural	1
1500H-05	soporte superior de barra	zinc	4
1500I-05	soporte inferior de barra	zinc	4

▸ los componentes pueden ser ordenados por separado

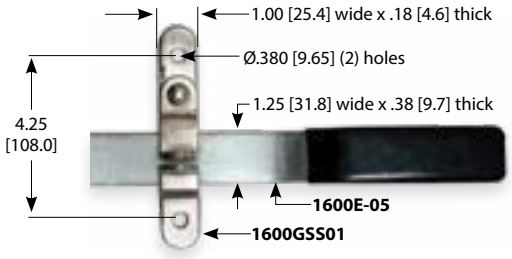



1600E-05 (acero, zincado)
▸ solamente para serie "-05"



1500C-05 (hierro fundido, zincado)



1500D-05 (hierro fundido, zincado)



1500B-05 (hierro fundido, zincado)



1500A-05 (hierro fundido, zincado)



1500H-05 (acero, zincado)



1500I-05 (acero, zincado)

Cerraduras de Alto Servicio de Tres Puntos para Eje Cuadrado de 1/2"

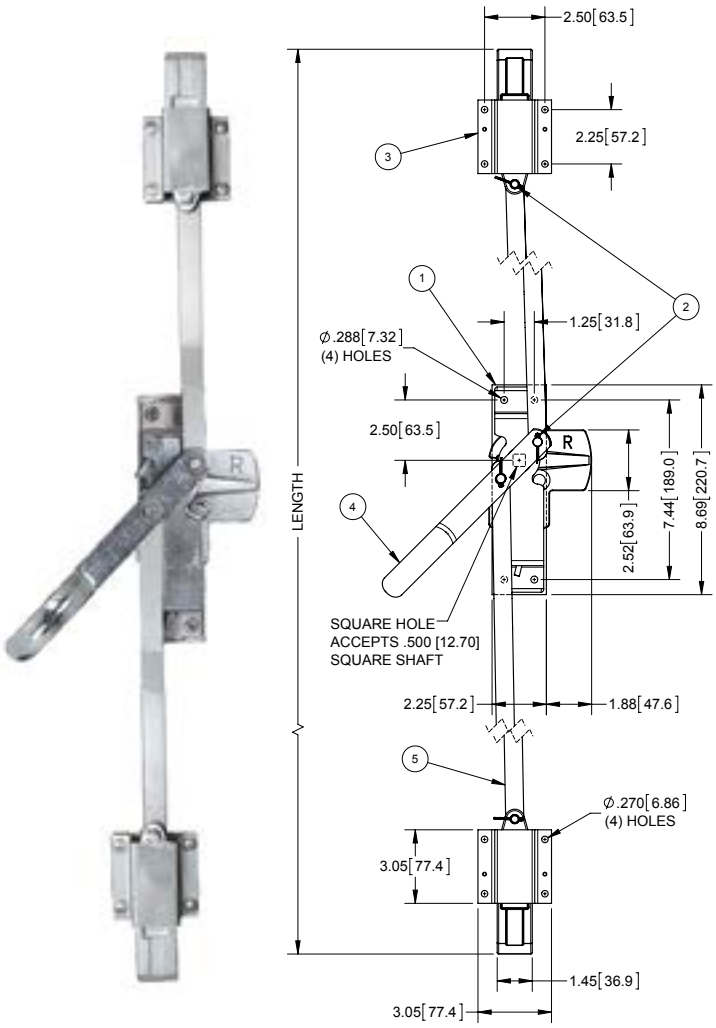

Detalles
base de tres puntos permite que la manija interna anule a la externa, aunque la manija externa este cerrada con seguro o trabada (para uso con manijas de rotación de 180° o 360° solamente)
todas las partes son zincadas
acepta manijas de ejes cuadrados de .500 [12.70] o .625 [15.88] ver manijas en las paginas 40-55
cada numero de parte se puede ordenar por separado
varillas de otras longitudes disponibles
* disponible en 316SS como juego — parte numero **731SS** (juego incluye: cerradura central, accesorios/herraje & manija interna)
** disponible en 316SS y en distintas longitudes

Cerrojo con Varillas de 33.25 [844.6] de Longitud

No. de Parte **730-01** - longitud: 73.1 [1,857] - 76.2 [1,936]		
No.	**No. de Parte de Componente**	**Descripción**
1	**730***	cerradura central de tres puntos de 1/2 [13]
2	**732***	accesorios incluidos: resorte de lamina, (4) chavetas, (8) arandelas planas de 3/8 [10], (2) pernos de 3/8 [10]
3	**734**	(2) pestillos y carcasas
4	**736***	manija interna
5	**737****	(2) varillas de 33.25 [844.6] de longitud

Cerrojo con Varillas de 48.00 [1,219.2] de Longitud

No. de Parte **730-02** - longitud: 102.6 [2,606] - 105.7 [2,685]		
No.	**No. de Parte de Componente**	**Descripción**
1	**730***	cerradura central de tres puntos de 1/2 [13]
2	**732***	accesorios incluidos: resorte de lamina, (4) chavetas, (8) arandelas planas de 3/8 [10], (2) pernos de 3/8 [10]
3	**734**	(2) pestillos y carcasas
4	**736***	manija interna
5	**739****	(2) varillas de 48 [1,219] de longitud

Cerrojo con Varillas de 43.88 [1,114.6] de Longitud

No. de Parte **730-03** - longitud: 94.4 [2,398] - 97.5 [2,477]		
No.	**No. de Parte de Componente**	**Descripción**
1	**730***	cerradura central de tres puntos de 1/2 [13]
2	**732***	accesorios incluidos: resorte de lamina, (4) chavetas, (8) arandelas planas de 3/8 [10], (2) pernos de 3/8 [10]
3	**734**	(2) pestillos y carcasas
4	**736***	manija interna
5	**740****	(2) varillas de 43.88 [1,114.6] de longitud

Cerrojo con Varillas de 36.00 [914.4] de Longitud

No. de Parte **730-04** - longitud: 78.6 [1,996] - 81.7 [2,075]		
No.	**No. de Parte del Componente**	**Descripción**
1	**730***	cerradura central de tres puntos de 1/2 [13]
2	**732***	accesorios incluidos: resorte de lamina, (4) chavetas, (8) arandelas planas de 3/8 [10], (2) pernos de 3/8 [10]
3	**734**	(2) pestillos y carcasas
4	**736***	manija interna
5	**738****	(2) varillas de 36 [914] de longitud

Cerrojo con Varillas de 36.00 [914.4] de Longitud- sin manija interna

No. de Parte **730-08** - longitud: 78.6 [1,996] - 81.7 [2,075]		
No.	**No. de Parte del Componente**	**Descripción**
1	**730***	cerradura central de tres puntos de 1/2 [13]
2	**732***	accesorios incluidos: resorte de lamina, (4) chavetas, (8) arandelas planas de 3/8 [10], (2) pernos de 3/8 [10]
3	**734**	(2) pestillos y carcasas
5	**738****	(2) varillas de 36 [914] de longitud

Sujetador Estampado

No. de Parte	J3079SS



Dimensiones
6.23"L x .88"W x .125" espesor [158.2L x 22.4W x 3.18 espesor]

- material: 316SS

Guía de Varilla

No. de Parte	714SS



Dimensiones
.88" H x 3.00" W x .94" espesor [22.4H x 76.2W x 2.39 espesor]

- material: 316SS

Cerraduras de Alto Servicio de Tres Puntos para Eje Cuadrado de 5/8"

Detalles

- base de tres puntos permite que la manija interna anule a la externa, aunque la manija externa este cerrada con seguro o trabada (para uso con manijas de rotación de 180° o 360° solamente)
- todas las partes son zincadas
- acepta manijas de ejes cuadrados de .500 [12.70] o .625 [15.88] ver manijas en las paginas 40-55
- cada numero de parte se puede ordenar por separado
- varillas de otras longitudes disponibles
- * disponible en 316SS como juego — parte numero **731SS** (juego incluye: cerradura central, accesorios/herraje & manija interna)
- ** disponible en 316SS y en distintas longitudes

Cerrojo con Varillas de 33.25 [844.6] de Longitud

No. de Parte **729-01** - longitud: 73.1 [1,857] - 76.2 [1,936]		
No.	**No. de Parte del Componente**	**Descripción**
1	**729**	cerradura central de tres puntos de 5/8 [16]
2	**732***	accesorios incluidos: resorte de lamina, (4) chavetas, (8) arandelas planas de 3/8 [10], (2) pernos de 3/8 [10]
3	**734**	(2) pestillos y carcasas
4	**736***	manija interna
5	**737****	(2) varillas de 33.25 [844.6] de longitud

Cerrojo con Varillas de 48.00 [1,219.2] de Longitud

No. de Parte **729-02** - longitud: 102.6 [2,606] - 105.7 [2,685]		
No.	**No. de Parte del Componente**	**Descripción**
1	**729**	cerradura central de tres puntos de 5/8 [16]
2	**732***	accesorios incluidos: resorte de lamina, (4) chavetas, (8) arandelas planas de 3/8 [10], (2) pernos de 3/8 [10]
3	**734**	(2) pestillos y carcasas
4	**736***	manija interna
5	**739****	(2) varillas de 48 [1,219] de longitud

Cerrojo con Varillas de 43.88 [1,114.6] de Longitud

No. de Parte **729-03** - longitud: 94.4 [2,398] - 97.5 [2,477]		
No.	**No. de Parte del Componente**	**Descripción**
1	**729**	cerradura central de tres puntos de 5/8 [16]
2	**732***	accesorios incluidos: resorte de lamina, (4) chavetas, (8) arandelas planas de 3/8 [10], (2) pernos de 3/8 [10]
3	**734**	(2) pestillos y carcasas
4	**736***	manija interna
5	**740****	(2) varillas de 43.88 [1,114.6] de longitud

Cerrojo con Varillas de 36.00 [914.4] de Longitud

No. de Parte **729-04** - longitud: 78.6 [1,996] - 81.7 [2,075]		
No.	**No. de Parte del Componente**	**Descripción**
1	**729**	cerradura central de tres puntos de 5/8 [16]
2	**732***	accesorios incluidos: resorte de lamina, (4) chavetas, (8) arandelas planas de 3/8 [10], (2) pernos de 3/8 [10]
3	**734**	(2) pestillos y carcasas
4	**736***	manija interna
5	**738****	(2) varillas de 36 [914] de longitud

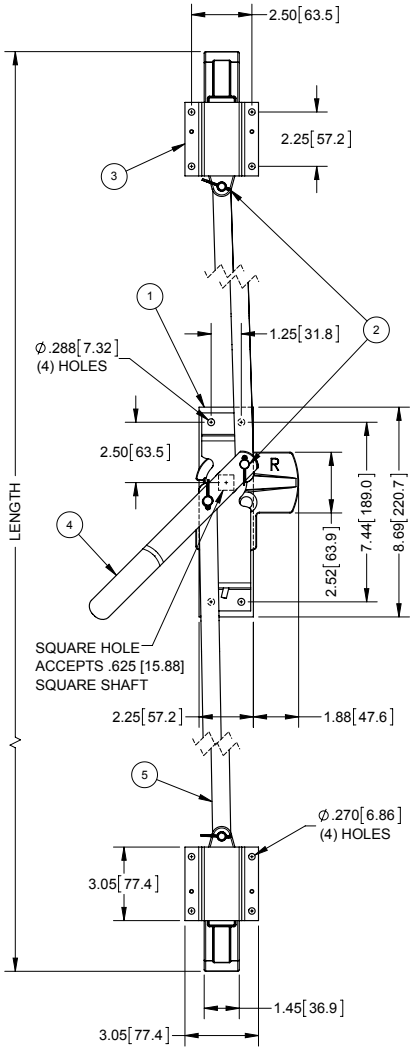



Sujetador Estampado

No. de Parte	J3079SS



Dimensiones

6.23" L x .88" W x .125" espesor [158.2L x 22.4W x 3.18 espesor]

- material: 316SS

Guía de Varilla

No. de Parte	714SS



Dimensiones

.88" H x 3.00" W x .94" espesor [22.4H x 76.2W x 2.39 espesor]

- material: 316SS

Cerraduras de Tres Puntos de Alto Servicio para Ejes Cuadrados de 1/2" o 5/8"

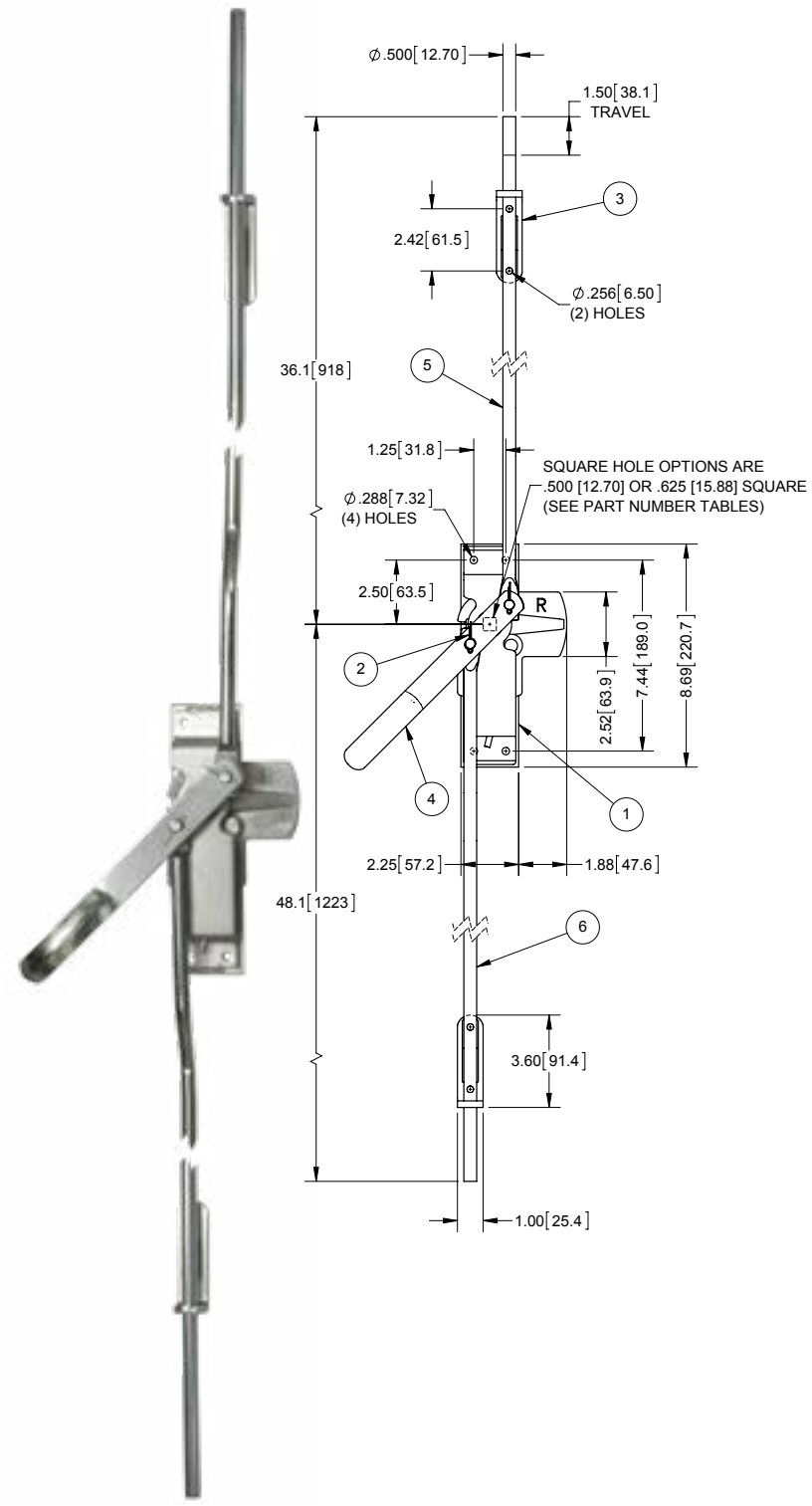

Detalles

- base de tres puntos permite que la manija interna anule a la externa, aunque la manija externa este cerrada con seguro o trabada
  (para uso con manijas de rotación de 180° o 360° solamente)
- todas las partes tienen acabado zinc
- acepta manijas de ejes cuadrados de .500 [12.70] o .625 [15.88] ver manijas en las paginas 40-55
- cada numero de parte se puede ordenar por separado

Para Eje Cuadrado de 1/2"

No. de Parte 730-10		
No.	**No. de Parte del Componente**	**Descripción**
1	**730**	cerradura central de tres puntos para eje cuadrado de 1/2 [13]
2	**732**	accesorios incluidos: resorte de lamina, (4) chavetas, (8) arandelas planas de 3/8 [10], (2) pernos de 3/8 [10]
3	**718-02**	(2) guías con resorte para varillas
4	**736**	(1) manija interna
5	**745-36.00**	(1) varilla de 36.00 [914.4] x Ø.50 [12.7]
6	**745-48.00**	(1) varilla de 48.00 [1,219.2] x Ø.50 [12.7]

Para Eje Cuadrado de 5/8"

No. de Parte 729-10		
No.	**No. de Parte del Componente**	**Descripción**
1	**729**	cerradura central de tres puntos para eje cuadrado de 5/8 [16]
2	**732**	accesorios incluidos: resorte de lamina, (4) chavetas, (8) arandelas planas de 3/8 [10], (2) pernos de 3/8 [10]
3	**718-02**	(2) guías con resorte para varillas
4	**736**	(1) manija interna
5	**745-36.00**	(1) varilla de 36.00 [914.4] x Ø.50 [12.7]
6	**745-48.00**	(1) varilla de 48.00 [1,219.2] x Ø.50 [12.7]

Sujetador Estampado

no. de parte **J3079SS**



Dimensiones:
6.23" L x .88" W x .125" espesor
[158.2L x 22.4W x 3.18 espesor]

Material:
316SS

Cerraduras de Puerta de Tres Puntos con Varillas de Ø3/8" y Leva Fundida

Detalles
▸ todas las partes son zincadas
▸ cada numero de parte se puede ordenar por separado
▸ varillas de otras longitudes disponibles
▸ sin invalidación manual
▸ ver selección de manijas en las paginas 40-55

Con Guía Amortiguadora para Varilla

No. de Parte 716-02		
No.	**No. de Parte del Componente**	**Descripción**
1	**716**	cerradura central de tres puntos de 5/16 [7.9]
2	**717**	accesorios incluidos: resorte de lamina, (2) chavetas y (2) arandelas onduladas
3	**718**	(2) guías de varillas
4	**719-48.00**	(2) varillas de 48.00 [1,219.2] x Ø.38 [9.5]



Guía Amortiguadora
no. de parte **718**
ver pagina 228

Con Guía de Resorte para Varilla

No. de Parte 716-10		
No.	**No. de Parte del Componente**	**Descripción**
1	**716**	cerradura central de tres puntos de 5/16 [7.9]
2	**717**	accesorios incluidos: resorte de lamina, (2) chavetas y (2) arandelas onduladas
3	**718-01**	(2) guías de varillas
4	**719-48.00**	(2) varillas de 48.00 [1,219.2] x Ø.38 [9.5]



Guía con Resorte
no. de parte **718-01**
ver pagina 228

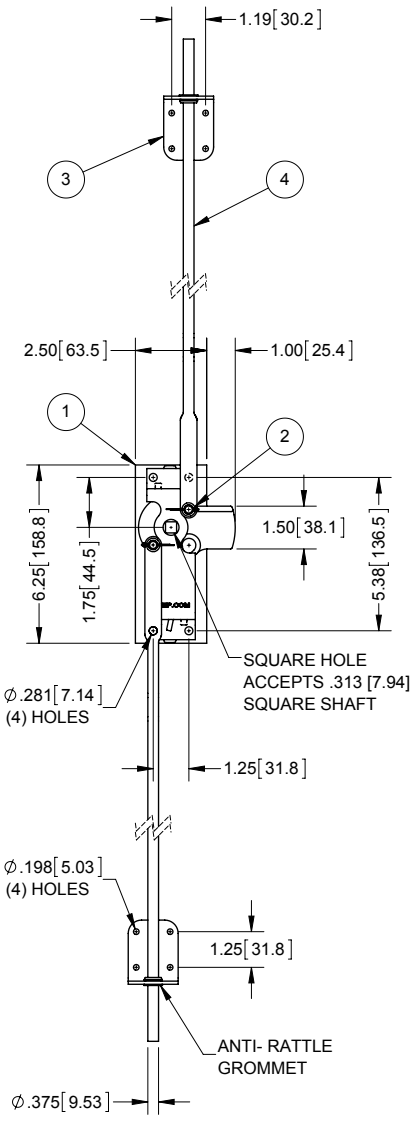



Cerraduras de Puerta de Tres Puntos con Varillas de Ø3/8" y Leva Estampada

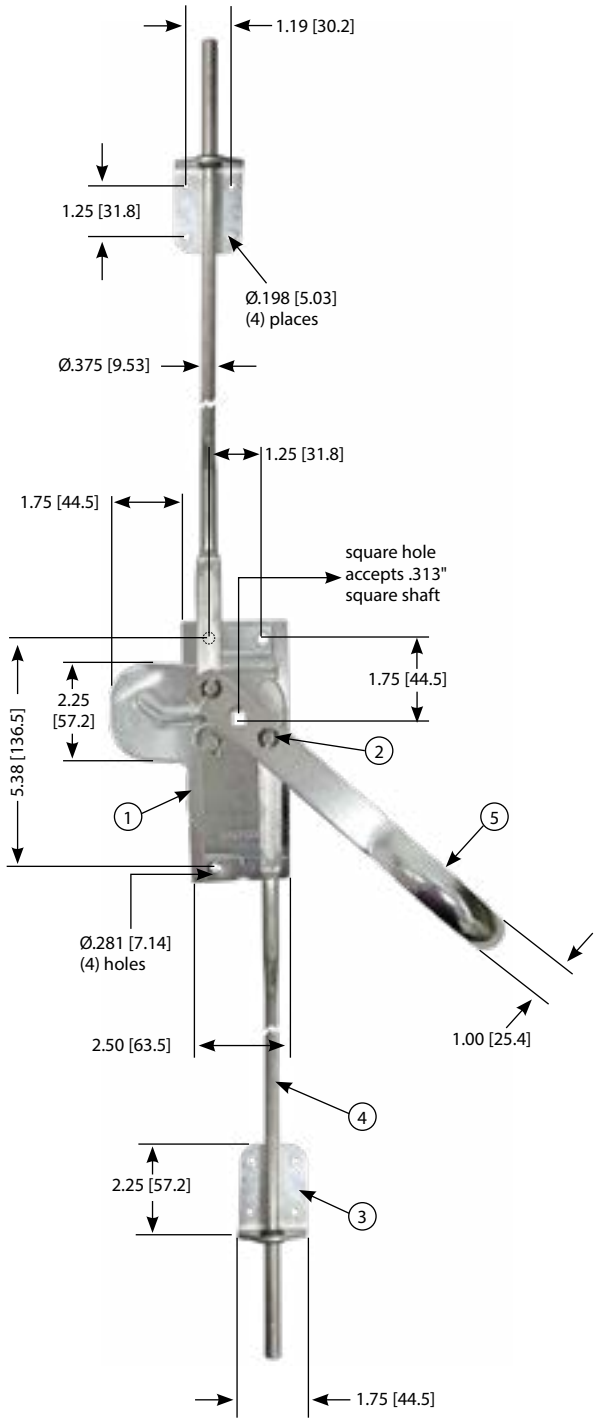



Guía de Resorte para Varilla
no. de parte **718-01**



Guía Amortiguadora para Varilla
no. de parte **718**

Detalles
▸ base de tres puntos (no. de parte **716-05**) permite que la manija interna anule a la externa, aunque la manija externa este cerrada con seguro o trabada (para uso con manijas de rotación de 180° o 360° solamente)
▸ cada numero de parte se puede ordenar por separado

Con Guía de Varilla Amortiguadora- sin Anulador Interno

No. de Parte **716-04**		
No.	**No. de Componente**	**Descripción**
1	**716-01**	cerradura central de tres puntos **sin anulador interno**
2	**717**	accesorios incluidos: resorte de lamina, (2) chavetas y (2) arandelas onduladas
3	**718**	(2) guías de varilla con amortiguación
4	**719-48.00**	(2) varillas de 48.00 [1,219.2] x Ø.38 [9.5]

Con Guía de Varilla Amortiguadora - con Anulador Interno

No. de Parte **716-06**		
No.	**No. de Componente**	**Descripción**
1	**716-05**	cerradura central de tres puntos **con anulador interno**
2	**717**	accesorios incluidos: resorte de lamina, (2) chavetas y (2) arandelas onduladas
3	**718**	(2) guías de varilla con amortiguación
4	**719-48.00**	(2) varillas de 48.00 [1,219.2] x Ø.38 [9.5]
5	**736-01**	manija interna

Con Guía de Varilla de Resorte - sin Anulador Interno

No. de Parte **716-11**		
No.	**No. de Componente**	**Descripción**
1	**716-01**	cerradura central de tres puntos **sin anulador interno**
2	**717**	accesorios incluidos: resorte de lamina, (2) chavetas y (2) arandelas onduladas
3	**718-01**	(2) guías de varilla con resorte
4	**719-48.00**	(2) varillas de 48.00 [1,219.2] x Ø.38 [9.5]

Con Guía de Varilla de Resorte - con Anulador Interno

No. de Parte **716-12**		
No.	**No. de Componente**	**Descripción**
1	**716-05**	cerradura central de tres puntos **con anulador interno**
2	**717**	accesorios incluidos: resorte de lamina, (2) chavetas y (2) arandelas onduladas
3	**718-01**	(2) guías de varilla con resorte
4	**719-48.00**	(2) varillas de 48.00 [1,219.2] x Ø.38 [9.5]
5	**736-01**	manija interna

Cerraduras de Puerta de Tres Puntos

Cerradura de 3 Puntos con Leva Estampada

No. de Parte	Izquierda o Derecha	Acabado
720LH	mano izquierda	zinc
720RH	mano derecha	zinc

- (2) varillas de acero Ø.312 [7.92] x 48 [1,219]
- incluye (2) guías de varilla
- sin invalidación manual
- ver selección de manijas en las paginas 40-55

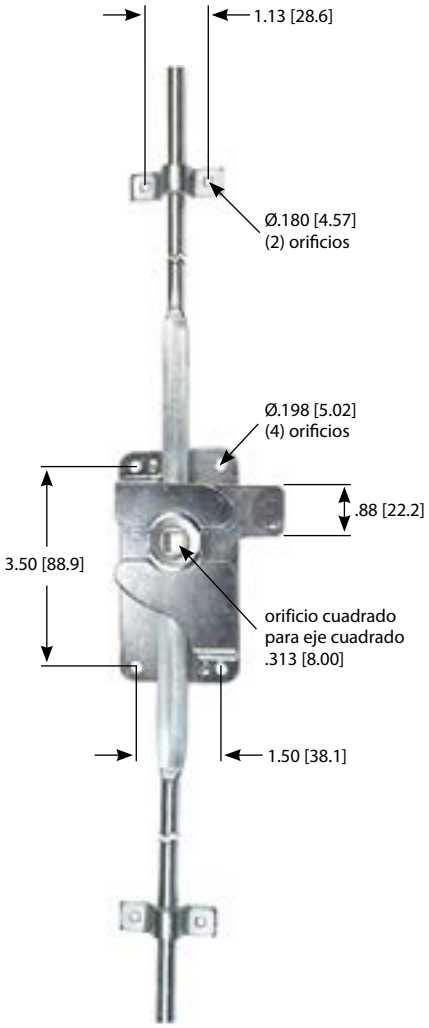

mano izquierda

Cerradura de 2 Puntos

No. de Parte	Izquierda o Derecha	Acabado
720LH-03	mano izquierda	zinc
720RH-03	mano derecha	zinc

- (2) varillas de acero Ø.312 [7.92] x 48 [1,219]
- incluye (2) guías de varilla
- sin invalidación manual
- ver selección de manijas en las paginas 40-55

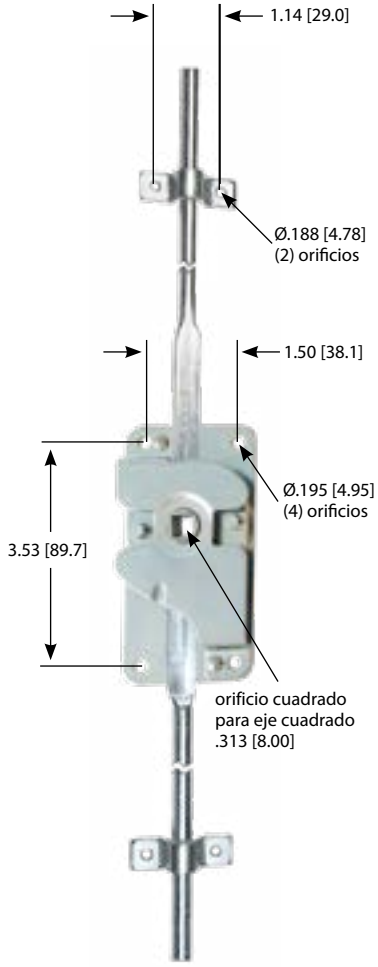

mano izquierda

Cerradura Giratoria de 2 Puntos con Guías de Varilla

No. de Parte	Descripción	Acabado
72248	con guía de varilla de **acero**	zinc
72248N	con guía de varilla de **nylon**	zinc

- (2) varillas de acero Ø.312 [7.92] x 48.75 [1,238.3]
- para eje cuadrado de .312 [7.92] (incluye tornillo de retención)
- incluye (2) guías de varilla (ver tabla para opción de material)
- sin invalidación manual
- ver selección de manijas en las paginas 40-55

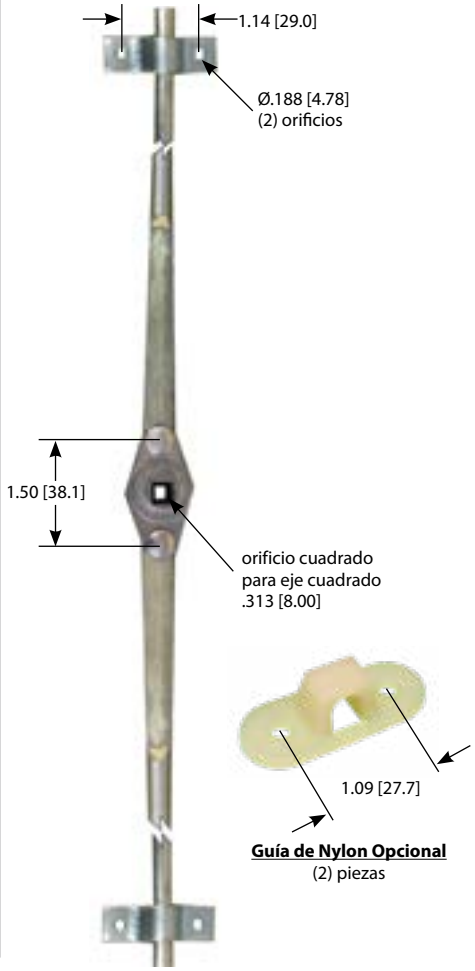

Guía de Nylon Opcional
(2) piezas

Cerradura de Tres Puntos con Varillas

No. de Parte	Leva		Varillas	
	Material	Acabado	Material	Acabado
712	zinc fundido	natural	aluminio	ninguno

- ver selección de manijas en las paginas 40-55

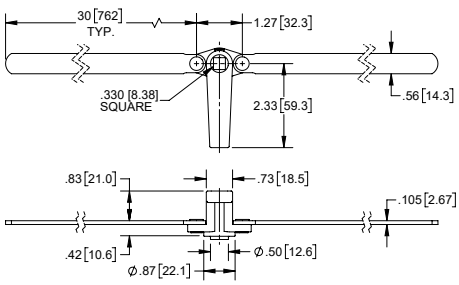



Cerraduras de (2) Puntos

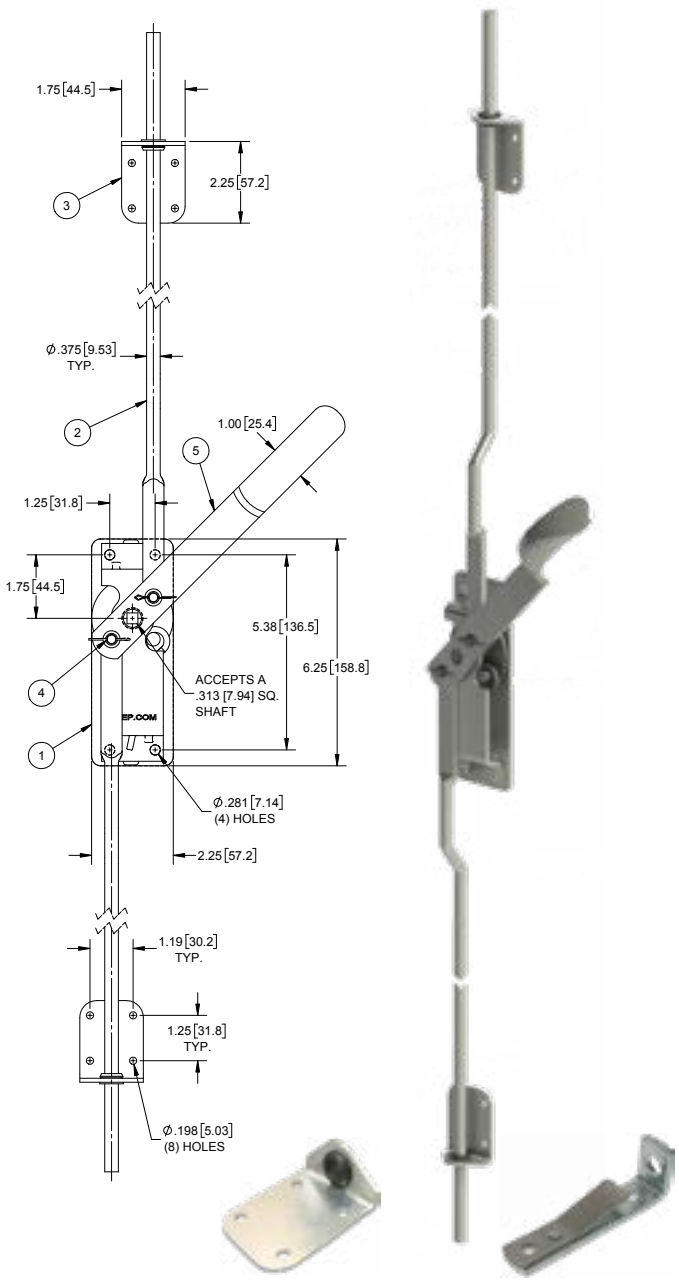

Guía Amortiguadora para Varilla
no. de parte **718**

Guía de Resorte para Varilla
no. de parte **718-01**

Juego de Cerradura sin Anulador Interno

No. de Parte 716-26		
No.	**No. de Componente**	**Descripción**
1	**716-25**	(1) cerradura central de dos puntos
2	**719-48.00**	(2) varillas de conexión de 48.00 [1,219.2] x Ø.38 [9.5]
3	**718**	(2) guías de varilla
4	**717**	(2) chavetas y (2) arandelas onduladas

- acero zincado
- cada numero de parte se puede ordenar por separado
- sin invalidación manual
- ver selección de manijas en las paginas 40-55

Juego de Cerradura con Anulador Interno

No. de Parte 716-27		
No.	**No. de Componente**	**Descripción**
1	**716-25**	(1) cerradura central de dos puntos
2	**719-48.00**	(2) varillas de conexión de 48.00 [1,219.2] x Ø.38 [9.5]
3	**718**	(2) guías de varilla
4	**717**	(2) chavetas y (2) arandelas onduladas
5	**736-01**	manija interna

- acero zincado
- cada numero de parte se puede ordenar por separado
- sin invalidación manual
- ver selección de manijas en las paginas 40-55

Juego de Cerradura con Anulador Interno & Guías con Resorte

No. de Parte 716-28		
No.	**No. de Componente**	**Descripción**
1	**716-25**	(1) cerradura central de dos puntos
2	**719-48.00**	(2) varillas de conexión de 48.00 [1,219.2] x Ø.38 [9.5]
3	**718-01**	(2) guías de varilla con resorte
4	**717**	(2) chavetas y (2) arandelas onduladas
5	**736-01**	manija interna

- acero zincado
- cada numero de parte se puede ordenar por separado
- sin invalidación manual
- ver selección de manijas en las paginas 40-55

Cerradura Central



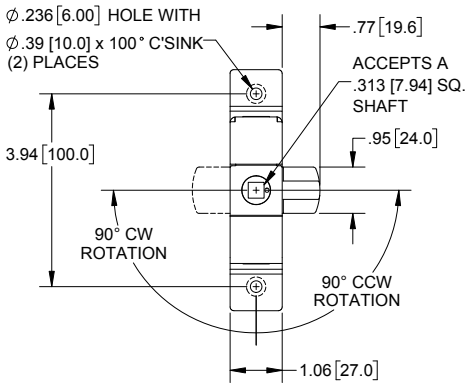

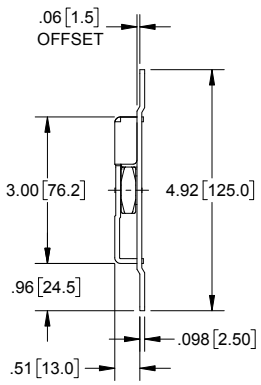

Numero de Parte	Material	Acabado
753	acero	zinc

- rotación de leva 180°
- detención cada 90°
- sin invalidación manual
- puede ser utilizada como pieza de mano derecha y mano izquierda

Cerradura Central de Tres Puntos

Numero de Parte	Estilo	Tamaño de Orificio para Eje Cuadrado
729	mano derecha & izquierda	.636 [16.15]
730	mano derecha & izquierda	.511 [12.98]

- carcasa: acero con acabado zinc
- leva: zinc fundido con acabado natural
- para uso con manijas de rotación de 180° o 360° solamente
- con invalidación manual
- ver selección de manijas en las paginas 40-55
- ver pgs. 220 y 221 para version en 316SS

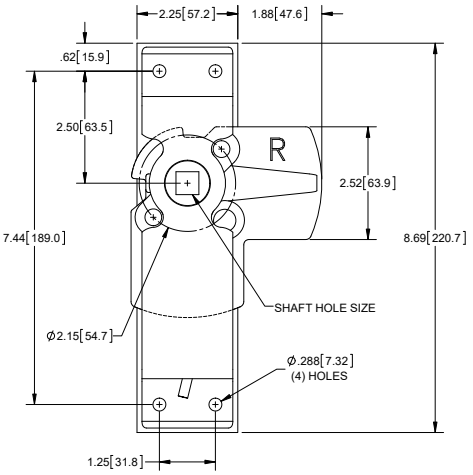

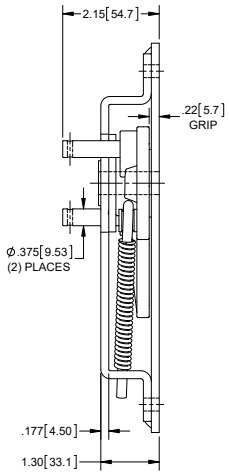



Cerradura Central Bidireccional para Eje 1/2" Sq.

Numero de Parte	Estilo	Tamaño de Orificio para Eje Cuadrado
730-51	bidireccional	.511 [12.98]

- rotación de leva 180°
- detención cada 90°
- puede ser utilizada como pieza de mano derecha y mano izquierda
- sin invalidación manual
- ver selección de manijas en las paginas 40-55

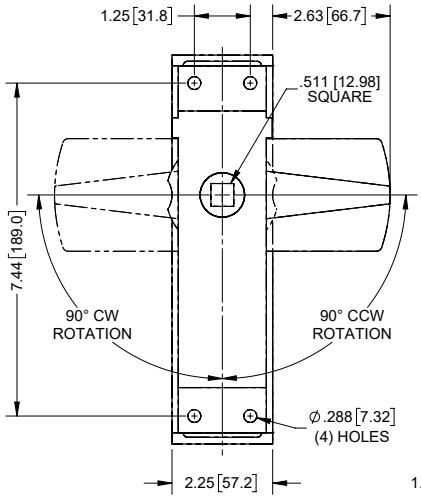

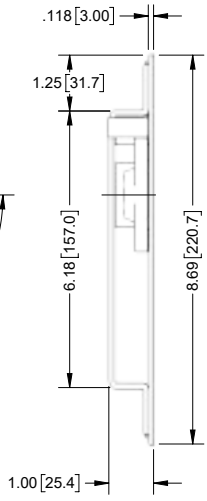



Cerradura Central de Dos Puntos para Eje 5/16" Sq.

Numero de Parte	Estilo	Tamaño de Orificio para Eje Cuadrado
716-25	mano derecha & izquierda	.329 [8.36]

- acero con acabado zinc
- sin invalidación manual
- ver selección de manijas en las paginas 40-55

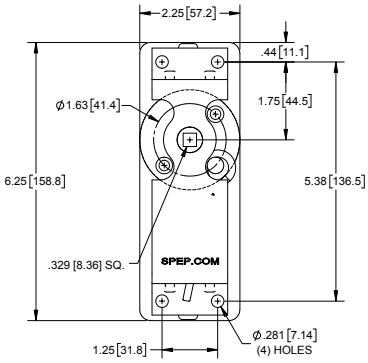

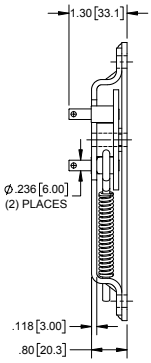



Varilla Recta Zincada de Ø3/8"



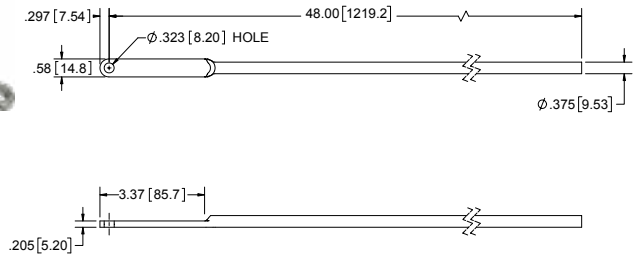

Numero de Parte	Material	Acabado
719-48.00A	acero	zinc

- distintas longitudes se pueden hacer de acuerdo a sus especificaciones

Varillas Zincadas de Ø3/8" con Desplace



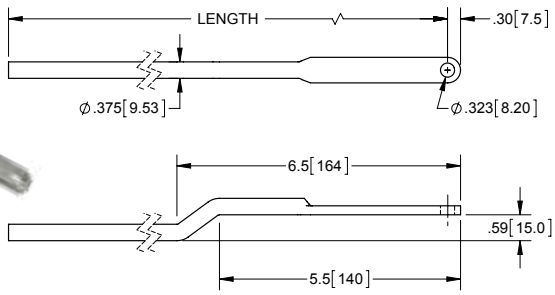

Numero de Parte	Longitud	Material	Acabado
719-36.00	36.00 [914.4]	acero	zinc
719-48.00	48.00[1,219.2]	acero	zinc

- distintas longitudes se pueden hacer de acuerdo a sus especificaciones

Guía Amortiguadora para Varillas de Ø3/8"



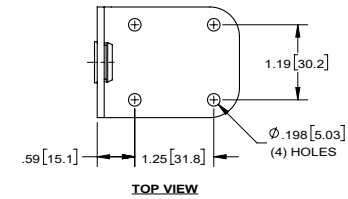

TOP VIEW

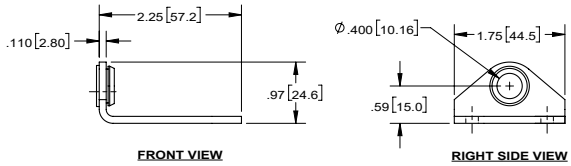

FRONT VIEW RIGHT SIDE VIEW

Numero de Parte	Material	Acabado
718	acero	zinc

- para uso con partes numero **719-48.00** y **719-36.00**
- empaque de hule reduce el ruido

Guía de Resorte para Varillas de Ø3/8"



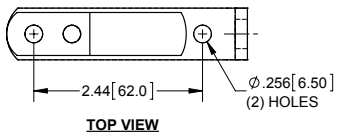

TOP VIEW

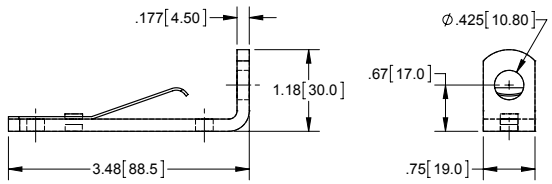

FRONT VIEW END VIEW

Numero de Parte	Material	Acabado
718-01	acero	zinc

- resorte de lamina de acero inoxidable
- para uso con parte numero **719-48.00**
- resorte de lamina reduce el ruido

Varillas Zincadas de Ø1/2" con Desplace

Numero de Parte	A	B	Material	Acabado
745-36.00	35.38"	36.00"	acero	zinc
745-48.00	47.38"	48.00"	acero	zinc

- distintas longitudes se pueden hacer de acuerdo a sus especificaciones
- para uso con partes numero **729-10** y **730-10**



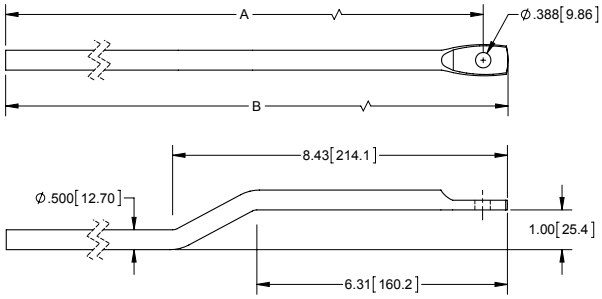

Guía de Varilla de Resorte para Varilla de Ø1/2"

Numero de Parte	Material	Acabado
718-02	acero	zinc

- clip de resorte de acero inoxidable
- para uso con partes numero **745-36.00** y **745-48.00**
- clip de resorte reduce ruido



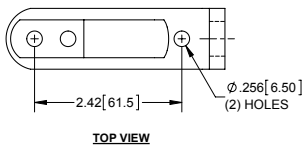

TOP VIEW

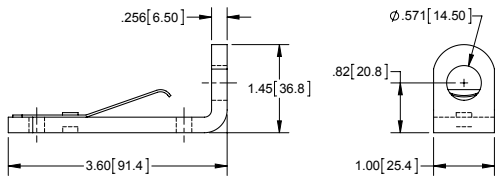

FRONT VIEW END VIEW

Juego de Herradura para Sistemas de 3 Puntos

No. de Parte	Descripción
717	juego incluye: (2) arandelas onduladas (2) pasadores de chaveta



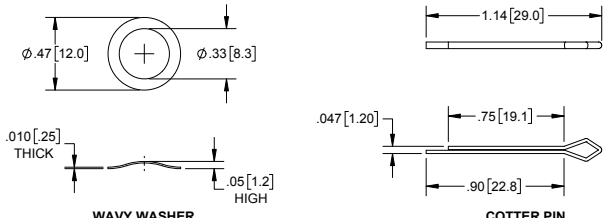

WAVY WASHER COTTER PIN

Toggle Clamps

Toggle clamps give the user a quick and simple clamp-and-release feature to hold down a workpiece when conducting repeatable actions. The benefit of these clamps is the high amount of holding capacity with the least amount of effort that is provided by their linkage design.



TYPES OF TOGGLE CLAMPS

HOLD-DOWN HORIZONTAL HANDLE	HOLD-DOWN VERTICAL HANDLE	PUSH-PULL	PULL-ACTION LATCHING
		*highest holding capacity of all the clamp types* 	
has the handle lever at the end of the latch in a horizontal direction when activated	has a vertical handle lever on the top of the latch when activated.	has a plunger that is activated by pushing the handle lever forward. Gives the option of pushing or pulling to hold the workpiece.	includes a wire in the shape of a U-hook or J-hook that latches onto a keeper.

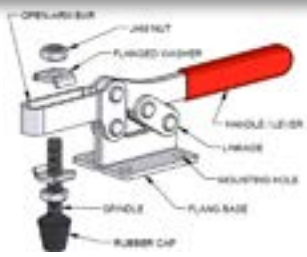

ANATOMY OF A TOGGLE CLAMP

HIGHLIGHTS / FEATURES

- **Quality:** We have a high standard of quality when it comes to our Toggle Clamps. Our latches have gone through extensive quality control checks to make sure they are durable and function at their highest level.
- **Selection:** We offer a great variety of latches for many uses. If you do not find what you need, contact us and let us know. We will be happy to help you find what you are looking for.
- **Safe Use:** It is up to the user to make sure the parts are properly installed and used safely. Make sure to give them proper maintenance and look out for any wear. Clamps may wear out faster when subjected to improper or abusive use.

	Part No.	Material	Finish	Holding Capacity
LATCHING	J3325	steel	zinc plated	375 Lbs. [170 kg]
	J3328	steel	zinc plated	701 Lbs. [318 Kg]
	J3109	stainless steel	mill	722 Lbs. [350 Kg]
	J3330	steel	zinc plated	2,182.6 Lbs. [990 Kg]
VERTICAL HANDLE	J3310	steel	zinc plated	110 Lbs. [50 Kg]
	J3310SS	stainless steel	none	110 Lbs. [50 Kg]
	J3312	steel	zinc plated	221 Lbs. [100 Kg]
	J3108	steel	zinc plated	201 Lbs. [91 Kg]
	J3108SS	stainless steel	zinc plated	201 Lbs. [91 Kg]
	J3314	steel	zinc plated	501 Lbs. [227 Kg]
	J3314SS	stainless steel	none	501 Lbs. [227 Kg]
	J3311	steel	zinc plated	397 Lbs. [180 Kg]
	J3326	steel	zinc plated	750 Lbs. [340 Kg]
	J3313	steel	zinc plated	441 Lbs. [200 Kg]
	J3327	steel	zinc plated	221 Lbs. [100 Kg]
HORIZONTAL HANDLE	J3315	steel	zinc plated	60 Lbs. [27 Kg]
	J3315SS	stainless steel	none	60 Lbs. [27 Kg]
	J3316	steel	zinc plated	199 Lbs. [90 Kg]
	J3316SS	stainless steel	none	199 Lbs. [90 Kg]
	J3319	steel	zinc plated	501 Lbs. [227 Kg]
	J3319SS	stainless steel	none	501 Lbs. [227 Kg]
	J3317	steel	zinc plated	221 Lbs. [100 Kg]
	J3318	steel	zinc plated	501 Lbs. [227 Kg]
PUSH / PULL	J3321	steel	zinc plated	501 Lbs. [227 Kg]
	J3322	steel	zinc plated	851 Lbs. [386 Kg]
	J3323	steel	zinc plated	851 Lbs. [386 Kg]
	J3320	steel	zinc plated	300 Lbs. [136 Kg]
	J3324	steel	zinc plated	397 Lbs. [180 Kg]

Abrazaderas de Palanca de Sujeción con Brazo Abierto, Agarre Ajustable

No. de Parte	Material	Acabado
J3310	acero	zinc
J3310SS	acero inoxidable	ninguno

- empuñadura de plástico rojo y parachoques de goma
- capacidad de retención: 110 Lbs [50 Kg]

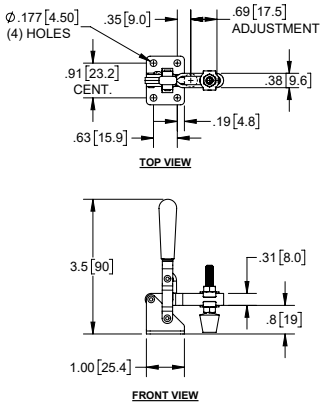



Abrazadera de Palanca de Sujeción con Brazo Abierto, Agarre Ajustable

No. de Parte	Material	Acabado
J3312	acero	zinc

- empuñadura de plástico rojo y parachoques de goma
- capacidad de retención: 221 Lbs [100 Kg]

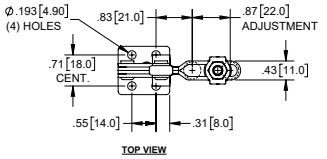



Abrazadera de Palanca de Sujeción con Brazo Solido, Agarre Ajustable

No. de Parte	Material	Acabado
J3108	acero	zinc

- empuñadura de plástico rojo y parachoques de goma
- capacidad de retención: 201 Lbs [91 Kg]

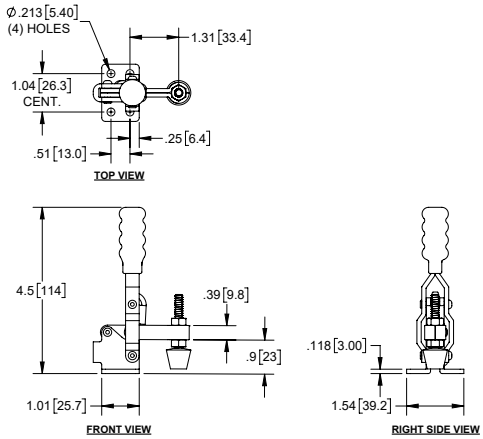



Abrazadera de Palanca de Sujeción con Brazo Solido, Agarre Ajustable Grip

No. de Parte	Material	Acabado
J3108SS	acero inoxidable	zinc

- empuñadura de plástico rojo y parachoques de goma
- capacidad de retención: 201 Lbs [91 Kg]

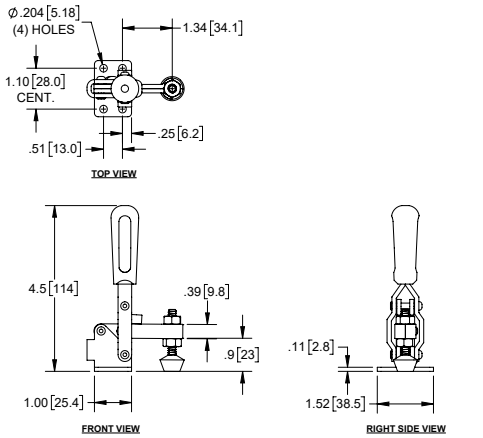



Abrazaderas de Palanca de Sujeción con Brazo Abierto, Agarre Ajustable



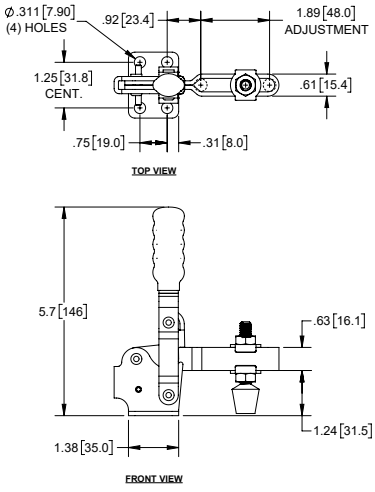

No. de Parte	Material	Acabado
J3314	acero	zinc
J3314SS	acero inoxidable	ninguno

- empuñadura de plástico rojo y parachoques de goma
- capacidad de retención: 501 Lbs [227 Kg]

Abrazadera de Palanca de Sujeción con Brazo Abierto, Agarre Ajustable



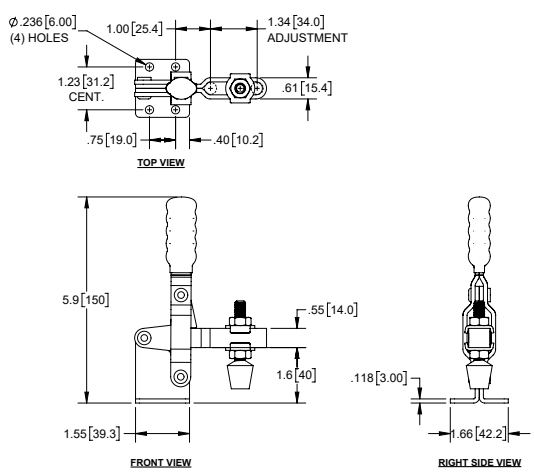

No. de Parte	Material	Acabado
J3311	acero	zinc

- empuñadura de plástico rojo y parachoques de goma
- capacidad de retención: 397 Lbs [180 Kg]

Abrazadera de Palanca de Sujeción con Brazo Abierto, Agarre Ajustable



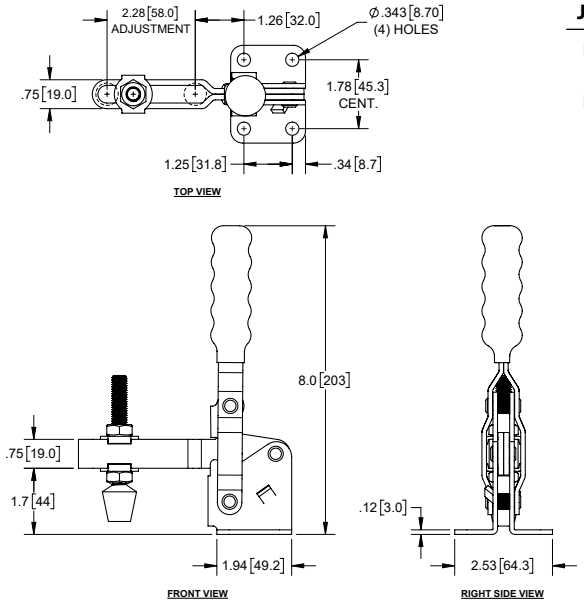

No. de Parte	Material	Acabado
J3326	acero	zinc

- empuñadura de plástico rojo y parachoques de goma
- capacidad de retención: 750 Lbs [340 Kg]

Abrazadera de Palanca de Sujeción con Brazo Abierto, Agarre Ajustable

No. de Parte	Material	Acabado
J3313	acero	zinc

- empuñadura de plástico rojo
- capacidad de retención: 441 Lbs [200 Kg]

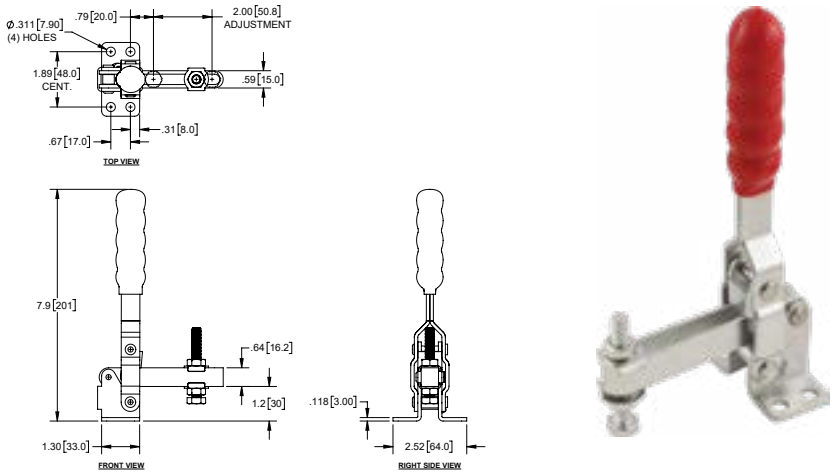

Abrazaderas de Palanca de Sujeción con Brazo Solido, Agarre Ajustable

No. de Parte	Material	Acabado
J3315	acero	zinc
J3315SS	acero inoxidable	ninguno

- empuñadura de plástico rojo y parachoques de goma
- capacidad de retención: 60 Lbs [27 Kg]

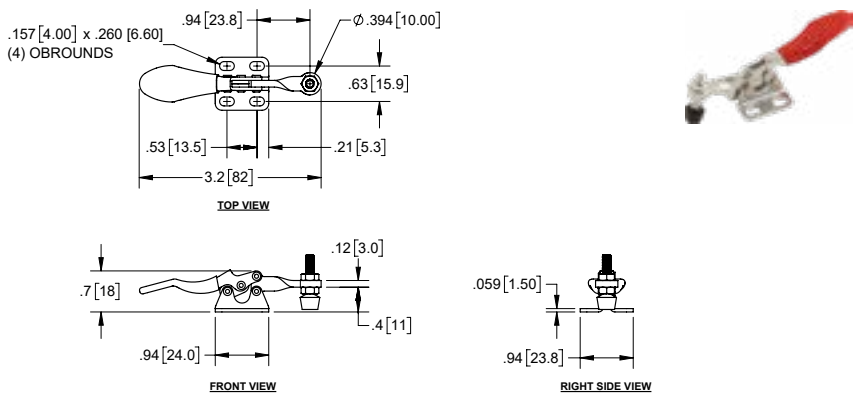

Abrazaderas de Palanca de Sujeción con Brazo Abierto, Agarre Ajustable

No. de Parte	Material	Acabado
J3316	acero	zinc
J3316SS	acero inoxidable	ninguno

- empuñadura de plástico rojo y parachoques de goma
- capacidad de retención: 199 Lbs [90 Kg]

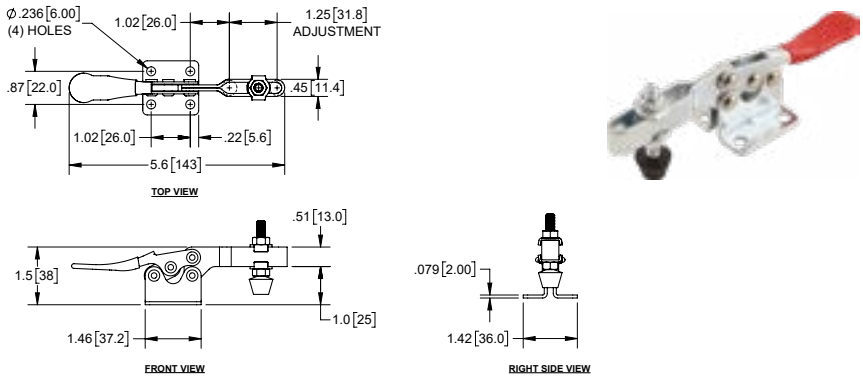

Abrazaderas de Palanca de Sujeción con Brazo Abierto, Agarre Ajustable

No. de Parte	Material	Acabado
J3319	acero	zinc
J3319SS	acero inoxidable	ninguno

- empuñadura de plástico rojo y parachoques de goma
- capacidad de retención: 501 Lbs [227 Kg]

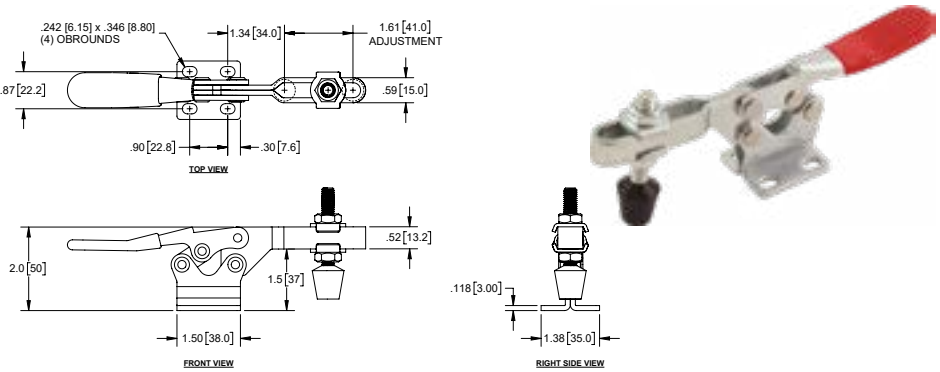

Abrazadera de Palanca de Sujeción con Brazo Abierto, Agarre Ajustable



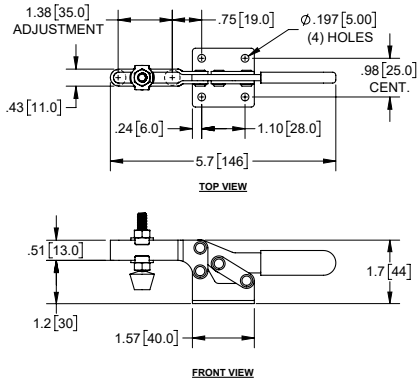

No. de Parte	Material	Acabado
J3317	acero	zinc

- empuñadura de plástico rojo y parachoques de goma
- capacidad de retención: 221 Lbs [100 Kg]

Abrazadera de Palanca de Sujeción con Brazo Abierto, Agarre Ajustable



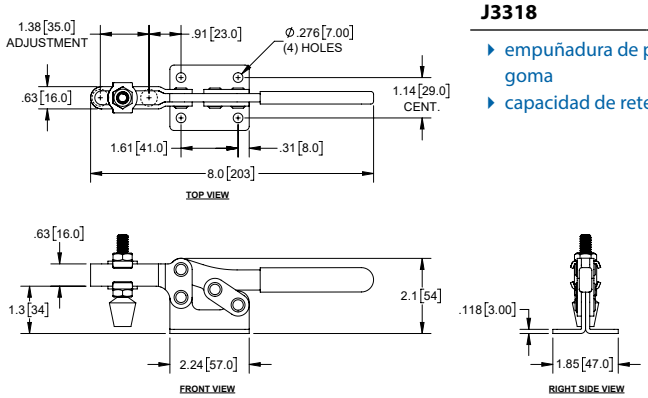

No. de Parte	Material	Acabado
J3318	acero	zinc

- empuñadura de plástico rojo y parachoques de goma
- capacidad de retención: 501 Lbs [227 Kg]

Abrazadera de Palanca de Sujeción con Brazo Abierto, Agarre Ajustable



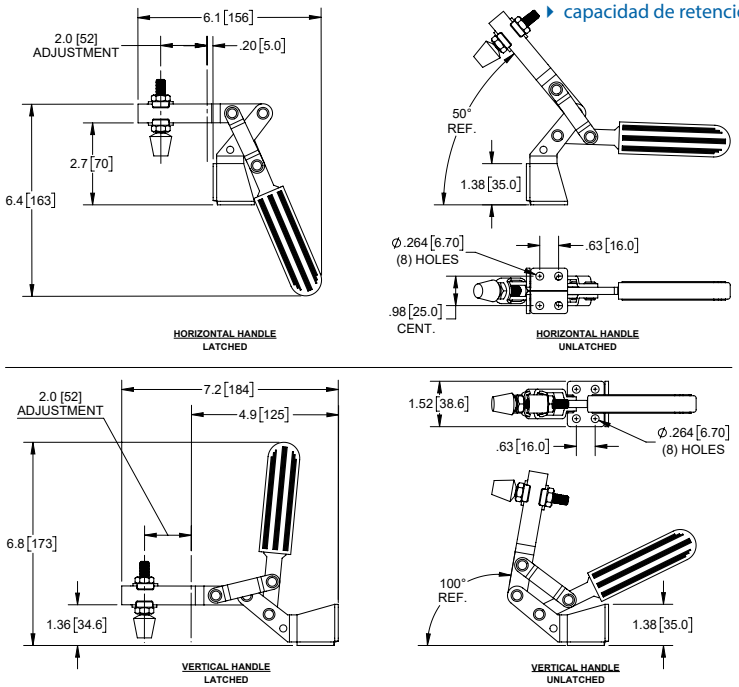

No. de Parte	Material	Acabado
J3327	acero	zinc

- empuñadura de plástico rojo y parachoques de goma
- capacidad de retención: 221 Lbs [100 Kg]

Abrazadera de Función Empujar/Jalar con Palanca en Posición de 45°

No. de Parte	Material	Acabado
J3321	acero	zinc

- empuñadura de plástico rojo
- base pintado de negro
- capacidad de retención: 501 Lbs [227 Kg]

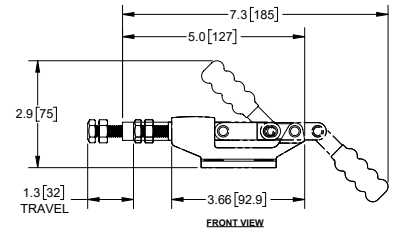

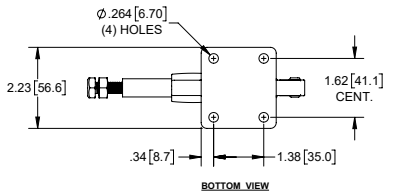



Abrazadera de Función Empujar/Jalar con Palanca en Posición de 45°

No. de Parte	Material	Acabado
J3322	acero	zinc

- empuñadura de plástico rojo
- base pintado de negro
- capacidad de retención: 851 Lbs [386 Kg]

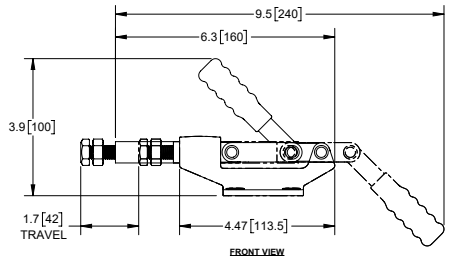

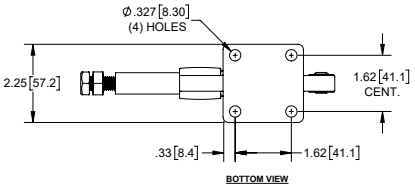



Abrazadera de Función Empujar/Jalar con Palanca en Posición de 90°

No. de Parte	Material	Acabado
J3323	acero	zinc

- empuñadura de plástico rojo
- base pintado de negro
- capacidad de retención: 851 Lbs [386 Kg]

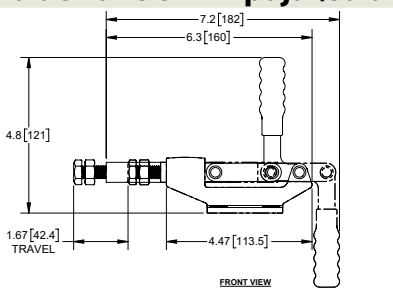

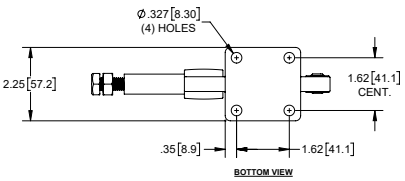



Abrazadera de Función Empujar/Jalar con Base Estampada & Palanca en Posición de 30°

No. de Parte	Material	Acabado
J3320	acero	zinc

- empuñadura de plástico rojo
- capacidad de retención: 300 Lbs [136 Kg]

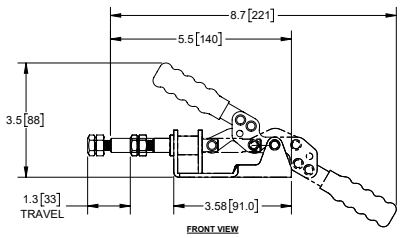

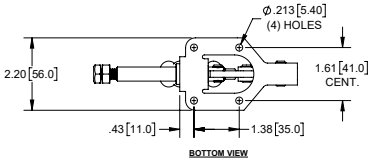



Abrazadera de Función Empujar/Jalar con Base Estampada & Palanca en Posición de 35°



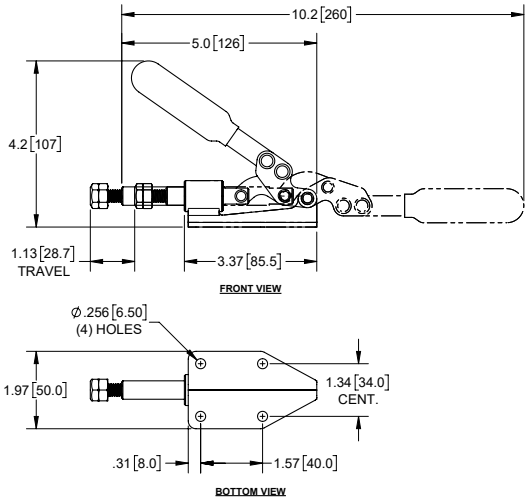

No. de Parte	Material	Acabado
J3324	acero	zinc

- empuñadura de plástico rojo
- capacidad de retención: 397 Lbs [180 Kg]

Abrazadera con Gancho Ajustable



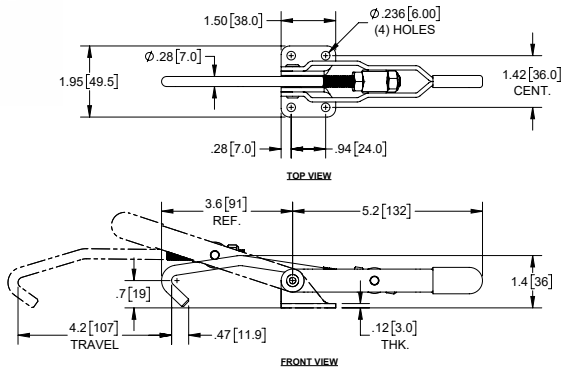

No. de Parte	Material	Acabado
J3325	acero	zinc

- empuñadura de plástico rojo
- capacidad de retención: 375 Lbs [170 Kg]

Abrazadera de Palanca de Bloqueo con Perno Tipo "U" Ajustable



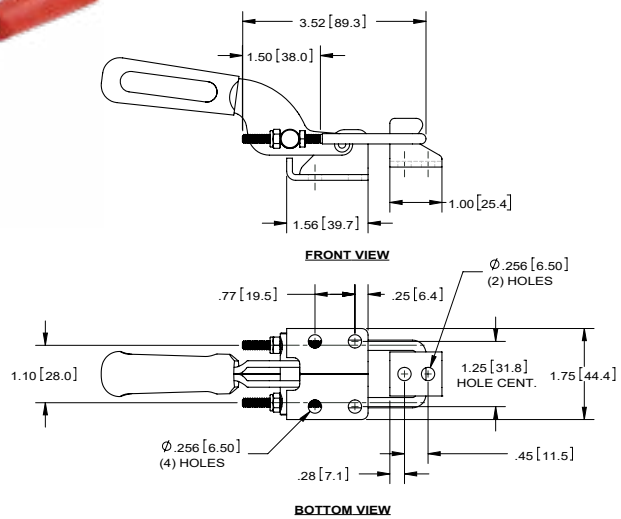

No. de Parte	Material	Acabado
J3109	acero inoxidable	natural

- empuñadura de plástico rojo
- capacidad de retención: 722 Lbs [350 Kg]

Abrazadera de Palanca de Bloqueo con Perno Tipo "U" Ajustable

No. de Parte	Material	Acabado
J3328	acero	zinc
NUEVO J3328SS	acero inoxidable	natural

- empuñadura de plástico rojo
- capacidad de retención: 701 Lbs [318 Kg]



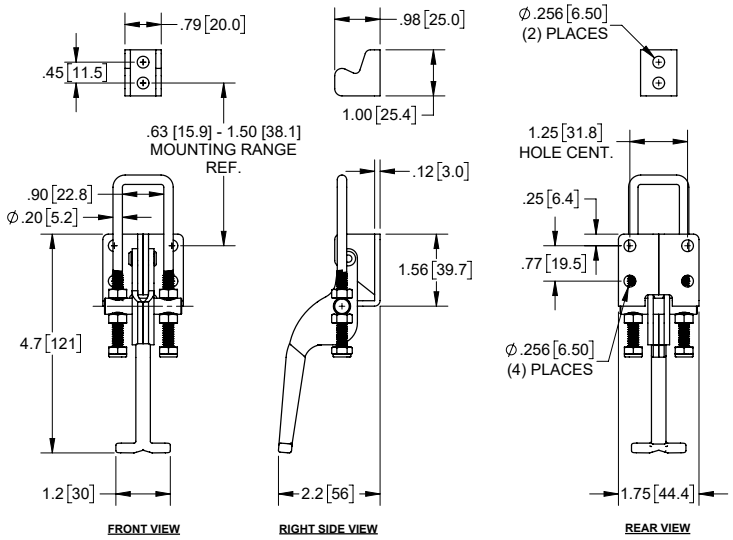

PRODUCTO NUEVO Abrazadera de Palanca de Bloqueo con Perno Tipo "U" Ajustable y Palanca de Pulgar

Numero de Parte	Material	Acabado
J3330	acero	zinc

- empuñadura de plástico rojo
- capacidad de retención: 2,182.6 Lbs. [990 Kg]



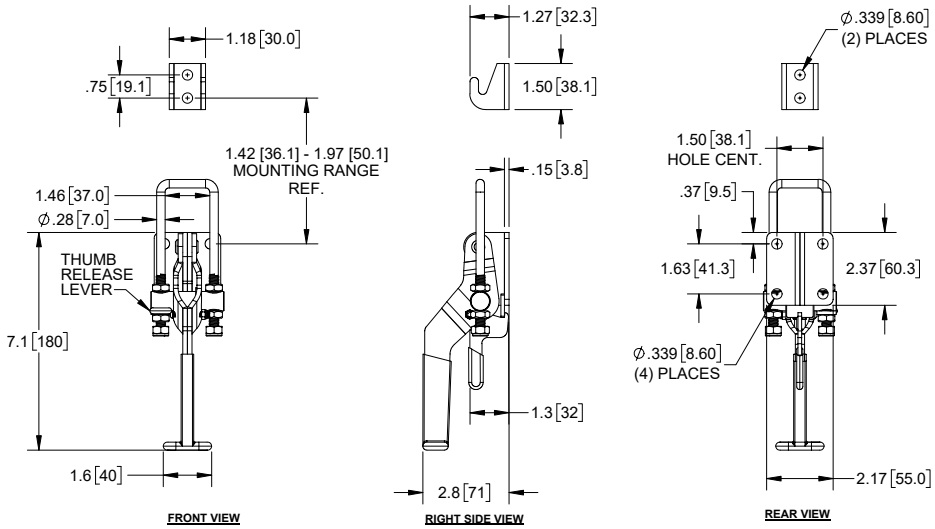

Cerraduras de Gabinete de Tres Puntos con Varillas Tubular

Detalles

- varillas fabricadas de acero tubular fuerte y ligero
- varillas pueden ser hechas en diferentes longitudes o con diferentes orificios siempre y cuando el volumen sea suficiente
- todo componente esta fabricado de acero zincado claro y se pueden ordenar por separado
- ver selección de manijas en las paginas 40-55

Juegos de Leva Central Ajustable

numero de parte 7080 incluye (2) varillas 18.83 [478.3]
numero de parte 7081 incluye (2) varillas 33.83 [859.3]
numero de parte 7082 incluye (2) varillas 45.83 [1164.1]

No.	No. de Parte	Descripción	Cant..
1	**701**	leva central de nylon ajustable	1
2	**710**	guía de varilla ajustable	2
3	**760**	Tornillo de hombro 5/16-18 x .60 [15.2]	2

- disponible en acero inoxidable como no. de parte **7082SS**



Leva Central Ajustable
no. de parte **701**

Juego de Leva Central Ajustable Con Collar

numero de parte 7090 incluye (2) varillas 18.83 [478.3]
numero de parte 7091 incluye (2) varillas 33.83 [859.3]
numero de parte 7092 incluye (2) varillas 45.83 [1164.1]

No.	No. de Parte	Descripción	Cant..
1	**701-01**	Leva central ajustable con collar	1
2	**710**	Guía de varilla ajustable	2
3	**760**	Tornillo de hombro 5/16-18 x .60 [15.2]	2



Leva Central Ajustable con Collar
no. de parte **701-01**

Juego de Leva Central Fija

numero de parte 7085 incluye (2) varillas 18.83 [478.3]
numero de parte 7086 incluye (2) varillas 33.83 [859.3]
numero de parte 7087 incluye (2) varillas 45.83 [1164.1]

No.	No. de Parte	Descripción	Cant..
1	**700**	Leva central fija	1
2	**710**	Guía de varilla ajustable	2
3	**760**	Tornillo de hombro 5/16-18 x .60 [15.2]	2



Leva Central Fija
no. de parte **700**

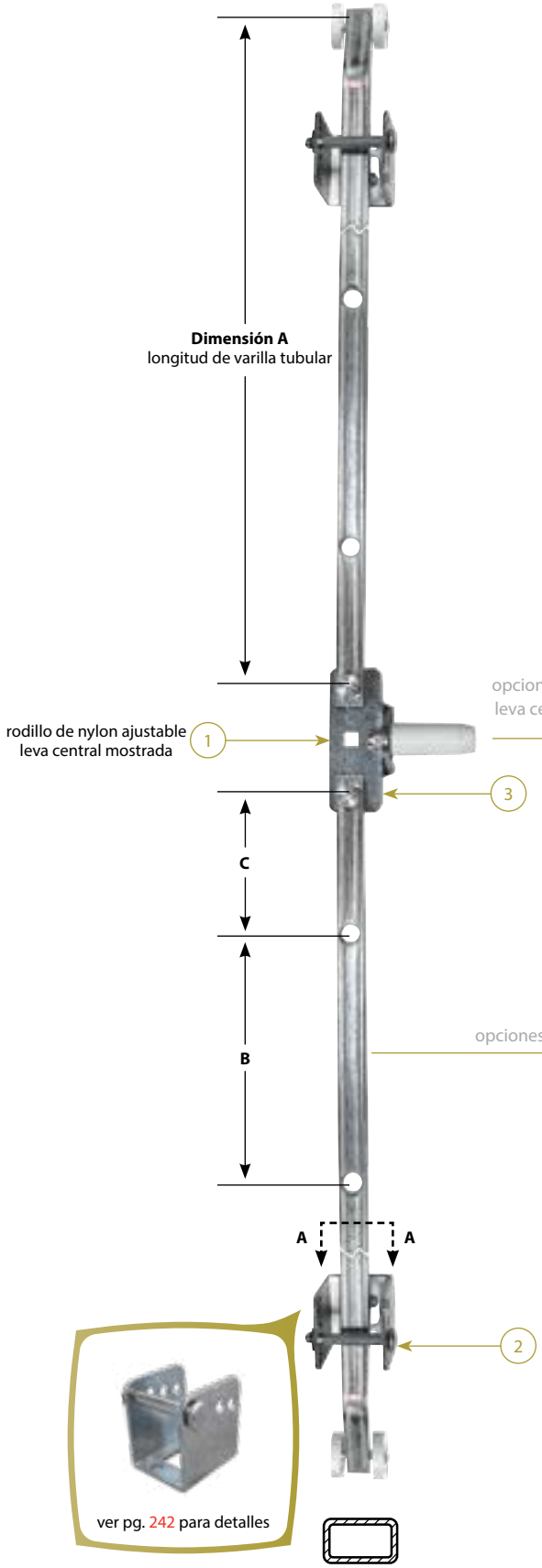

Cerraduras de Gabinete de Tres Puntos con Varillas Tubular

Construya su Propio Juego de Cerradura de Gabinete

708 - A - 762-11.375 → **No. de Parte de Ejemplo**

- no. de parte de varillas (2 pzas.) (ver opciones de varilla tubular abajo)
- estilo de leva
- no. de parte base incluye:
  - **710** guía de varilla ajustable (2pzas.)
  - **760** 5/16-18 tornillo de hombro (2pzas.)

Opciones de Leva Central

Opción	No. de Parte	Descripción
A	**700**	.60 [15.2] leva central con desplace
B	**700-01**	.187 [4.75] leva central con desplace
C	**701**	leva central rodante y ajustable de nylon
D	**701-01**	leva central rodante y ajustable de nylon con collar soldado

Opciones de Varilla Tubular

No. de Parte	Dimensión A	Dimensión B	Dimensión C	Material
762	18.83 [478.3]	6.00 [152.4]	3.00 [76.2]	acero
762SS	18.83 [478.3]	6.00 [152.4]	3.00 [76.2]	304SS
762-11.375	11.38 [289.1]	N/A	N/A	acero
762-12.875	12.88 [327.2]	N/A	N/A	acero
762-12.937	12.94 [328.7]	6.00	3.00	acero
762-15.75	15.75 [400.1]	N/A	N/A	acero
762-7.875	7.88 [200.2]	N/A	N/A	acero
765	33.83 [859.3]	6.00 [152.4]	6.00 [152.4]	acero
765SS	33.83 [859.3]	6.00 [152.4]	6.00 [152.4]	304SS
765-15.875	15.88 [403.4]	N/A	N/A	acero
765-15.937	15.94 [404.9]	6.00 [152.4]	6.00 [152.4]	acero
765-18.25	18.25 [463.6]	6.00 [152.4]	6.00 [152.4]	acero
765-18.875	18.88 [479.6]	N/A	N/A	acero
765-23.875	23.88 [606.6]	N/A	N/A	acero
765-24.875	24.88 [632.0]	6.00 [152.4]	6.00 [152.4]	acero
765-29.875	29.88 [759.0]	N/A	N/A	acero
765-9.875	9.88 [251.0]	N/A	N/A	acero
768	45.83 [1164.1]	3.00 [76.2]	3.00 [76.2]	acero
768SS-01	45.83 [1164.1]	3.00 [76.2]	3.00 [76.2]	304SS
768-21.875	21.88 [555.8]	N/A	N/A	acero
768-27.875	27.88 [708.2]	N/A	N/A	acero
768-30.06	30.06 [763.5]	N/A	N/A	acero
768-33.875	33.88 [860.6]	N/A	N/A	acero
768-38.875	38.88 [987.6]	N/A	N/A	acero
768-39.19	39.19 [995.4]	N/A	N/A	acero
768-41.50	41.50 [1054.1]	N/A	N/A	acero
768-41.875	41.88 [1063.8]	N/A	3.00	acero
768-44.375	44.38 [1127.3]	3.00 [76.2]	3.00 [76.2]	acero
769	49.00 [1244.6]	N/A	N/A	acero
768SS	sin orificios longitud de centro a punta de 46.21 [1173.7]			304SS

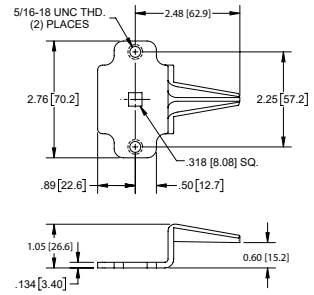

opción A
no. de parte 700

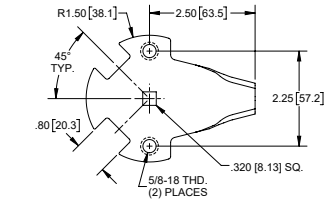

opción B
no. de parte 700-01

opción D
no. de parte 701-01

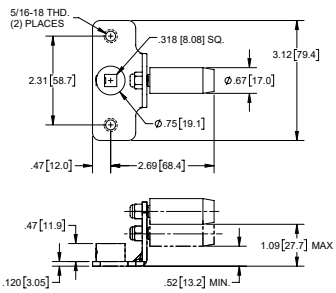

opción C
no de parte 701

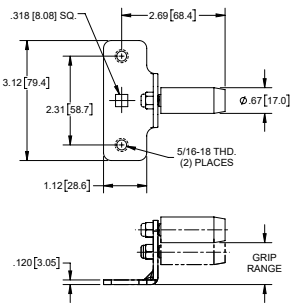

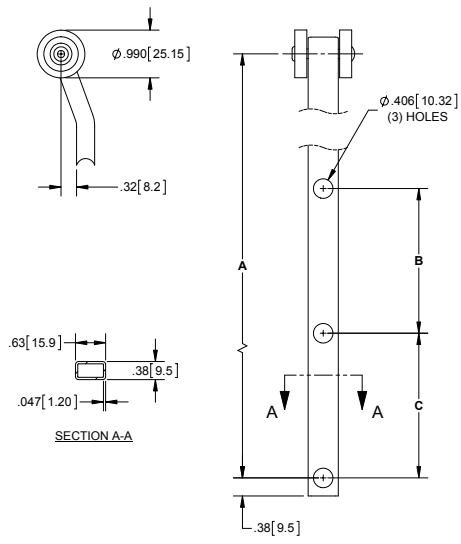

- instalación fácil
- rodillos de nylon para funcionamiento suave
- acabado de varillas de acero: zinc ▸ acabado de varillas de 304SS: natural
- ofrecemos longitud de varilla y/o orificios personalizados siempre y cuando el volumen sea suficiente

Cerraduras de Gabinete de Tres Puntos con Varillas de Canal

Cerradura de Gabinete de Tres Puntos con Varillas de Canal

- varillas fabricadas de acero de canal firme y ligero con acabado de zinc claro
- varillas pueden ser hechas en diferentes longitudes o con diferentes orificios siempre y cuando el volumen sea suficiente
- todo componente esta fabricado de acero con acabado de zinc claro y esta disponible por separado
- ver selección de manijas en las paginas 40-55

Juego de Leva Central Ajustable

numero de parte 7070 incluye (2) varillas 36.00 [914.4]
numero de parte 7071 incluye (2) varillas 47.44 [1205.0]

No.	No. de Parte	Descripción	Cant.
1	**701**	leva central rodante y ajustable de nylon	1
2	**702**	guía de varilla	2
3	**703**	tornillo de hombro 5/16-18 x .87 [22.1]	2



Leva Central Ajustable
no. de parte **701**

Juego de Leva Central Ajustable Con Collar

numero de parte 7073 incluye (2) varillas 36.00 [914.4]
numero de parte 7074 incluye (2) varillas 47.44 [1205.0]

No.	No. de Parte	Descripción	Cant.
1	**701-01**	leva central ajustable con collar	1
2	**702**	guía de varilla	2
3	**703**	5/16-18 x .87 [22.1] perno de resalto	2



Leva Central Ajustable con Collar
no. de parte **701-01**

Juego de Leva Central Fija

numero de parte 7075 incluye (2) varillas 36.00 [914.4]
numero de parte 7076 incluye (2) varillas 47.44 [1205.0]

No.	No. de Parte	Descripción	Cant.
1	**700**	leva central fija	1
2	**702**	guía de varilla	2
3	**703**	5/16-18 x .87 [22.1] perno de resalto	2



Leva Central Fija
no. de parte **700**

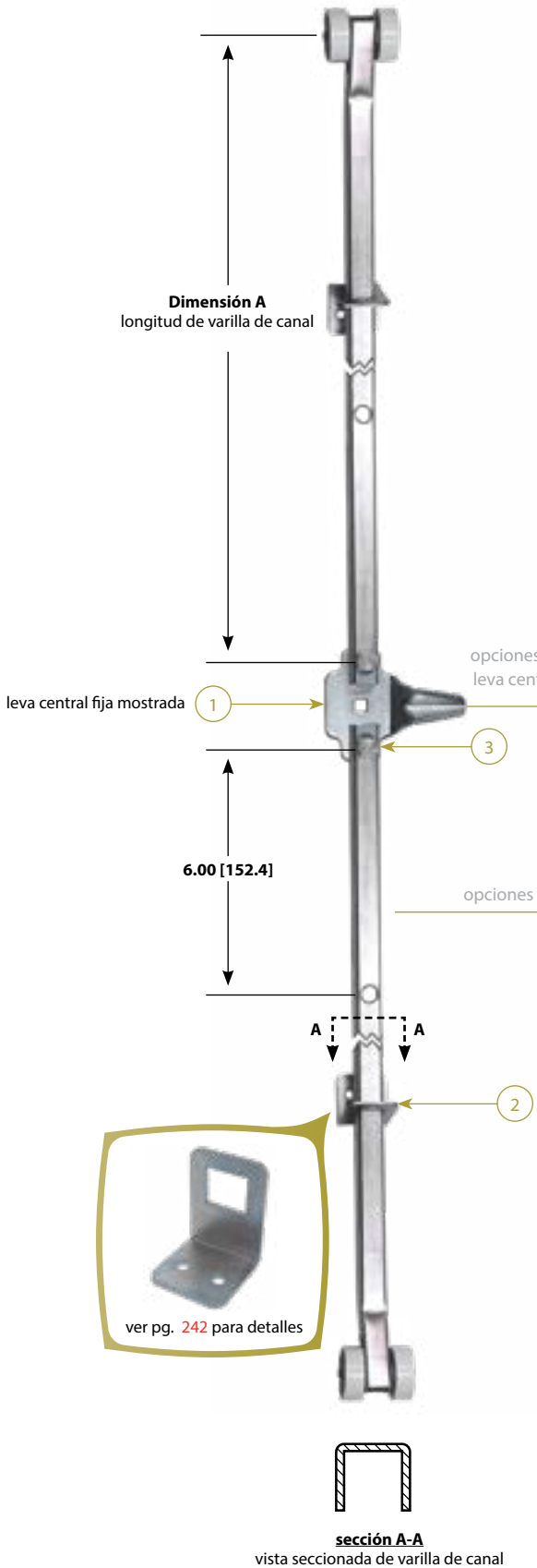

sección A-A
vista seccionada de varilla de canal

Cerraduras de Gabinete de Tres Puntos con Varillas de Canal

Construya su Propio Juego de Cerradura de Gabinete

707 - A - 704-36.00 → **No. de Parte de Ejemplo**

- no. de parte de varillas (2 pzas.) (ver opciones de varilla de canal abajo)
- estilo de leva
- no. de parte base incluye:
  - **702** guías de varilla (2 pzas.)
  - **703** 5/16-18 tornillo de hombro (2 pzas.)

Opciones de Leva Central		
Opción	**No. de Parte**	**Descripción**
A	**700**	.60 [15.2] leva central con desplace
B	**700-01**	.187 [4.75] leva central con desplace
C	**701**	leva central rodante y ajustable de nylon
D	**701-01**	leva central rodante y ajustable de nylon con collar soldado

Opciones de Varilla de Canal	
No. de Parte	**Dimensión A**
704*	36.00 [914.4]
704-24.20*	24.20 [614.9]
705*	47.44 [1205.0]
705-01*	37.08 [941.8]
705-02*	41.70 [1059.2]
705-05	9.88 [251.0]
705-06	12.88 [327.2]
705-07	15.88 [403.4]
705-08	18.88 [479.6]
705-09	22.00 [558.8]
705-10	21.88 [555.8]
705-11	18.25 [463.6]
705-12	24.88 [632.0]
705-13	27.50 [698.5]
705-14	27.88 [708.2]
705-15	33.50 [850.9]
705-16	33.88 [860.6]
705-17	45.50 [1155.7]
705-18	38.72 [983.5]
705-22	23.88 [606.6]
705-23	11.38 [289.1]
705-24	12.94 [328.7]
705-25	15.94 [404.9]
705-26	7.88 [200.2]
705-27	38.88 [987.6]
705-28	29.88 [759.0]

- * estas partes tienen un orificio de montaje secundario
- instalación fácil
- rodillos de plástico de alto impacto para funcionamiento suave
- fabricadas de acero de canal firme y ligero con acabado de zinc claro
- ofrecemos longitud de varilla y/o orificios personalizados siempre y cuando el volumen sea suficiente

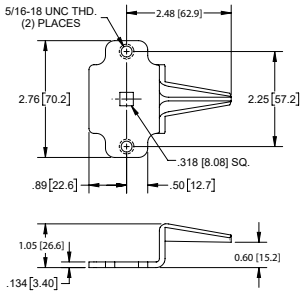

opción A
no. de parte 700

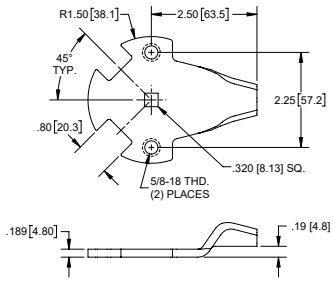

opción B
no. de parte 700-01

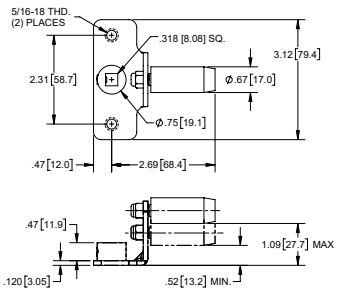

opción D
no. de parte 701-01

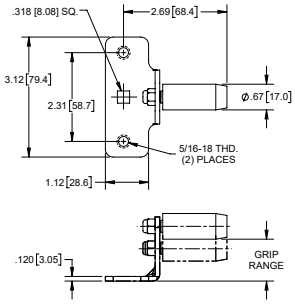

opción C
no de parte 701

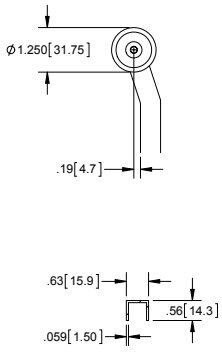

SECTION A-A

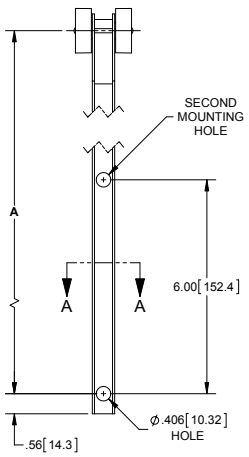

Guía de Varilla Fija



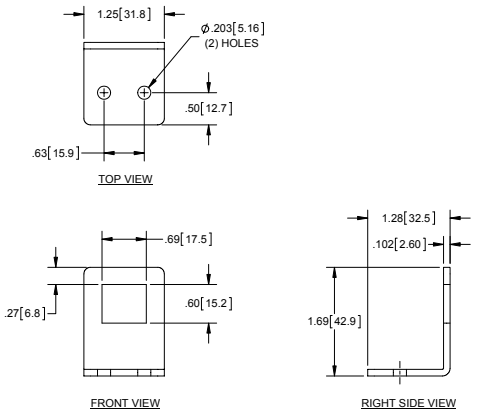

No. de Parte	Material	Acabado
702	acero	zinc

▸ utilizada en varillas tubulares en la pagina 239

Guía de Varilla Fija



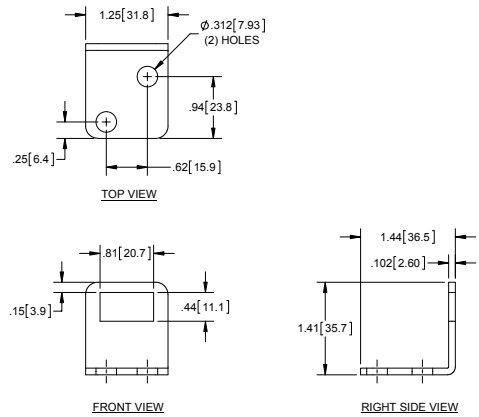

No. de Parte	Material	Acabado
702-01	acero	zinc

▸ utilizada en varillas tubulares en la pagina 239

Guía de Varilla Ajustable



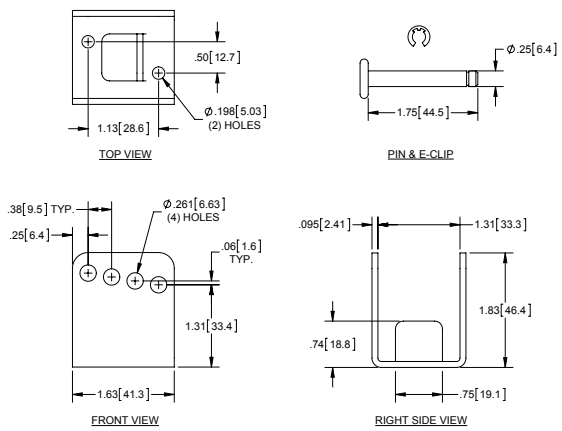

No. de Parte	Material	Acabado
710	acero	zinc
710SS	304SS	pasivado
710A	guía de aluminio & pasador de 304SS	desbastado
711	acero	guía natural & pasador acabado zinc

▸ utilizada en varillas tubulares en la pagina 239

Tornillos de Hombro Para Levas Centrales



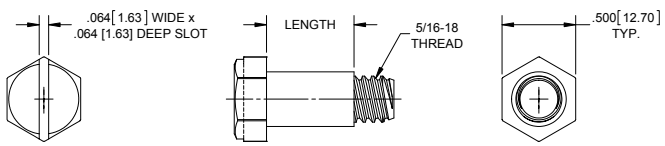

No. de Parte	Longitud	Material	Acabado
703	.594 [15.09]	acero	zinc
760	.391 [9.93]	acero	zinc
760SS	.391 [9.93]	304SS	desbastado

▸ no. de parte **703** es utilizada en varillas de canal en la pagina 241

▸ no. de parte **760** y **760SS** es utilizada en varillas tubulares en la pagina 239

Leva Central con Desplace

No. de Parte	Material	Acabado
700-01	acero	zinc

- ver la pagina anterior para tornillo de hombro
- para uso con manijas de eje cuadrado de .313 [8.00]

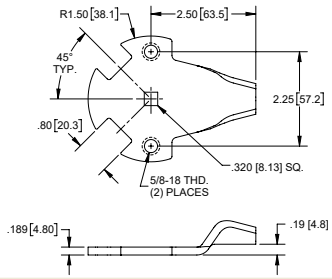



Levas Central con Desplace

No. de Parte	Material	Acabado	A	B	C
700	acero	zinc	2.48 [63.0]	.60 [15.2]	1.05 [26.7]
700-03			2.65 [67.3]	.50 [12.7]	.97 [24.6]
700-06			2.65 [67.3]	.50 [12.7]	n/a

- ver la pagina anterior para tornillo de hombro
- para uso con manijas de eje cuadrado de .313 [8.00]

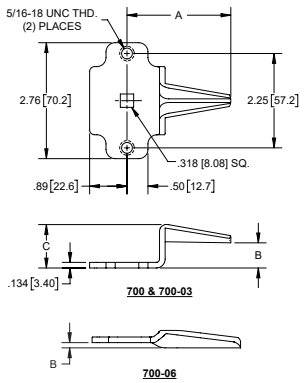



Leva Central con Desplace y Collar

No. de Parte	Material	Acabado
700-02	acero	zinc

- ver la pagina anterior para tornillo de hombro
- para uso con manijas de eje cuadrado de .313 [8.00]

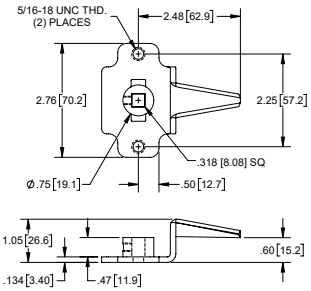



Levas Centrales Ajustables

No. de Parte	Material	Acabado	Rango de Agarre
701	acero	zinc	.52 [13.2] - 1.09 [27.7]
701SS	304SS	natural	.52 [13.2] - 1.09 [27.7]
701-10	acero	zinc	.13 [3.2] - 1.09 [27.7]

- ver la pagina anterior para tornillo de hombro
- para uso con manijas de eje cuadrado de .313 [8.00]

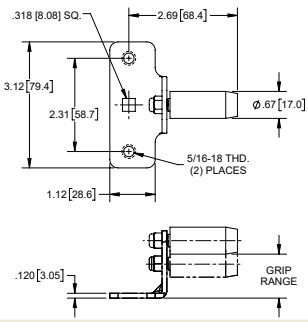



Leva Central Ajustable con Collar

No. de Parte	Material	Acabado
701-01	acero	zinc

- ver la pagina anterior para tornillo de hombro
- para uso con manijas de eje cuadrado de .313 [8.00]

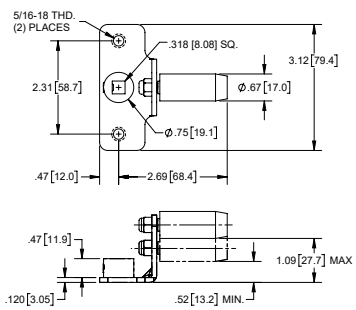



Juego de Sujetador NEMA Estándar 316SS

Detalles
todas las partes cumplen con los requisitos NEMA 12
todo componente esta disponible por separado





Juego No. de Parte14SS - Sujetador de Acero Inoxidable de 1/4-20

No.	No. de Parte	Cant.	Descripción
1	**X1401**	1	sujetador estándar de acero inoxidable
2	**X1402-01**	1	resorte de 316SS
3	**X1403-01**	1	arandela Ø.63 [15.9] de 316SS
4	**X1404-03**	1	tornillo 1/4-20 x .75 [19.1] de 316SS, cabeza hexagonal ranurada

Juego No. de Parte 14SS01 - Sujetador de Acero Inoxidable de 1/4-28

No.	No. de Parte	Cant.	Descripción
1	**X1401**	1	sujetador estándar de acero inoxidable
2	**X1402-01**	1	resorte de 316SS
3	**X1403-01**	1	arandela Ø.63 [15.9] de 316SS
4	**X1405-03**	1	tornillo 1/4-28 x .75 [19.1] de 316SS, cabeza hexagonal ranurada

Juego No. de Parte 14ZN - Sujetador de Acero de 1/4-20

No.	No. de Parte	Cant.	Descripción
1	**X1400**	1	sujetador estándar de acero acabado en zinc
2	**X1402-01**	1	resorte de 316SS
3	**X1403-01**	1	arandela Ø.63 [15.9] de 316SS
4	**X1404-03**	1	tornillo 1/4-20 x .75 [19.1] de 316SS, cabeza hexagonal ranurada

Juego No. de Parte 14ZN01 - Sujetador de Acero de 1/4-28

No.	No. de Parte	Cant.	Descripción
1	**X1400**	1	sujetador estándar de acero acabado en zinc
2	**X1402-01**	1	resorte de 316SS
3	**X1403-01**	1	arandela Ø.63 [15.9] de 316SS
4	**X1405-03**	1	tornillo 1/4-28 x .75 [19.1] de 316SS, cabeza hexagonal ranurada

Juego No. de Parte 14SST - Sujetador de Acero Inoxidable de 1/4-20

No.	No. de Parte	Cant.	Descripción
1	**X1400-03**	1	sujetador estándar de 316SS
2	**X1402-01**	1	resorte de 316SS
3	**X1403-01**	1	arandela Ø.63 [15.9] de 316SS
4	**X1404-03**	1	tornillo 1/4-20 x .75 [19.1] de 316SS, cabeza hexagonal ranurada

Juego No. de Parte 14SST01 - Sujetador de 316SS de 1/4-28

No.	No. de Parte	Cant.	Descripción
1	**X1400-03**	1	sujetador estándar de 316SS
2	**X1402-01**	1	resorte de 316SS
3	**X1403-01**	1	arandela Ø.63 [15.9] de 316SS
4	**X1405-03**	1	tornillo 1/4-28 x .75 [19.1] de 316SS, cabeza hexagonal ranurada

Sujetador Estándar NEMA

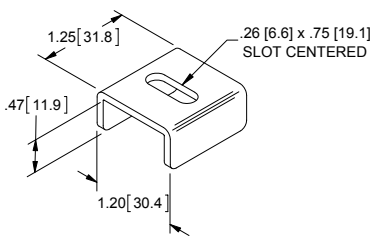

No. de Parte	Material	Acabado	Espesor de Material
X1400	acero	zinc	.098 [2.49]
X1401	304SS	desbastado	.098 [2.49]
X1400-03	316SS	desbastado	.098 [2.49]

316SS

Juego de Sujetador NEMA con Gancho

Juego no. de parte 1491SS - Sujetador de Acero Inoxidable de 1/4-20

No.	No. de Parte	Cant.	Descripción
1	**1490SS**	1	sujetador con gancho de acero inoxidable
2	**X1402-01**	1	resorte de 316SS
3	**X1403-01**	1	arandela Ø.63 [15.9] de 316SS
4	**X1404-03**	1	tornillo 1/4-20 x .75 [19.1] de 316SS, cabeza hexagonal ranurada

Juego no. de parte 1491SS01 - Sujetador de Acero Inoxidable de 1/4-28

No.	No. de Parte	Cant.	Descripción
1	**1490SS**	1	sujetador con gancho de acero inoxidable
2	**X1402-01**	1	resorte de 316SS
3	**X1403-01**	1	arandela Ø.63 [15.9] de 316SS
4	**X1405-03**	1	tornillo 1/4-28 x .75 [19.1] de 316SS, cabeza hexagonal ranurada

Juego no. de parte1491ZN - Sujetador de Acero de 1/4-20

No.	No. de Parte	Cant.	Descripción
1	**1490ZN**	1	sujetador con gancho de acero zincado
2	**X1402-01**	1	resorte de 316SS
3	**X1403-01**	1	arandela Ø.63 [15.9] de 316SS
4	**X1404-03**	1	tornillo 1/4-20 x .75 [19.1] de 316SS, cabeza hexagonal ranurada

Juego no. de parte 1491ZN01 - Sujetador de Acero de 1/4-28

No.	No. de Parte	Cant.	Descripción
1	**1490ZN**	1	sujetador con gancho de acero zincado
2	**X1402-01**	1	resorte de 316SS
3	**X1403-01**	1	arandela Ø.63 [15.9] de 316SS
4	**X1405-03**	1	tornillo 1/4-28 x .75 [19.1] de 316SS, cabeza hexagonal ranurada

Juego no. de parte 1491SS04 - Sujetador de 316SS de 1/4-28

No.	No. de Parte	Cant.	Descripción
1	**1490SS01**	1	sujetador con gancho de 316SS
2	**X1402-01**	1	resorte de 316SS
3	**X1403-01**	1	arandela Ø.63 [15.9] de 316SS
4	**X1405-03**	1	tornillo 1/4-28 x .75 [19.1] de 316SS, cabeza hexagonal ranurada

Detalles

- todas las partes cumplen con los requisitos NEMA 4
- todo componente esta disponible por separado





Sujetador con Gancho NEMA

No. de Parte	Material	Acabado	Espesor de Material
1490ZN	acero	zinc	.095 [2.41]
1490SS	304SS	desbastado	.095 [2.41]
1490SS01	316SS	desbastado	.095 [2.41]

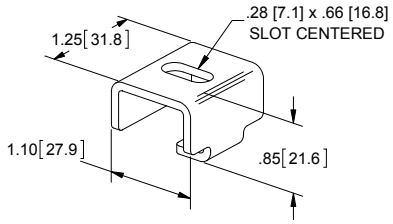

Juego de Sujetador NEMA con Enganche

316SS

Detalles
todas las partes cumplen con los requisitos NEMA 4
todo componente es disponible por separado



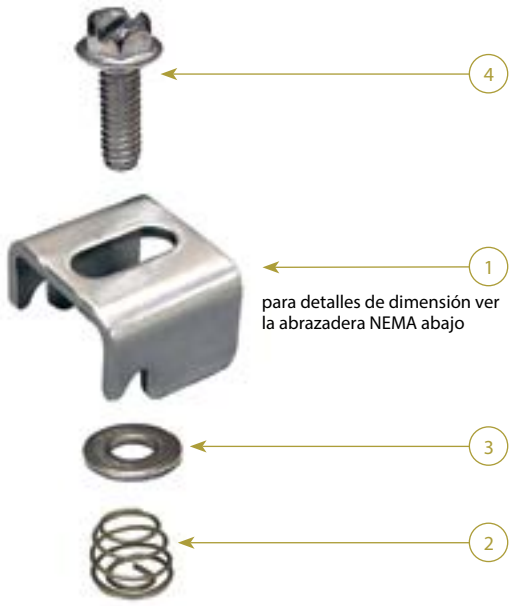

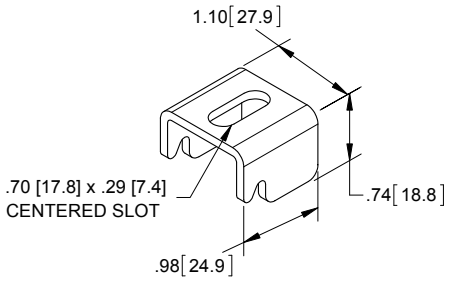

sujetador con enganche

Juego No. de Parte 1492SS - Sujetador de Acero Inoxidable de 1/4-20

No.	No. de Parte	Cant.	Descripción
1	**X1407SS**	1	sujetador con enganche de 304SS
2	**X1402-01**	1	resorte de 316SS
3	**X1403-01**	1	arandela Ø.63 [15.9] de 316SS
4	**X1404-03**	1	tornillo 1/4-20 x .75 [19.1] de 316SS, cabeza hexagonal ranurada

Juego No. de Parte 1492SS01 - Sujetador de Acero Inoxidable de 1/4-28

No.	No. de Parte	Cant.	Descripción
1	**X1407SS**	1	sujetador con enganche de 304SS
2	**X1402-01**	1	resorte de 316SS
3	**X1403-01**	1	arandela Ø.63 [15.9] de 316SS
4	**X1405-03**	1	tornillo 1/4-28 x .75 [19.1] de 316SS, cabeza hexagonal ranurada

Juego No. de Parte 1492ZN - Sujetador de Acero de 1/4-20

No.	No. de Parte	Cant.	Descripción
1	**X1407ZN**	1	sujetador con enganche zincado
2	**X1402-01**	1	resorte de 316SS
3	**X1403-01**	1	arandela Ø.63 [15.9] de 316SS
4	**X1404-03**	1	tornillo 1/4-20 x .75 [19.1] de 316SS, cabeza hexagonal ranurada

Juego No. de Parte 1492ZN01 - Sujetador de Acero de 1/4-28

No.	No. de Parte	Cant.	Descripción
1	**X1407ZN**	1	sujetador con enganche con acabado en zinc
2	**X1402-01**	1	resorte de 316SS
3	**X1403-01**	1	arandela Ø.63 [15.9] de 316SS
4	**X1405-03**	1	tornillo 1/4-28 x .75 [19.1] de 316SS, cabeza hexagonal ranurada

Juego No. de Parte 1492SS05 - Sujetador de 316SS de 1/4-20

No.	No. de Parte	Cant.	Descripción
1	**X1407SS01**	1	sujetador con enganche de 316SS
2	**X1402-01**	1	resorte de 316SS
3	**X1403-01**	1	arandela Ø.63 [15.9] de 316SS
4	**X1404-03**	1	tornillo 1/4-20 x .75 [19.1] de 316SS, cabeza hexagonal ranurada

Juego No. de Parte 1492SS04 - Sujetador de 316SS de 1/4-28

No.	No. de Parte	Cant.	Descripción
1	**X1407SS01**	1	sujetador con enganche de 316SS
2	**X1402-01**	1	resorte de 316SS
3	**X1403-01**	1	arandela Ø.63 [15.9] de 316SS
4	**X1405-03**	1	tornillo 1/4-28 x .75 [19.1] de 316SS, cabeza hexagonal ranurada

316SS

Juego de Sujetador NEMA Con Gancho y Palanca

Juego No. de Parte 15ZN - Palanca de Acero de 1/4-28

No. de Parte	Cant.	Descripción
1450ZN	1	palanca de ajuste de 1/4-28 de Acero
1490ZN	1	sujetador con gancho Zincado
X1402-01	1	resorte de 316SS
X1403-01	1	arandela Ø.63 [15.9] de 316SS
X1406-01	1	arandela Ø.50 [12.7] de 316SS

Detalles

- todas las partes cumplen con los requisitos NEMA 12
- todo componente es disponible por separado



Juego no. de parte 15SS - Palanca de Acero Inoxidable de 1/4-28

No. de Parte	Cant.	Descripción
1450SS	1	palanca de ajuste de 1/4-28 de 304SS
1490SS	1	sujetador con gancho 304SS
X1402-01	1	resorte de 316SS
X1403-01	1	arandela Ø.63 [15.9] de 316SS
X1406-01	1	arandela Ø.50 [12.7] de 316SS

Juego no. de parte 15SS01 - Palanca de Acero Inoxidable de 1/4-20

No. de Parte	Cant.	Descripción
1451SS	1	palanca de ajuste de 1/4-20 de 304SS
1490SS	1	sujetador con gancho de 304SS
X1402-01	1	resorte de 316SS
X1403-01	1	arandela Ø.63 [15.9] de 316SS
X1406-01	1	arandela Ø.50 [12.7] de 316SS



Juego no. de parte 15SS02 - Palanca de 316SS de 1/4-28

No. de Parte	Cant.	Descripción
1450SS-02	1	palanca de ajuste de 1/4-28, 316SS
1490SS01	1	sujetador con gancho 316SS
X1402-01	1	resorte de 316SS
X1403-01	1	arandela Ø.63 [15.9] de 316SS
X1406-01	1	arandela Ø.50 [12.7] de 316SS

Palanca de Ajuste NEMA

No. de Parte	Material.	Acabado	Roscado	Espesor de Material
1450ZN	acero	zinc	1/4-28	.074 [1.88]
1450SS	304SS	natural	1/4-28	.074 [1.88]
1451SS	304SS	natural	1/4-20	.074 [1.88]
1450SS-02	316SS	natural	1/4-28	.074 [1.88]

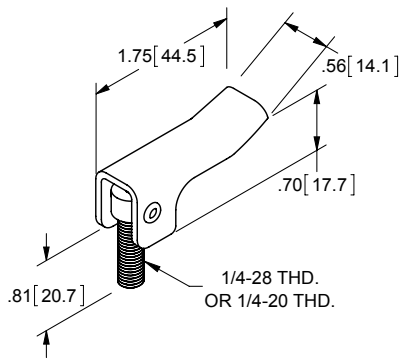

Juegos de Aldaba y Grapa con Porta-candado



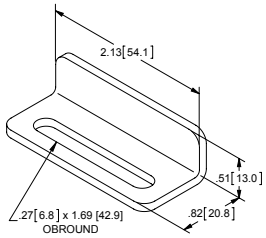

Juego No. de Parte 1801 - Acero

No. de Parte	Cant.	Descripción
180	1	aldaba para candado de acero desbastado, .102 [2.59]
181	1	grapa para candado de acero natural, .074 [1.88]

Juego No. de Parte 1801SS - Acero Inoxidable

No. de Parte	Cant.	Descripción
180SS	1	aldaba para candado de 304SS desbastado, .102 [2.59]
18101SS	1	grapa para candado de 304SS desbastado, .074 [1.88]



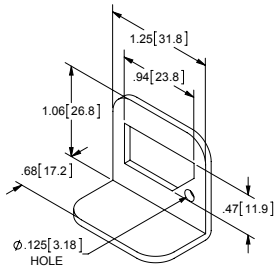

Juego No. de Parte 1801SS-01 - 316SS

No. de Parte	Cant.	Descripción
180SS-01	1	aldaba para candado de 316SS desbastado, .102 [2.59]
18101SS-01	1	grapa para candado de 316SS desbastado, .074 [1.88]

Juego no. de parte 1801A - Aluminio

No. de Parte	Cant.	Descripción
180A	1	aldaba para candado de aluminio desbastado, .102 [2.59]
181A	1	grapa para candado de aluminio desbastado, .074 [1.88]

componentes de juegos también disponibles por separado

Pies de Montaje



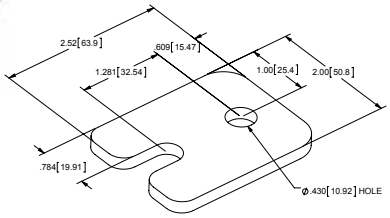

No. de Parte	Material	Acabado	Espesor de Material
183	acero	natural	.189 [4.80]
18301SS	304SS	natural	.135 [3.43]
18301SS-01	316SS	natural	.118 [3.00]
183A	aluminio	natural	.197 [5.00]

Sujetadores NEMA



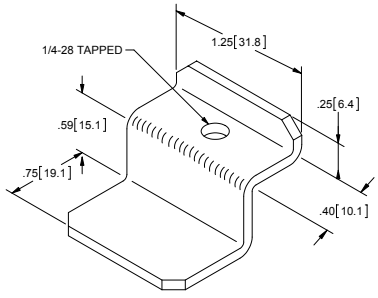

No. de Parte	Material	Acabado	Roscado	Espesor de Material
187	acero	natural	1/4-28	.090
18701SS	304SS	natural	1/4-28	.090
18701SST	316SS	natural	1/4-28	.090

Sujetadores de Puerta NEMA

No. de Parte	Material	Acabado	Roscado	Espesor de Material
185	acero	desbastado	1/4-20	.105
185SS	304SS	desbastado	1/4-20	.105
185SS01	316SS	desbastado	1/4-20	.105
18501	acero	desbastado	1/4-28	.105
18501SS	304SS	desbastado	1/4-28	.105
18502SS	316SS	natural	1/4-28	.105
185A	aluminio	desbastado	1/4-20	.105
18501A	aluminio	desbastado	1/4-28	.105

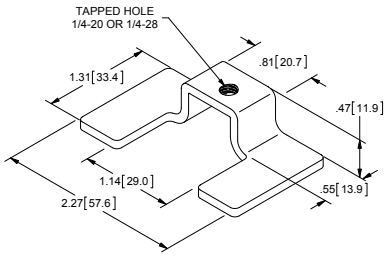



Sujetadores de Puerta NEMA

No. de Parte	Material	Acabado	Roscado	Espesor de Material
186	acero	natural	1/4-20	.098
186SS	304SS	natural	1/4-20	.098
18601	acero	natural	1/4-28	.098
18601SS	304SS	natural	1/4-28	.098

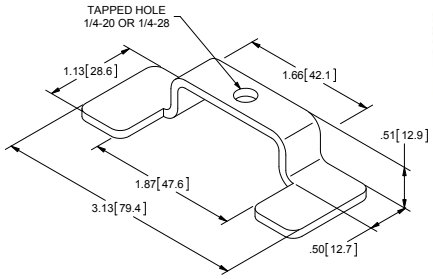



Sujetadores JIC con Proyecciones para Soldar

No. de Parte	Material	Acabado	Roscado	Espesor de Material
188	acero	desbastado	1/4-20	.098
188SS	304SS	desbastado	1/4-20	.098
188A	aluminio	desbastado	1/4-20	.098
18801	acero	desbastado	1/4-28	.098
18801SS	304SS	desbastado	1/4-28	.098
18801A	aluminio	desbastado	1/4-28	.098

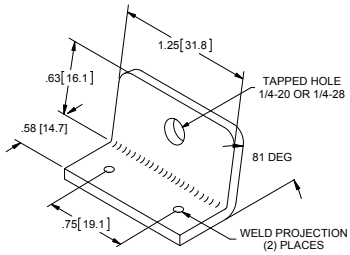



Sujetadores JIC

No. de Parte	Material	Acabado	Roscado	Espesor de Material
18802	acero	desbastado	1/4-20	.098
18802SS	304SS	natural	1/4-20	.098
18803	acero	natural	1/4-28	.098
18803SS	304SS	natural	1/4-28	.098
18804SS	316SS	natural	1/4-28	.098
18803A	aluminio	natural	1/4-28	.098

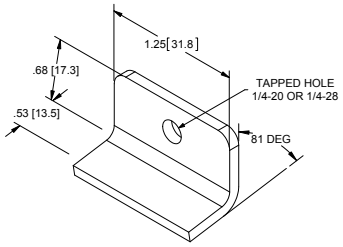



Sujetadores JIC



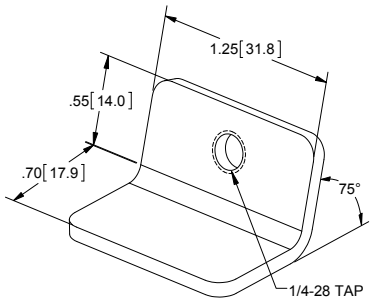

No. de Parte	Material	Acabado	Roscado	Espesor de material
182	acero	natural	1/4-28	.098 [2.50]
182SS	304SS	desbastado	1/4-28	.105 [2.67]
182SS01	316SS	desbastado	1/4-28	.105 [2.67]

Bisagras Desmontables JIC



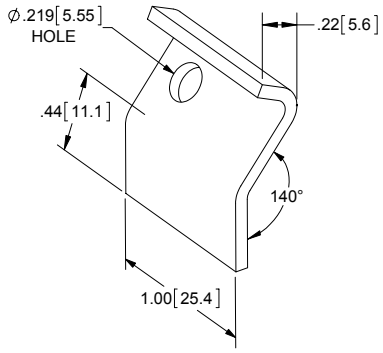

No. de Parte	Material	Acabado	Espesor de Material
184	acero	natural	.075 [1.91]
184ss	304SS	desbastado	.075 [1.91]
184a	aluminio	desbastado	.075 [1.91]
184ss01	316SS	desbastado	.075 [1.91]

Sujetadores de Cubierta JIC



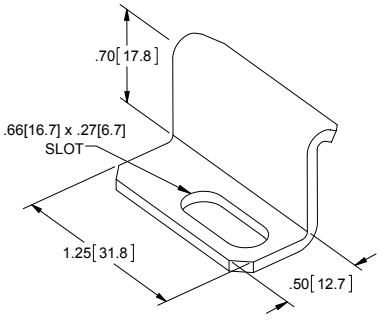

No. de Parte	Material	Acabado	Espesor de Material
16ZN	acero	zinc amarillo	.074 [1.88]
16SS	304SS	desbastado	.074 [1.88]
16SS-01	316SS	desbastado	.074 [1.88]

Grapas Porta-candado JIC



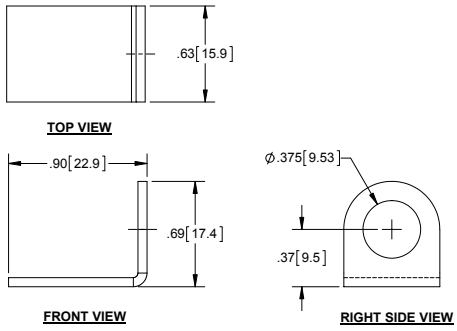

No. de Parte	Material	Acabado	Espesor de Material
J3061	acero	natural	.063 [1.60]
J3061SS	304SS	desbastado	.063 [1.60]

Grapas Porta-candado JIC



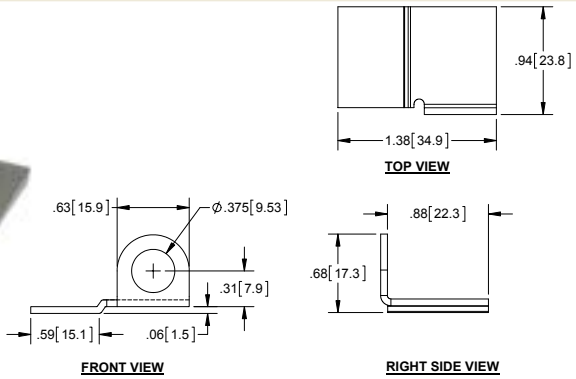

No. de Parte	Material	Acabado	Espesor de Material
J3060	acero	natural	.063 [1.60]
J3060SS	304SS	desbastado	.063 [1.60]

316SS Resorte

No. de Parte	Material	Acabado
X1402-01	316SS	natural



316SS Arandela con Ø.63 [15.9] x .05 [1.3] de Espesor

No. de Parte	Material	Acabado
X1403-01	316SS	natural



316SS Tornillo Sujetador de Cubierta JIC

No. de Parte	Tamaño	Material	Acabado
X1404-03	1/4-20	316SS	natural
X1405-03	1/4-28	316SS	natural



Abrazadera JIC de Acción Rápida

No. de Parte	Material	Acabado
2185ZN	acero	cromado de zinc amarillo
2185SS	304SS	desbastado
2185SS01	316SS	desbastado



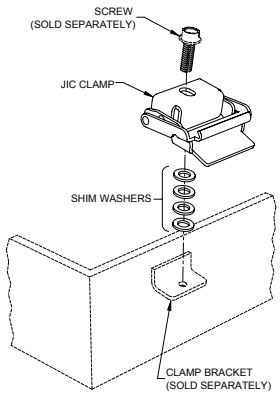

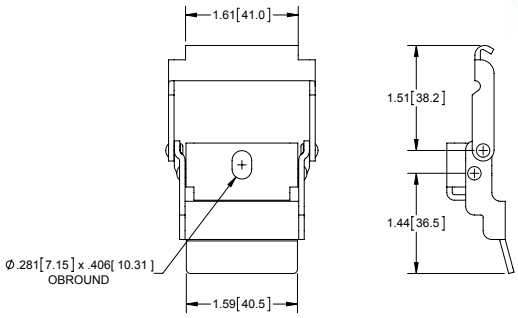

OPEN POSITION

Anillo Sellador para Medidor

No. de Parte	Componente	Descripción
J2014	anillo (ring)	.043 [1.09] aluminio, anodizado claro
	sujetador (bracket)	.043 [1.09] aluminio, anodizado claro
	seguro (clip)	.093 [2.36] acero, zinc con cromado amarillo
	tornillo (screw)	roscado UNS 1/4-24 acero, zinc con cromado amarillo

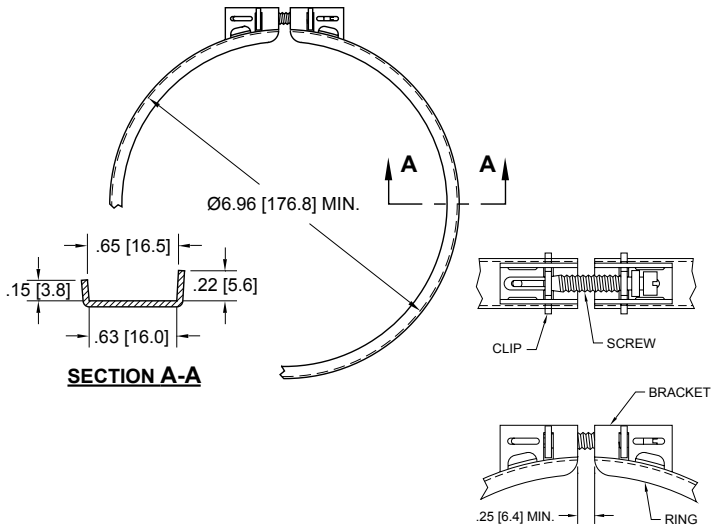

Juego de Tope de Puerta

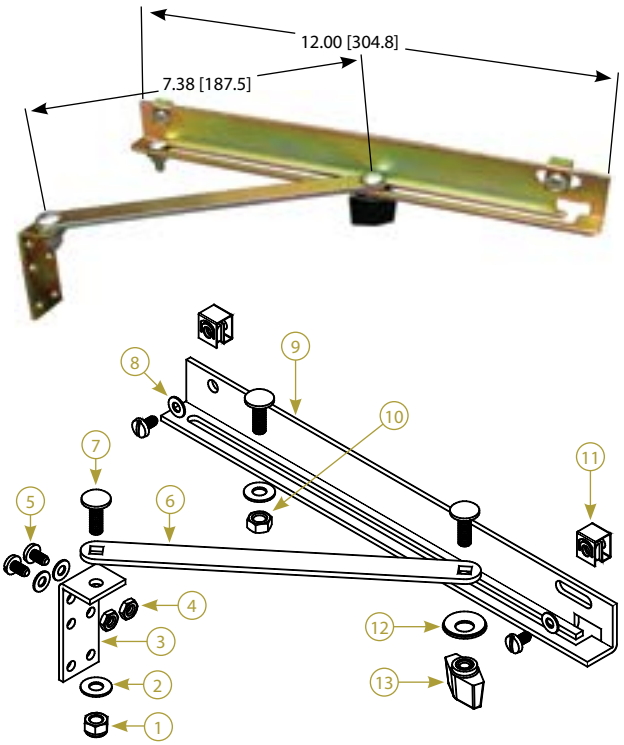

No. de Parte	No.	Descripción	Material	Acabado	Cant.
1460ZN	1	tuerca con sello de nylon de 1/4-20	18-8SS	natural	1
	2	arandela de 1/4" x Ø.63 [15.9] x .039 [1.00] de espesor	304SS	desbastado	2
	3	sujetador para puerta	acero	zinc	1
	4	tuerca hexagonal 10-32	18-8SS	natural	2
	5	tornillo de 10-32 x .38 [9.5]	18-8SS	natural	4
	6	brazo de tope	acero	zinc	1
	7	tornillo de carruaje de 14/-20 x .75 [19.1]	18-8SS	natural	3
	8	arandela #10 x Ø.44 [11.1] x .032 [.80] de espesor	nylon	natural	4
	9	soporte de montaje	acero	zinc	1
	10	arandela hexagonal de 1/4-20	18-8SS	natural	1
	11	tuerca de broche	acero	zinc	2
	12	arandela con sello	18-8SS / neopreno	desbastado / negro	1
	13	perilla de aleta	fenólico	negro	1

- bloquear en cualquier posición con la perilla tipo mariposa

Juego de Tope de Puerta de Acero

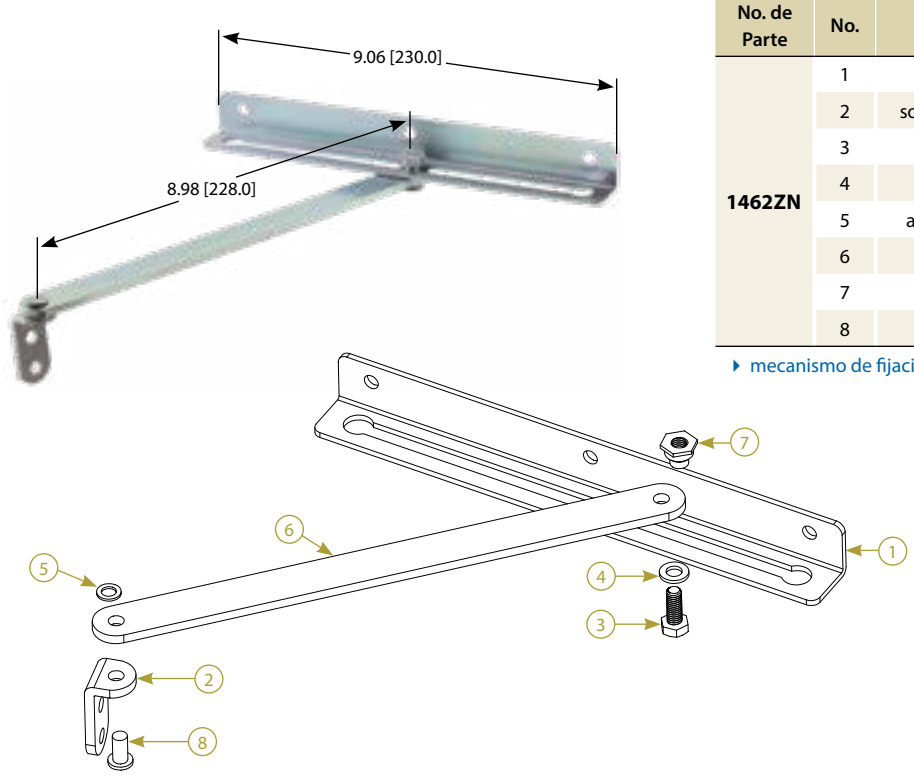

No. de Parte	No.	Descripción	Material	Acabado	Cant.
1462ZN	1	base aldaba	acero	zinc	1
	2	soporte de montaje	acero	zinc	1
	3	tornillo M6 X 1.0	acero	zinc	1
	4	arandela grande	acero	zinc	1
	5	arandela pequeña	acero	zinc	1
	6	aldaba giratoria	acero	zinc	1
	7	perno	acero	zinc	1
	8	pasador	acero	zinc	1

- mecanismo de fijación bloquea posición en el extremo

Cerradura de Empuje

No. de Parte	Material	Acabado
1140	acero	cromo texturado

- incluye (1) llave de latón

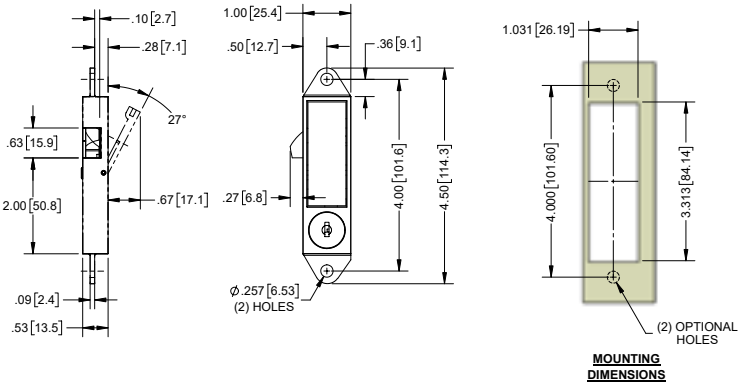



Cerraduras Para Panel de Control

No. de Parte	Código de Llave (2 Llaves)	Derecha o Izquierda	Acabado
GE1LH	CAT 60	izquierda	zinc
GE1RH	CAT 60	derecha	zinc
GE1LH1	SP 60	izquierda	zinc
GE1RH1	SP 60	derecha	zinc

- palanca y pestillo de zinc fundido
- cubierta de acero
- máximo espesor de panel: .120 [3.05]
- llave desmontable en posición abierta o cerrada

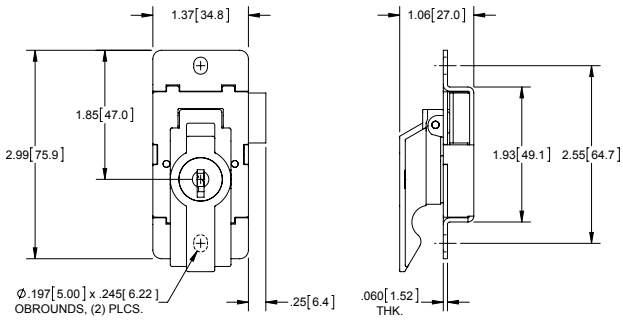

MODELO DE MANO IZQUIERDA



Porta-documentos Chico

No. de Parte	Cinta Adhesiva	Material
177P	si	poliestireno Gris ANSI 61
177P-04	no	poliestireno Gris ANSI 61

- porta documentos embolsados individualmente
- personalización de logotipos y hoja de instrucciones disponible con orden de cantidad suficiente

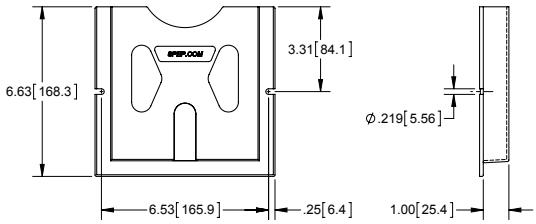



Porta-documentos Grande

No. de Parte	Cinta Adhesiva	Material
179P	si	poliestireno Gris ANSI 61
179P-10	si cinta adhesiva de alto servicio	poliestireno Gris ANSI 61
179P-04	no	poliestireno Gris ANSI 61

- porta documentos embolsados individualmente
- personalización de logotipos y hoja de instrucciones disponible con orden de cantidad suficiente

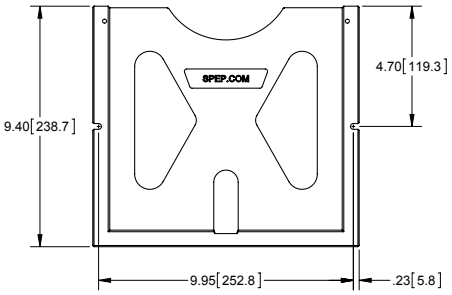



Sellos Herméticos de Orificios 316SS UL



acero pintado gris



acero inoxidable cepillado



acero,
pulverizado texturado RAL 7035



acero,
pulverizado gris texturado ANSI 61

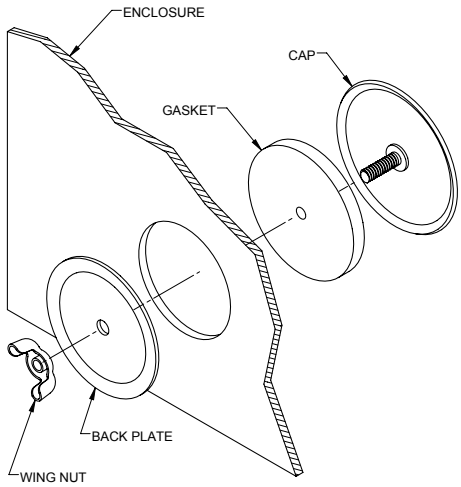

VIEW FROM INSIDE
OF ENCLOSURE

No. de Parte	Material / Acabado	Aplicación	Diámetro de Orificio Máximo	Diámetro Exterior de Sello
T110	tapa de acero con pintura gris ANSI 61	sellos miniatura para orificios de botón	.88 [22.4]	1.22 [31.0]
T110-07	tapa de acero con pulverizado texturado RAL 7035			
T110-10	tapa de acero con pulverizado gris texturado ANSI 61			
T110SS	tapa y perno de 304SS con placa y tuerca mariposa de acero			
T110SS-10	tapa y componentes de 304SS			
T110SST-10	tapa y perno de 316SS con placa y tuerca mariposa de 304SS			
T114	tapa de acero con pintura gris ANSI 61	orificios de conductos de 1/2" [13]	.88 [22.4]	1.38 [35.1]
T114-07	tapa de acero con pulverizado texturado RAL 7035			
T114-10	tapa de acero con pulverizado gris texturado ANSI 61			
T114SS	tapa y perno de 304SS con placa y tuerca mariposa de acero			
T114SS-10	tapa y componentes de 304SS			
T114SST-10	tapa y perno de 316SS con placa y tuerca mariposa de 304SS			
T116	tapa de acero con pintura gris ANSI 61	orificios de conductos de 3/4" [19]	1.06 [26.9]	1.56 [39.6]
T116-07	tapa de acero con pulverizado texturado RAL 7035			
T116-10	tapa de acero con pulverizado gris texturado ANSI 61			
T116SS	tapa y perno de 304SS con placa y tuerca mariposa de acero			
T116SS-10	tapa y componentes de 304SS			
T116SST-10	tapa y perno de 316SS con placa y tuerca mariposa de 304SS			
T112	tapa de acero con pintura gris ANSI 61	sellos estándar para orificios de botón	1.25 [31.8]	1.75 [44.5]
T112-07	tapa de acero con pulverizado texturado RAL 7035			
T112-10	tapa de acero con pulverizado gris texturado ANSI 61			
T112SS	tapa y perno de 304SS con placa y tuerca mariposa de acero			
T112SS-10	tapa y componentes de 304SS			
T112SST-10	tapa y perno de 316SS con placa y tuerca mariposa de 304SS			
T118	tapa de acero con pintura gris ANSI 61	orificios de conductos de 1" [25]	1.38 [35.1]	1.88 [47.8]
T118-07	tapa de acero con pulverizado texturado RAL 7035			
T118-10	tapa de acero con pulverizado gris texturado ANSI 61			
T118SS	tapa y perno de 304SS con placa y tuerca mariposa de acero			
T118SS-10	tapa y componentes de 304SS			
T118SST-10	tapa y perno de 316SS con placa y tuerca mariposa de 304SS			

316SS UL Sellos Herméticos de Orificios

No. de Parte	Material / Acabado	Aplicación	Diámetro de Orificio Máximo	Diámetro Exterior de Sello
T120	tapa de acero con pintura gris ANSI 61	orificios de conductos de 1-1/4" [32]	1.69 [42.9]	2.19 [55.6]
T120-07	tapa de acero con pulverizado texturado RAL 7035			
T120-10	tapa de acero con pulverizado gris texturado ANSI 61			
T120SS	tapa y perno de 304SS con placa y tuerca mariposa de acero			
T120SS-10	tapa y componentes de 304SS			
T120SST-10	tapa y perno de 316SS con placa y tuerca mariposa de 304SS			
T122	tapa de acero con pintura gris ANSI 61	orificios de conductos de 1-1/2" [38]	2.00 [50.8]	2.50 [63.5]
T122-07	tapa de acero con pulverizado texturado RAL 7035			
T122-10	tapa de acero con pulverizado gris texturado ANSI 61			
T122SS	tapa y perno de 304SS con placa y tuerca mariposa de acero			
T122SS-10	tapa y componentes de 304SS			
T122SST-10	tapa y perno de 316SS con placa y tuerca mariposa de 304SS			
T124	tapa de acero con pintura gris ANSI 61	orificios de conductos de 2" [51]	2.50 [63.5]	3.00 [76.2]
T124-07	tapa de acero con pulverizado texturado RAL 7035			
T124-10	tapa de acero con pulverizado gris texturado ANSI 61			
T124SS	tapa y perno de 304SS con placa y tuerca mariposa de acero			
T124SS-10	tapa y componentes de 304SS			
T124SST-10	tapa y perno de 316SS con placa y tuerca mariposa de 304SS			
T126	tapa de acero con pintura gris ANSI 61	orificios de conductos de 2-1/2" [64]	3.00 [76.2]	3.50 [88.9]
T126-07	tapa de acero con pulverizado texturado RAL 7035			
T126-10	tapa de acero con pulverizado gris texturado ANSI 61			
T126SS	tapa y perno de 304SS con placa y tuerca mariposa de acero			
T126SS-10	tapa y componentes de 304SS			
T126SST-10	tapa y perno de 316SS con placa y tuerca mariposa de 304SS			
T128	tapa de acero con pintura gris ANSI 61	orificios de conductos de 3" [76]	3.62 [92.0]	4.12 [104.7]
T128-07	tapa de acero con pulverizado texturado RAL 7035			
T128-10	tapa de acero con pulverizado gris texturado ANSI 61			
T128SS	tapa y perno de 304SS con placa y tuerca mariposa de acero			
T128SS-10	tapa y componentes de 304SS			
T128SST-10	tapa y perno de 316SS con placa y tuerca mariposa de 304SS			
T130	tapa de acero con pintura gris ANSI 61	orificios de conductos de 3-1/2" [89]	4.12 [104.7]	4.62 [117.4]
T130-07	tapa de acero con pulverizado texturado RAL 7035			
T130-10	tapa de acero con pulverizado gris texturado ANSI 61			
T130SS	tapa y perno de 304SS con placa y tuerca mariposa de acero			
T130SS-10	tapa y componentes de 304SS			
T130SST-10	tapa y perno de 316SS con placa y tuerca mariposa de 304SS			
T132	tapa de acero con pintura gris ANSI 61	orificios de conductos de 4" [102]	4.62 [117.4]	5.12 [130.1]
T132-07	tapa de acero con pulverizado texturado RAL 7035			
T132-10	tapa de acero con pulverizado gris texturado ANSI 61			
T132SS	tapa y perno de 304SS con placa y tuerca mariposa de acero			
T132SS-10	tapa y componentes de 304SS			
T132SST-10	tapa y perno de 316SS con placa y tuerca mariposa de 304SS			

- protege agujeros de entrada o agujeros con tapa desprendible contra suciedad, aceite, polvo y agua
- UL listado y reconocido

Juego de Bisagra Para Gabinete con Pasador de Desenganche Rápido



No. de Parte de Juego	No. de Parte de Componente	Descripción	Material	Acabado
J2088SS	x127-03	quick release pin	304SS	natural
	x123ss	box leaf	304SS	natural
	j2073ss	lid leaf	304SS	natural
	x124ss	8-32 FHS	18-8SS	natural
	j2074zn	utility bracket	acero	zinc
	p1037	sealing washer	nylon	liso

- para un sellado adecuado entre el gabinete y el soporte, los orificios en el gabinete deben tener un diámetro de entre .234 [5.94] - .236 [6.00]

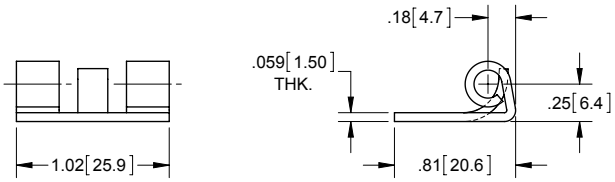

LID LEAF

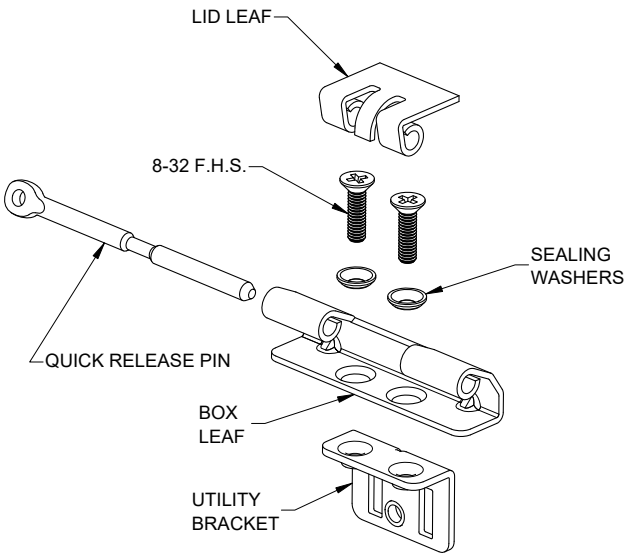

EXPLODED VIEW

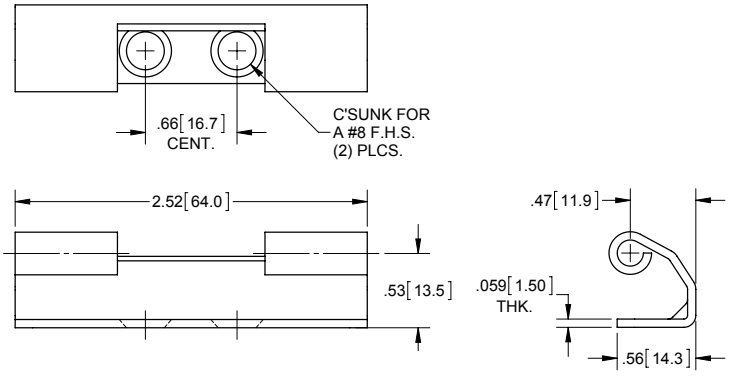

BOX LEAF

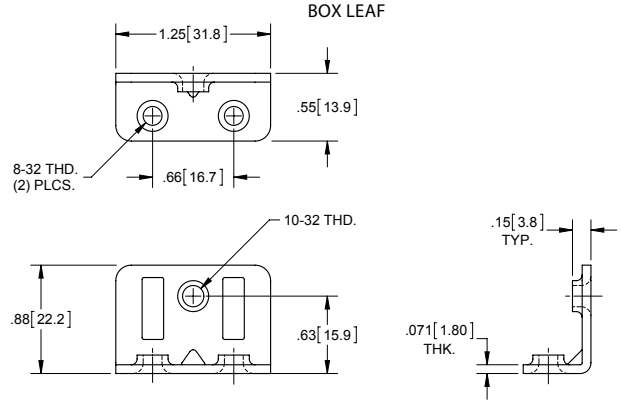

UTILITY BRACKET

Juego de Bisagra Para Gabinete con Pasador de Desenganche Rápido

No. de Parte de Juego	No. de Parte de Componente	Descripción	Material	Acabado
J2098SS	---	*box leaf*	304SS	natural
	---	*quick release pin*	304SS	natural
	P1038	*plastic clip*	plástico	amarillo
	J2077SS	*lid leaf*	304SS	natural
	J2074ZN	*utility bracket*	acero	zinc plated
	X124SS	*8-32 thd. x 5/8" long FHS*	acero inoxidable	natural
	P1037	*sealing washer*	nylon	liso

- para un sellado adecuado entre el gabinete y el soporte, los orificios en el gabinete deben tener un diámetro de entre .234 [5.94] - .236 [6.00]
- cuando se monta, la bisagra se oculta para mayor seguridad
- cuenta con un diseño de pasador cautivo para evitar que el pasador se salga con vibración o cuando se instala en diferentes orientaciones



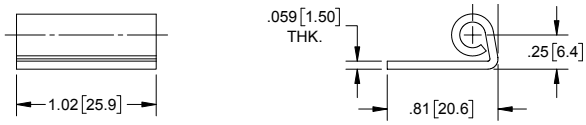

LID LEAF

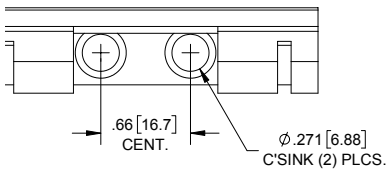

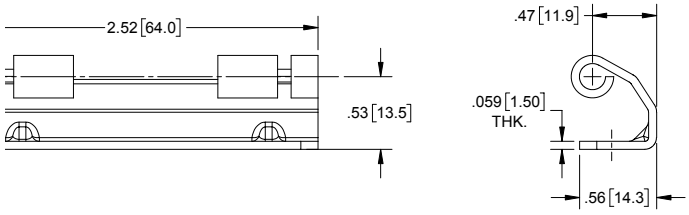

BOX LEAF

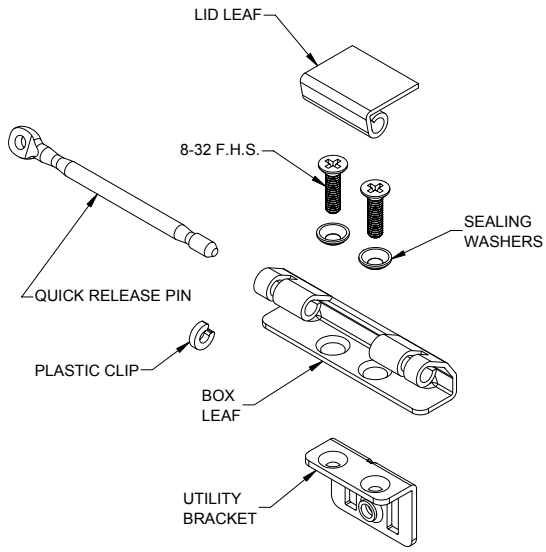

EXPLODED VIEW

Angulo con Roscado 10-32 & Tornillos

No. de Parte	Descripción	Material	Acabado
J2115SS	tornillos con roscado10-32 & arandelas	tornillos - 304SS arandelas - Teflón nylon	tornillos - natural arandelas - liso
J2074ZN-01	utility bracket	acero	zinc

- para un sellado adecuado entre el gabinete y el soporte, los orificios en el gabinete deben tener un diámetro de entre .234 [5.94] - .236 [6.00]



10-32 F.H.S.

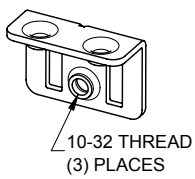

UTILITY BRACKET



Bisagra de Alto Servicio con Pasador de Liberación Rápida



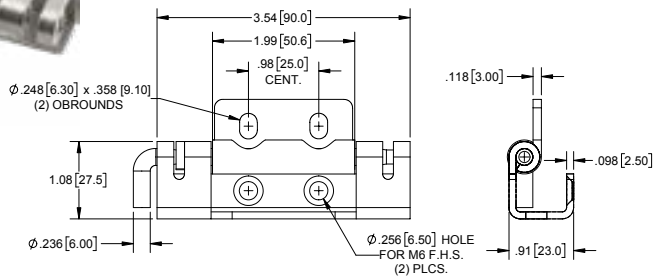

No. de Parte	Material	Acabado
J2188	acero	zinc
J2188SS	304SS	pasivado

- incluye:
  - hoja de caja
  - hoja de tapa
  - pasador
  - anillo capturador
- cuenta con un diseño de pasador cautivo para evitar que el pasador se salga con vibración o cuando se instala en diferentes orientaciones

Bisagras Desmontables con Hojas Fundidas



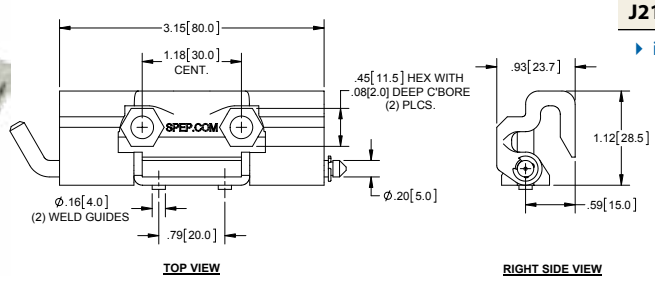

Numero de Parte	Material de Hojas	Acabado
J2130	zinc fundido	claro
J2130SS	304SS	pasivado

- incluye:
  - hoja de caja
  - hoja de tapa
  - pasador
  - clip tipo "C" (c-clip)
  - (2) tornillos 1/4-20
  - (2) arandelas selladoras
  - (2) tuercas de nylon

Bisagra Desmontable

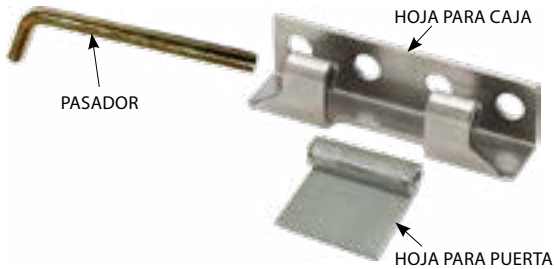

Hojas para Caja

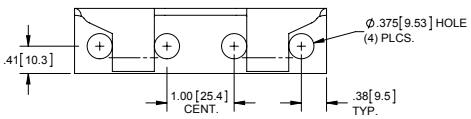

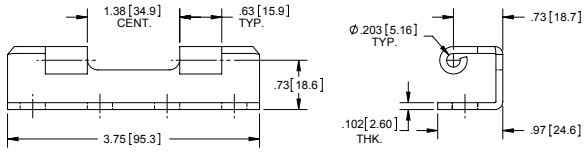

No. de Parte	Material	Acabado
J3090	acero	zinc
J3090SS	304SS	natural
J3090SST	316	natural

Hojas de Puerta

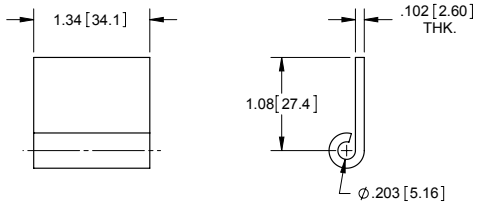

No. de Parte	Material	Acabado
J3091	acero	natural
J3091SS	304SS	natural

Pasadores de Desenganche Rápido

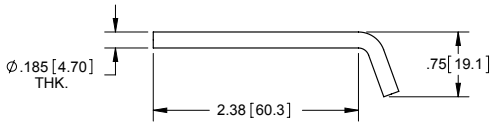

No. de Parte	Material	Acabado
J3092	acero	cromado de zinc amarillo
J3092SS	304SS	natural

Juego de Bisagra con Pasador de Desenganche Rápido

No. de Parte	Material	Acabado
H2064ZN	acero	zinc
H2064SS	304SS	pasivado

- la bisagra puede ser desmontada rápidamente retirando la chaveta y liberando el pasador

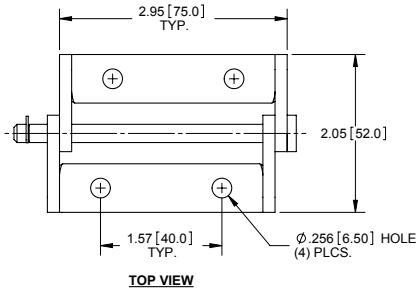



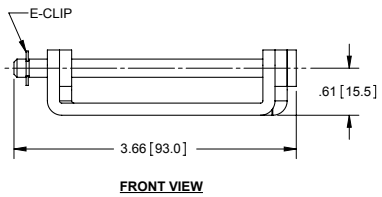

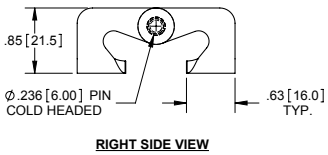

Juego de Bisagra con Pasador de Desenganche Rápido

No. de Parte	Material	Acabado
H2039ZN	acero	zinc

- la bisagra puede ser desmontada rápidamente retirando la chaveta y liberando el pasador



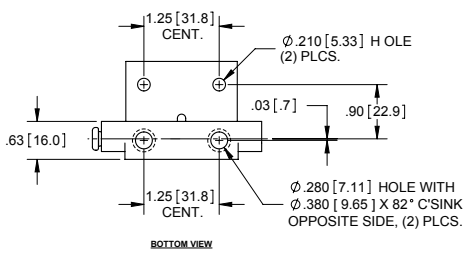

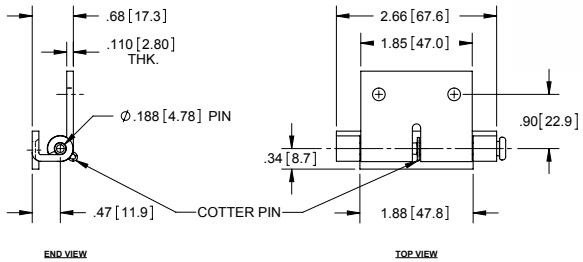

Bisagra Base y Pasador de Bisagra

No. de Parte	Material	Acabado
J3093	acero	cromado de zinc amarillo

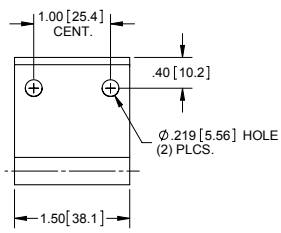

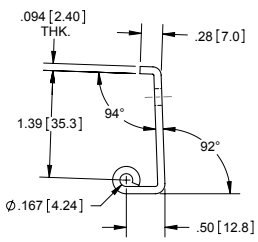

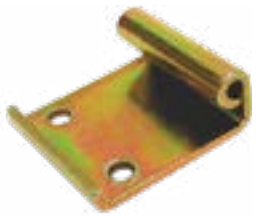

No. de Parte	Material	Acabado
J3095	acero	cromado de zinc amarillo

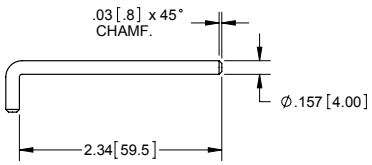



ESPECIALISTAS EN HARDWARE PERSONALIZADO

Gran parte de los ingresos de Sierra Pacific provienen de piezas que no se muestran en este catálogo.
Estos son artículos patentados hechos según las especificaciones del cliente.

Sierra Pacific Engineering and Products ofrece servicios de ingeniería y diseño de hardware personalizado para ayudarlo a obtener la pieza personalizada adecuada para sus necesidades. Esta guía de diseño de fabricación describe qué esperar al asociarse con SPEP para desarrollar un nuevo artículo. Hemos optimizado nuestro proceso de diseño de ingeniería para tener el equilibrio perfecto entre responder a sus necesidades y mantener el más alto nivel de detalle.

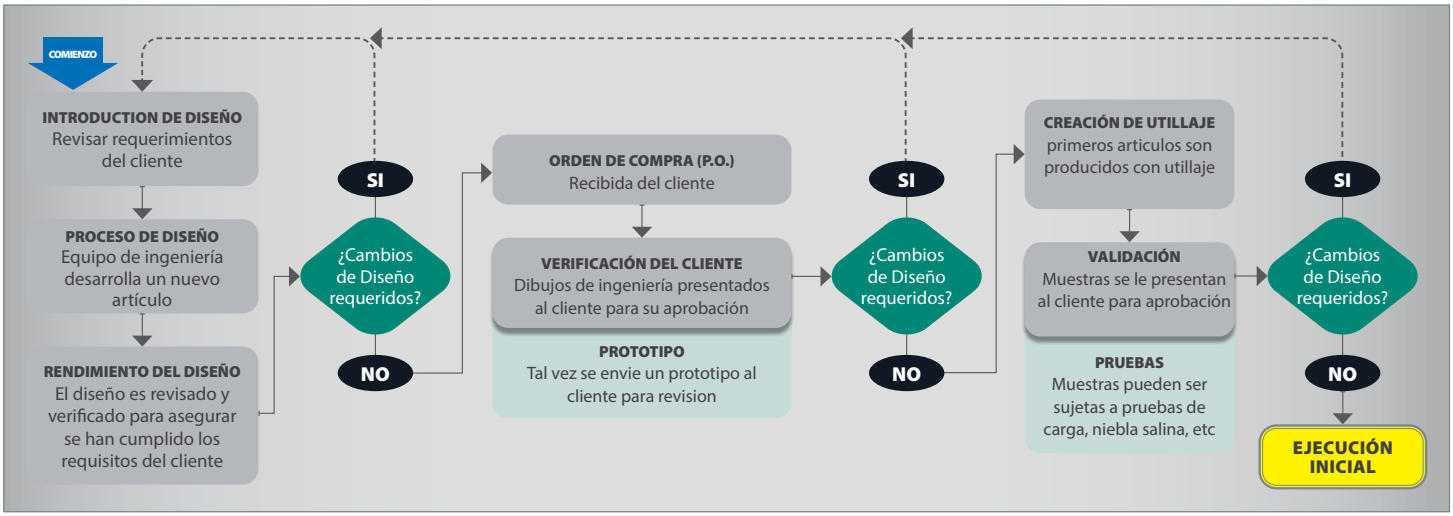

Ya sea que estemos fabricando pestillos personalizados, manijas únicas o cualquier otra pieza especial, nuestra principal prioridad es entregar la pieza correcta en el momento correcto por el precio correcto. Por lo tanto, comenzamos calificando el proyecto potencial para confirmar que tiene sentido comercial mutuo en términos de volúmenes, plazos y otras expectativas. Una vez que se comprenda el alcance del trabajo, describiremos los costos potenciales de los servicios de diseño si es necesario. Para la mayoría de los proyectos de alto volumen, los costos de desarrollo no se aplican con el compromiso de una orden de producción al finalizar un trabajo de diseño aceptable. Nos complace trabajar con usted para encontrar las soluciones adecuadas que se ajusten a su presupuesto.

¿Por qué elegir SIERRA PACIFIC para su próximo requisito de hardware personalizado?

- Certificación ISO 9001
- Asistido por la última tecnología CAD y FEA
- EL MODELADO DE DEPÓSITO FUNDIDO (FDM) y la ESTEREOLITOGRAFÍA (SLA) internos nos permiten convertir su visión en un prototipo en cuestión de días
- Equipo de diseño industrial experimentado listo para ayudarlo con su desafío
- Hemos satisfecho los requisitos de las empresas Fortune 500

Prólogo

En 1970 los miembros de Builders Hardware Manufacturers Association, Inc. (BHMA), iniciaron un extenso programa de pruebas. Comenzó con pruebas en las instalaciones de dos compañías de la asociación y culminó con dos fases de pruebas realizadas para la BHMA por el Instituto Tecnológico de Illinois (IIT). Las conclusiones del IIT fueron analizadas por un ingeniero mecánico independiente cuyas recomendaciones constituyeron la base para ésta guía.

General

2.1	Los criterios establecidos en esta guía se basan en la carga de rendimiento y no en la carga extrema ó de falla. La proporción de carga extrema comparada con la carga de falla de rendimiento es de al menos 1.5 para todas las bisagras y es un factor de seguridad natural. Las cargas de impacto o choque no están incluidas.
2.2	Factores de seguridad adicionales deben considerarse en base a los requisitos del material. Generalmente materiales más duros, o metales, dan como resultado bisagras más resistentes.

Factores de Resistencia

3.1	Las bisagras son más resistentes en la tensión horizontal cuando las fuerzas se aplican perpendicular al eje de la bisagra. Las bisagras son más débiles en la tensión vertical cuando las fuerzas se aplican paralelo a su eje.
3.2	En carga horizontal, la fuerza por unidad de longitud es constante. Entre más larga la bisagra, más resistente es.
3.3	En carga vertical, la fuerza aumenta con el cuadrado de la longitud.
3.4	Entre más gruesa sea la hoja de la bisagra, más resistente es.
3.5	A medida que se reduce el diámetro del eje de la bisagra, la resistencia de la bisagra aumenta mientras que el diámetro del eje no se reduzca por debajo de dos veces el grosor de la hoja.
3.6	Bajo tensión vertical, las bisagras con nudillos mas cortos proporcionan la mayor resistencia.

Criterios de Selección Recomendados

4.1	Cuando es posible, utilice una bisagra de aproximadamente el mismo grosor que el material al que la bisagra se va a unir.
4.2	Seleccione bisagras con el nudillo más pequeño posible y que tenga al menos 10 nudillos
4.3	Elija una bisagra con el diámetro del eje más pequeño (vea 3.5) disponible para el grosor de la bisagra seleccionada.
4.4	Aplique una bisagra con los nudillos siempre hacia afuera si es para ser utilizada bajo esfuerzo horizontal solamente. De esta forma, la fuerza no variará con el ángulo de apertura.
4.5	Al lubricar las bisagras, se debilitan por un factor de aproximadamente 25%. Permita un factor de seguridad de 25% si las bisagras deben ser lubricadas.

Copias completas de esta guía están disponibles bajo petición. Obtenga la guía completa en **SPEP.com®**
SPEP.com es un marca registrada de S.P.E.P. Acquisition Corp.

Terminología de Bisagras Continuas

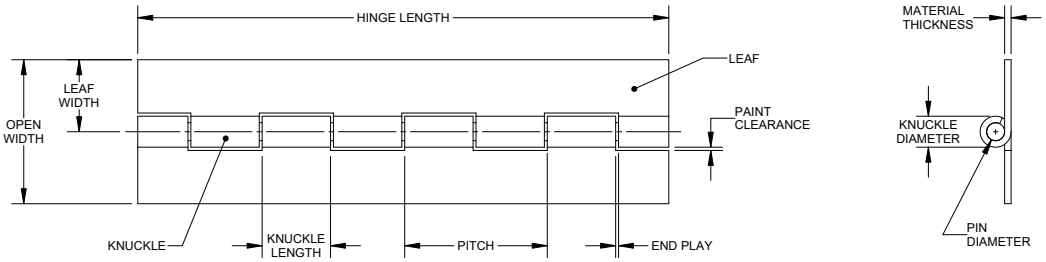

Espesor Del Material (Material Thickness)	El espesor de la hoja de la bisagra
Hoja (Leaf)	Parte de la bisagra que se extiende lateralmente desde la articulación y que normalmente gira alrededor de un eje.
Ancho De La Bisagra (Open Width)	Dimensión total de las hojas, medida en dirección perpendicular o transversal al eje.
Articulación (Knuckle)	Parte circular hueca de una bisagra, la cual es atravesada por un eje. La articulación a veces es llamada anillo o nudillo.
Diámetro de Articulación (Knuckle Diameter)	El diámetro exterior de la articulación.
Largo De Articulación (Knuckle Length)	La dimensión nominal o típica de la articulación, medida en dirección paralela al eje.
Paso (Pitch)	Dimensión desde un punto de la articulación hasta el mismo punto de la articulación que le sigue en la misma hoja.
Margen De Pintura (Paint Clearance)	Dimensión mínima del espacio entre la superficie externa de la articulación y el borde opuesto de la hoja a través de toda la amplitud de movimiento giratorio de la bisagra.
Juego Axial (End Play)	Cantidad de movimiento axial entre las hojas.
Ensamble Simple o Estándar	Esta bisagra es de tipo superficial. Las hojas descansan en el mismo plano cuando la bisagra está abierta. Al menos que se indique lo contrario, con este ensamble la bisagra es entregada.  *abierta* *cerrada*
Ensamble Invertido	Ninguna hoja es estampada. Las hojas opuestas se extienden lateralmente sobre los lados opuestos del eje. Las hojas no se cierran en posición paralela.  *abierta*
Desplazada	La formación de una o ambas hojas hacia o más allá del centro del eje. El desplace aumenta levemente el ancho de la hoja.  *desplazamiento*
Ambas Hojas con Medio Desplazamiento	Ambas hojas están desplazadas aproximadamente hasta la mitad del diámetro del eje con un margen mínimo entre las hojas cuando están paralelas.  *ambas hojas con medio desplazamiento*
Una Hoja con Medio Desplazamiento	Una hoja desplazada hasta la mitad del diámetro del eje.  *una hoja con medio desplazamiento*
Una Hoja con Desplazamiento Completo	Una hoja esta desplazada en igual proporción que el diámetro del pasador. Ambas hojas quedan paralelas cuando la bisagra esta cerrada.  *una hoja con desplazamiento completo*
Desplazamiento Invertido	Una hoja desplazada para simular un ensamblaje invertido. Las hojas no se cierran en posición paralela.  *desplazamiento Invertido*
Con Desviación	Una o ambas hojas se alejan del centro del eje. La desviación disminuye levemente el ancho de la hoja.  *con desviación*
Múltiple	Esta bisagra tiene dos o mas ejes para aplicaciones especiales.  *múltiple*
Bisagra Con Tope	Bisagra fabricada para limitar el movimiento de las hojas hasta un ángulo de tope especifico.
Bisagra Con Tope Interno	Las hojas se abren desde una posición cerrada, paralelas entre sí, hasta el angulo de tope especifico. 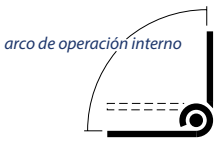 *arco de operación interno*
Bisagra Con Tope Externo	Las hojas se mueven desde una posición abierta o plana y se detienen en angulo especifico. 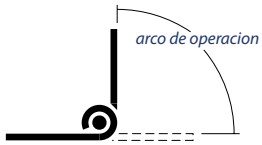 *arco de operacion externo*
Angulo Posterior	Normalmente un arco de 270° máximo que varia de serie en serie y puede ser modificado para aplicaciones personalizadas. 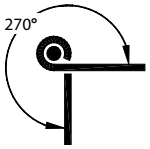 *angulo posterior*

Terminología de Bisagras Continuas

Terminología de Perforaciones

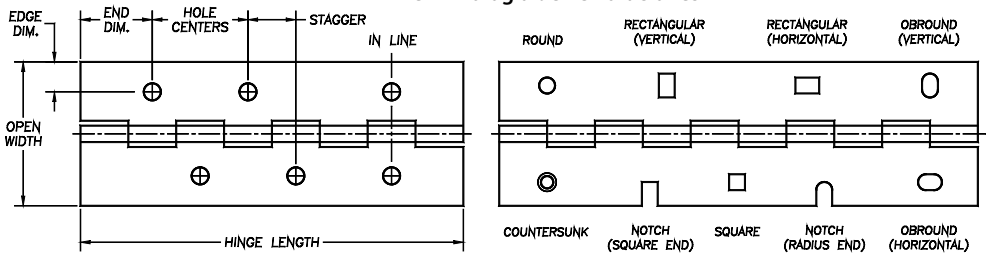

Ubicación de Perforaciones
Por lo general se requiere un dibujo o una muestra que indique la ubicación de las perforaciones para cotizar. Por favor envié su dibujo o muestra.

Perforaciones

Muchos diseños de perforación son disponibles. Al ordenar o solicitar una cotización, incluya: dimensión de bisagra, diámetro y tipo de orificio, dimensión entre los centros de orificios y desde la orilla. Pregunte sobre patrones de orificios estándar. Arriba se muestran varios diseños de perforaciones comunes.

Hojas con Muescas

Algunos de los diseños mas comunes:

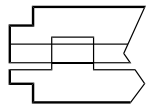
esquinas con muesca

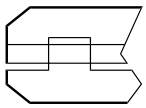
esquinas con angulo

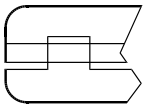
esquina redondas

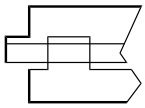
esquinas con muesca completa

Hojas Formadas

Hojas formadas pueden ser entregadas en una variedad de configuraciones (incluyendo las que se ilustran aquí). Las dimensiones deben ser tomadas del centro del pasador al interior del angulo. A menos que se indique lo contrario, el radio interior de la curva es el mismo que el espesor del material.


ambas hojas formadas 90° hacia abajo


una hoja formada 90° hacia arriba


ambas hojas formadas 90° hacia arriba

Hojas Desiguales

Hojas desiguales se encuentran disponibles en todas las bisagras. El ancho se mide desde la linea central del pasador hasta el borde exterior. Para el método más económico, la anchura de la hoja desigual debe ser el producto de la anchura de una bisagra estándar; sin embargo, hojas desiguales con anchuras no estándar también están disponibles

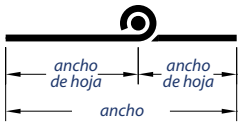

Longitud

Las bisagras continuas se pueden cortar a la longitud exacta como sea necesario. Sin embargo, la longitud de la bisagra debe ser diseñada usando múltiples de la longitud de las articulaciones para eliminar articulaciones parciales. Si articulaciones parciales no se pueden evitar, por favor tenga en mente los siguientes puntos: (1) la longitud de la articulación parcial debe ser igual o mayor que el diámetro de la articulación; (2) cuando se requiera articulaciones parciales en ambos extremos, ellas deben estar en la misma hoja; (3) tenga en cuenta que las bisagras continuas con articulaciones parciales sobre una hoja, quizás no giren libremente como articulaciones completas.

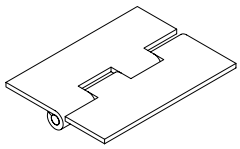
articulación completa

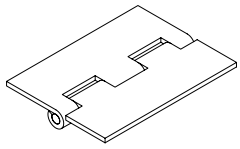
articulación parcial

Retención del Eje

Todas las bisagras continuas estándar son almacenadas con los ejes sueltos y extremos cortados al ras, con la excepción de las de acero, aluminio, y acero inoxidable con articulaciones de un cuarto de pulgada en esos se aplicaran punto de fijación para el eje

Ejes Fijos

Alterar el nudillo de una hoja sujeta el eje e impide el movimiento axial de este dentro del nudillo. La retención del eje
normalmente se encuentra en la parte de la articulación en un patrón uniforme y consistente.

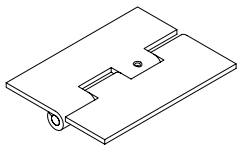
pasador retenido

Eje con Cabeza en Ambos Extremos

Formación en frió de uno o ambos extremos del eje hasta un diámetro mayor que el diámetro interno de la articulación para evitar el movimiento axial.

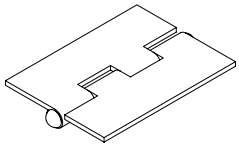
pasador encabezado en ambos extremos

Sin Acabado - Continuas de Acero



Numero de Parte	Espesor de Material	Ancho Abierto	Diámetro de Eje	Longitud de Articulación	Longitud
S20764 ▲	.025	.75	.062	1/4	72"
S21064 ▲	.025	1.00	.062	1/4	72"
S21264 ▲	.025	1.25	.062	1/4	72"
S21564 ▲	.025	1.50	.062	1/4	72"
S30765	.032	.75	.063	1/2	72"
S31065 ‡	.032	1.00	.063	1/2	72"
S31165	.032	1.06	.063	1/2	72"
S31265 ‡	.032	1.25	.063	1/2	72"
S31565 ‡	.032	1.50	.063	1/2	72"
S30784 ▲	.035	.75	.086	1/4	72"
S31084 ▲	.035	1.06	.086	1/4	72"
S3108496 ▲	.035	1.06	.086	1/4	96"
S31284 ▲	.035	1.25	.086	1/4	72"
S3128496 ▲	.035	1.25	.086	1/4	96"
S31584 ▲	.035	1.50	.086	1/4	72"
S3158496 ▲	.035	1.50	.086	1/4	96"
S31784 ▲	.035	1.75	.086	1/4	72"
S32084 ▲	.035	2.00	.086	1/4	72"
S41074 ▲	.042	1.06	.076	1/4	72"
S41274 ▲	.042	1.25	.076	1/4	72"
S41574 ▲	.042	1.50	.076	1/4	72"
S42074 ▲	.042	2.00	.076	1/4	72"
S41095	.042	1.06	.091	1/2	72"
S41295	.042	1.25	.091	1/2	72"
S41595	.042	1.50	.091	1/2	72"
S4159596	.042	1.50	.091	1/2	96"
S42095	.042	2.00	.091	1/2	72"
S51098	.050	1.06	.091	5/8	72.5"
S51298	.050	1.25	.091	5/8	72.5"
S51598 ‡	.050	1.50	.091	5/8	72.5"
S52098 ‡	.050	2.00	.091	5/8	72.5"
S52598 ‡	.050	2.50	.091	5/8	72.5"
S53098 ‡	.050	3.00	.091	5/8	72.5"
S51016	.050	1.06	.115	5/16	72.187"
S51216	.050	1.25	.115	5/16	72.187"
S51516	.050	1.50	.115	5/16	72.187"
S52016	.050	2.00	.115	5/16	72.187"
S52516	.050	2.50	.115	5/16	72.187"
S53016	.050	3.00	.115	5/16	72.187"
S51015	.050	1.06	.120	1/2	72"
S51215	.050	1.25	.120	1/2	72"
S51515	.050	1.50	.120	1/2	72"
S52015	.050	2.00	.120	1/2	72"
S5201596	.050	2.00	.120	1/2	96"
S52515	.050	2.50	.120	1/2	72"
S53015	.050	3.00	.120	1/2	72"

Numero de Parte	Espesor de Material	Ancho Abierto	Diámetro de Eje	Longitud de Articulación	Longitud
S53515	.050	3.50	.120	1/2	72"
S54015 ‡	.050	4.00	.120	1/2	72"
S61015	.060	1.06	.120	1/2	72"
S61215	.060	1.25	.120	1/2	72"
S6121596	.060	1.25	.120	1/2	96"
S61515	.060	1.50	.120	1/2	72"
S6151596	.060	1.50	.120	1/2	96"
S61715 ‡	.060	1.75	.120	1/2	72"
S62015	.060	2.00	.120	1/2	72"
S6201596	.060	2.00	.120	1/2	96"
S62515	.060	2.50	.120	1/2	72"
S63015	.060	3.00	.120	1/2	72"
S6301596	.060	3.00	.120	1/2	96"
S63515	.060	3.50	.120	1/2	72"
S64015	.060	4.00	.120	1/2	72"
S61211	.060	1.25	.120	1	72"
S61511	.060	1.50	.120	1	72"
S6151196	.060	1.50	.120	1	96"
S61711 ‡	.060	1.75	.120	1	72"
S62011	.060	2.00	.120	1	72"
S62511	.060	2.50	.120	1	72"
S63011	.060	3.00	.120	1	72"
S63511	.060	3.50	.120	1	72"
S64011	.060	4.00	.120	1	72"
S61517	.060	1.50	.187	1/2	72"
S62017	.060	2.00	.187	1/2	72"
S62517	.060	2.50	.187	1/2	72"
S63017	.060	3.00	.187	1/2	72"
S63517	.060	3.50	.187	1/2	72"
S64017	.060	4.00	.187	1/2	72"
S61518	.060	1.50	.187	5/8	72.5"
S62018	.060	2.00	.187	5/8	72.5"
S6201896	.060	2.00	.187	5/8	96.25"
S62518	.060	2.50	.187	5/8	72.5"
S63018	.060	3.00	.187	5/8	72.5"
S6301896	.060	3.00	.187	5/8	96.25"
S63518 ‡	.060	3.50	.187	5/8	72.5"
S64018 ‡	.060	4.00	.187	5/8	72.5"
S61519	.060	1.50	.187	1	72"
S62019	.060	2.00	.187	1	72"
S62519	.060	2.50	.187	1	72"
S63019	.060	3.00	.187	1	72"
S64019 ‡	.060	4.00	.187	1	72"

▲ estas bisagras tienen pasador estacado
‡ estas bisagras no son almacenadas

Sin Acabado - Continuas de Acero



Numero de Parte	Espesor de Material	Ancho Abierto	Diámetro de Eje	Longitud de Articulación	Longitud
S61521	.060	1.50	.250	1	72"
S62021	.060	2.00	.250	1	72"
S62521	.060	2.50	.250	1	72"
S63021	.060	3.00	.250	1	72"
S63521	.060	3.50	.250	1	72"
S64021	.060	4.00	.250	1	72"
S71515 ‡	.074	1.50	.187	1/2	72"
S72015	.074	2.00	.187	1/2	72"
S72515 ‡	.074	2.50	.187	1/2	72"
S73015 ‡	.074	3.00	.187	1/2	72"
S74015 ‡	.074	4.00	.187	1/2	72"
S71511	.074	1.50	.187	1	72"
S72011	.074	2.00	.187	1	72"
S7201196	.074	2.00	.187	1	96"
S72511	.074	2.50	.187	1	72"
S73011	.074	3.00	.187	1	72"
S74011	.074	4.00	.187	1	72"
S71521	.074	1.50	.250	1	72"
S72021	.074	2.00	.250	1	72"
S7202196	.074	2.00	.250	1	96"
S72521	.074	2.50	.250	1	72"
S7252196	.074	2.50	.250	1	96"
S73021	.074	3.00	.250	1	72"
S7302196	.074	3.00	.250	1	96"
S73521	.074	3.50	.250	1	72"
S74021	.074	4.00	.250	1	72"
S74521	.074	4.50	.250	1	72"
S75021	.074	5.00	.250	1	72"
S91521	.090	1.50	.250	1	72"
S92021	.090	2.00	.250	1	72"
S92521	.090	2.50	.250	1	72"
S93021	.090	3.00	.250	1	72"
S93521	.090	3.50	.250	1	72"
S94021	.090	4.00	.250	1	72"
S12022	.120	2.00	.250	2	72"
S1202296	.120	2.00	.250	2	96"
S12522 ‡	.120	2.50	.250	2	72"
S13022	.120	3.00	.250	2	72"
S1302296	.120	3.00	.250	2	96"
S14022	.120	4.00	.250	2	72"
S1402296	.120	4.00	.250	2	96"
S15022 ‡	.120	5.00	.250	2	72"
S16022 ‡	.120	6.00	.250	2	72"
S12032	.120	2.00	.375	2	72"
S12532	.120	2.50	.375	2	72"
S13032	.120	3.00	.375	2	72"

Numero de Parte	Espesor de Material	Ancho Abierto	Diámetro de Eje	Longitud de Articulación	Longitud
S1303296	.120	3.00	.375	2	96"
S13532	.120	3.50	.375	2	72"
S14032	.120	4.00	.375	2	72"
S1403296	.120	4.00	.375	2	96"
S15032	.120	5.00	.375	2	72"
S1503296	.120	5.00	.375	2	96"
S16032	.120	6.00	.375	2	72"
S13052	.180	3.00	.500	2	72"
S14052	.180	4.00	.500	2	72"
S15052	.180	5.00	.500	2	72"
S16052	.180	6.00	.500	2	72"
S17052	.180	7.00	.500	2	72"
S18052	.180	8.00	.500	2	72"

‡ estas bisagras no son almacenadas

Otros Tamaños Disponibles Bajo Pedido

Espesor de Material	Rango del Ancho Abierto	Diámetro de Eje	Longitud de Articulación
.020	.75 - 2.00	.072	.250
.030	.75 - 2.00	.086	.250
.050	1.00 - 6.00	.125	.500
.060	1.00 - 6.00	.125	.625
.060	1.25 - 6.00	.187	2.00
.060	1.25 - 7.00	.250	2.00
.060	1.25 - 7.00	.312	2.00
.074	1.50 - 7.00	.156	1.00
.074	1.50 - 7.00	.156	1.50
.074	2.00 - 4.00	.187	2.00
.074	2.00 - 5.00	.250	2.00
.090	1.50 - 7.00	.187	1.00
.090	1.50 - 7.00	.187	2.00
.090	1.50 - 7.00	.250	2.00
.090	1.50 - 7.00	.312	1.00
.090	1.50 - 7.00	.312	2.00
.090	2.00 - 5.00	.250	2.00
.090	2.00 - 7.00	.375	1.00
.120	2.00 - 5.00	.375	2.00
.120	2.00 - 6.00	.250	2.00
.105	2.00 - 8.00	.250	2.00
.105	2.00 - 8.00	.375	2.00
.120	2.00 - 8.00	.312	2.00
.188	3.00 - 8.00	.500	2.00

- dependiendo de que las cantidades sean suficientes y los plazos de entrega puedan ampliarse, Sierra Pacific le puede proporcionar bisagras:
  - cortadas a longitud deseada
  - perforadas
  - estampadas
  - con desviación
  - formadas
  - ensamblaje invertido
  - pintadas
  - chapadas
  - etc…

Sin Acabado - Continuas de Acero Inoxidable - Hojas y Pasadores de 302/304

Numero de Parte	Espesor de Material	Ancho Abierto	Diámetro de Eje	Longitud de Articulación	Longitud
SS20764 ▲	.025	.75	.062	1/4	72"
SS21064 ▲	.025	1.00	.062	1/4	72"
SS30765 ‡	.030	.75	.066	1/2	72"
SS31065 ‡	.030	1.00	.066	1/2	72"
SS31165 ‡	.030	1.06	.066	1/2	72"
SS31265	.030	1.25	.066	1/2	72"
SS31565	.030	1.50	.066	1/2	72"
SS30784 ▲	.035	.75	.086	1/4	72"
SS31084 ▲	.035	1.06	.086	1/4	72"
SS31284 ▲	.035	1.25	.086	1/4	72"
SS31584 ▲	.035	1.50	.086	1/4	72"
SS32084 ▲	.035	2.00	.086	1/4	72"
SS41095	.042	1.06	.091	1/2	72"
SS4109596	.042	1.06	.091	1/2	96"
SS41295	.042	1.25	.091	1/2	72"
SS41595	.042	1.50	.091	1/2	72"
SS4159596	.042	1.50	.091	1/2	96"
SS42095	.042	2.00	.091	1/2	72"
SS51015	.050	1.06	.120	1/2	72"
SS51215	.050	1.25	.120	1/2	72"
SS51515	.050	1.50	.120	1/2	72"
SS52015	.050	2.00	.120	1/2	72"
SS52515	.050	2.50	.120	1/2	72"
SS53015	.050	3.00	.120	1/2	72"
SS53515 ‡	.050	3.50	.120	1/2	72"
SS54015 ‡	.050	4.00	.120	1/2	72"
SS61015	.060	1.06	.120	1/2	72"
SS61215	.060	1.25	.120	1/2	72"
SS61515	.060	1.50	.120	1/2	72"
SS6151596	.060	1.50	.120	1/2	96"
SS62015	.060	2.00	.120	1/2	72"
SS6201596	.060	2.00	.120	1/2	96"
SS62515	.060	2.50	.120	1/2	72"
SS63015	.060	3.00	.120	1/2	72"
SS6301596	.060	3.00	.120	1/2	96"
SS63515	.060	3.50	.120	1/2	72"
SS64015	.060	4.00	.120	1/2	72"
SS61211	.060	1.25	.120	1	72"
SS61511	.060	1.50	.120	1	72"
SS61711 ‡	.060	1.75	.120	1	72"
SS62011	.060	2.00	.120	1	72"
SS62511	.060	2.50	.120	1	72"
SS63011	.060	3.00	.120	1	72"
SS63511	.060	3.50	.120	1	72"
SS64011	.060	4.00	.120	1	72"
SS61517	.060	1.50	.187	1/2	72"
SS62017	.060	2.00	.187	1/2	72"
SS62517	.060	2.50	.187	1/2	72"
SS63017	.060	3.00	.187	1/2	72"

▲ estas bisagras tienen eje retenido

Numero de Parte	Espesor de Material	Ancho Abierto	Diámetro de Eje	Longitud de Articulación	Longitud
SS61518	.060	1.50	.187	5/8	72.5"
SS6151896 ‡	.060	1.50	.187	5/8	96.25"
SS62018	.060	2.00	.187	5/8	72.5"
SS6201896	.060	2.00	.187	5/8	96.25"
SS62518	.060	2.50	.187	5/8	72.5"
SS63018	.060	3.00	.187	5/8	72.5"
SS6301896	.060	3.00	.187	5/8	96.25"
SS61519 ‡	.060	1.50	.187	1	72"
SS6151996	.060	1.50	.187	1	96"
SS62019 ‡	.060	2.00	.187	1	72"
SS62519 ‡	.060	2.50	.187	1	72"
SS63019	.060	3.00	.187	1	72"
SS64019 ‡	.060	4.00	.187	1	72"
SS61521	.060	1.50	.250	1	72"
SS62021	.060	2.00	.250	1	72"
SS62521	.060	2.50	.250	1	72"
SS63021	.060	3.00	.250	1	72"
SS63521	.060	3.50	.250	1	72"
SS64021	.060	4.00	.250	1	72"
SS71515 ‡	.074	1.50	.187	1/2	72"
SS72015	.074	2.00	.187	1/2	72"
SS72515 ‡	.074	2.50	.187	1/2	72"
SS73015 ‡	.074	3.00	.187	1/2	72"
SS74015 ‡	.074	4.00	.187	1/2	72"
SS72011	.074	2.00	.187	1	72"
SS72511	.074	2.50	.187	1	72"
SS73011	.074	3.00	.187	1	72"
SS74011	.074	4.00	.187	1	72"
SS71521	.074	1.50	.250	1	72"
SS72021	.074	2.00	.250	1	72"
SS7202196	.074	2.00	.250	1	96"
SS72521	.074	2.50	.250	1	72"
SS7252196	.074	2.50	.250	1	96"
SS73021	.074	3.00	.250	1	72"
SS7302196	.074	3.00	.250	1	96"
SS73521	.074	3.50	.250	1	72"
SS74021	.074	4.00	.250	1	72"
SS75021 ‡	.074	5.00	.250	1	72"
SS91521	.090	1.50	.250	1	72"
SS92021	.090	2.00	.250	1	72"
SS92521 ‡	.090	2.50	.250	1	72"
SS93021	.090	3.00	.250	1	72"
SS9302196	.090	3.00	.250	1	96"
SS93521	.090	3.50	.250	1	72"
SS94021	.090	4.00	.250	1	72"
SS12022	.120	2.00	.250	2	72"
SS12522	.120	2.50	.250	2	72"
SS13022	.120	3.00	.250	2	72"
SS14022	.120	4.00	.250	2	72"
SS1402296	.120	4.00	.250	2	96"

‡ estas bisagras no son almacenadas

Sin Acabado - Continuas de Acero Inoxidable



Hojas y Pasadores de 302/304

Numero de Parte	Espesor de Material	Ancho Abierto	Diámetro de Eje	Longitud de Articulación	Longitud
SS12032	.120	2.00	.375	2	72"
SS13032	.120	3.00	.375	2	72"
SS1303296	.120	3.00	.375	2	96"
SS14032	.120	4.00	.375	2	72"
SS15032	.120	5.00	.375	2	72"
SS16032	.120	6.00	.375	2	72"
SS18032	.120	8.00	.375	2	72"

Hojas y Ejes de 316SS

Numero de Parte	Espesor de Material	Ancho Abierto	Diámetro de Eje	Longitud de Articulación	Longitud
SST41095 ‡	.040	1.06	.091	1/2	72"
SST41295 ‡	.040	1.25	.091	1/2	72"
SST41595	.040	1.50	.091	1/2	72"
SST42095	.040	2.00	.091	1/2	72"
SST61515	.060	1.50	.120	1/2	72"
SST62015	.060	2.00	.120	1/2	72"
SST62515	.060	2.50	.120	1/2	72"
SST63015	.060	3.00	.120	1/2	72"
SST72021	.074	2.00	.250	1.00	72"
SST7202196 ‡	.074	2.00	.250	1.00	96"
SST73021	.074	3.00	.250	1.00	72"
SST7302196 ‡	.074	3.00	.250	1.00	96"

▲ estas bisagras tienen eje retenido ‡ estas bisagras no son almacenadas

Bisagras Continuas de Aluminio

Sin acabado - Hojas iguales - Eje de aluminio resistente

Numero de Parte	Espesor de Material	Ancho Abierto	Diámetro de Eje	Longitud de Articulación	Longitud
A20764 ▲	.025	.75	.062	1/4	72"
A21064 ▲	.025	1.00	.062	1/4	72"
A30765 ‡	.032	.75	.062	1/2	72"
A31065 ‡	.032	1.00	.062	1/2	72"
A31165 ‡	.032	1.06	.062	1/2	72"
A31265 ‡	.032	1.25	.062	1/2	72"
A31565 ‡	.032	1.50	.062	1/2	72"
A41084 ▲	.040	1.06	.080	1/4	72"
A41284 ▲	.040	1.25	.080	1/4	72"
A41584 ▲	.040	1.50	.080	1/4	72"
A41095	.040	1.06	.091	1/2	72"
A4109596	.040	1.06	.091	1/2	96"
A41295	.040	1.25	.091	1/2	72"
A41595	.040	1.50	.091	1/2	72"
A4159596	.040	1.50	.091	1/2	96"
A42095	.040	2.00	.091	1/2	72"
A51015	.050	1.06	.120	1/2	72"
A51215 ‡	.050	1.25	.120	1/2	72"
A51515	.050	1.50	.120	1/2	72"
A5151596	.050	1.50	.120	1/2	96"
A52015	.050	2.00	.120	1/2	72"
A52515	.050	2.50	.120	1/2	72"
A53015	.050	3.00	.120	1/2	72"
A53515 ‡	.050	3.50	.120	1/2	72"
A54015 ‡	.050	4.00	.120	1/2	72"
A61015	.060	1.06	.120	1/2	72"
A61215	.060	1.25	.120	1/2	72"
A61515	.060	1.50	.120	1/2	72"
A6151596	.060	1.50	.120	1/2	96"
A62015	.060	2.00	.120	1/2	72"
A6201596	.060	2.00	.120	1/2	96"
A62515	.060	2.50	.120	1/2	72"
A63015	.060	3.00	.120	1/2	72"
A61211	.060	1.25	.120	1	72"
A61511	.060	1.50	.120	1	72"
A62011	.060	2.00	.120	1	72"
A62511	.060	2.50	.120	1	72"
A63011	.060	3.00	.120	1	72"
A63511	.060	3.50	.120	1	72"
A64011	.060	4.00	.120	1	72"
A71515 ‡	.074	1.50	.187	1/2	72"
A72015	.074	2.00	.187	1/2	72"
A7201596	.074	2.00	.187	1/2	96"
A72515	.074	2.50	.187	1/2	72"
A73015	.074	3.00	.187	1/2	72"
A73515	.074	3.50	.187	1/2	72"
A74015	.074	4.00	.187	1/2	72"
A71521 ‡	.074	1.50	.250	1	72"
A72021	.074	2.00	.250	1	72"
A72521	.074	2.50	.250	1	72"
A73021 ‡	.074	3.00	.250	1	72"
A74021 ‡	.074	4.00	.250	1	72"
A92021	.093	2.00	.250	1	72"
A92521	.093	2.50	.250	1	72"
A93021	.093	3.00	.250	1	72"
A9302196	.093	3.00	.250	1	96"
A93521 ‡	.093	3.50	.250	1	72"
A94021	.093	4.00	.250	1	72"
A94521 ‡	.093	4.50	.250	1	72"
A95021 ‡	.093	5.00	.250	1	72"
A12022	.120	2.00	.250	2	72"
A1202296	.120	2.00	.250	2	96"
A13022	.120	3.00	.250	2	72"
A1302296	.120	3.00	.250	2	96"
A14022	.120	4.00	.250	2	72"
A1402296	.120	4.00	.250	2	96"
A13032	.120	3.00	.375	2	72"
A14032	.120	4.00	.375	2	72"
A15032	.120	5.00	.375	2	72"

▲ estas bisagras tienen eje retenido ‡ estas bisagras no son almacenadas

Bisagras Continuas con Orificios

Bisagras Continuas Sin Acabado con Orificios Avellanados

Orificios en ambas hojas con centros de 2.00" - Toda bisagra tiene articulación de .50"- Ejes sin retención



Bisagras Continuas de Acero

Numero de Parte	Espesor de Material	Ancho Abierto	Diámetro de Eje	Tamaño de Orificio ±.005	Longitud
S410-30	.040	1.06	.091	Ø.181 orificio avellanado para un tornillo de cabeza plana (F.H.S) #4	30.00
S410-48	.040	1.06	.091		48.00
S410-72	.040	1.06	.091		72.00
S412-48	.040	1.25	.091		48.00
S412-72	.040	1.25	.091		72.00
S415-30	.040	1.50	.091		30.00
S415-72	.040	1.50	.091		72.00
S420-72	.040	2.00	.091		72.00
S612-30	.060	1.25	.120	Ø.220 orificio avellanado para un tornillo de cabeza plana (F.H.S) #5 o #6	30.00
S612-48	.060	1.25	.120		48.00
S612-72	.060	1.25	.120		72.00
S615-48	.060	1.50	.120		48.00
S615-72	.060	1.50	.120		72.00
S620-30	.060	2.00	.120		30.00
S620-48	.060	2.00	.120		48.00
S620-72	.060	2.00	.120		72.00
S625-48	.060	2.50	.120		48.00
S625-72	.060	2.50	.120		72.00
S630-48	.060	3.00	.120		48.00
S630-72	.060	3.00	.120		72.00

Bisagras Continuas de 302/304SS

Numero de Parte	Espesor de Material	Ancho Abierto	Diámetro de Eje	Tamaño de Orificio ±.005	Longitud
SS410-12	.040	1.06	.091	Ø.181 orificio avellanado para un tornillo de cabeza plana (F.H.S) #4	12.00
SS410-30	.040	1.06	.091		30.00
SS410-72	.040	1.06	.091		72.00
SS412-36	.040	1.25	.091		36.00
SS412-72	.040	1.25	.091		72.00
SS415-30	.040	1.50	.091		30.00
SS415-72	.040	1.50	.091		72.00
SS420-36	.040	2.00	.091		36.00
SS420-72	.040	2.00	.091		72.00
SS612-36	.060	1.25	.120	Ø.220 orificio avellanado para un tornillo de cabeza plana (F.H.S) #5 o #6	36.00
SS612-72	.060	1.25	.120		72.00
SS615-12	.060	1.50	.120		12.00
SS615-36	.060	1.50	.120		36.00
SS615-72	.060	1.50	.120		72.00
SS620-12	.060	2.00	.120		12.00
SS620-30	.060	2.00	.120		30.00
SS620-48	.060	2.00	.120		48.00
SS620-72	.060	2.00	.120		72.00
SS630-12	.060	3.00	.120		12.00
SS630-36	.060	3.00	.120		36.00
SS630-72	.060	3.00	.120		72.00

Aluminio

Numero de Parte	Espesor de Material	Ancho Abierto	Diámetro de Eje	Tamaño de Orificio ±.005	Longitud
A410-72	.040	1.06	.091	Ø.170 orificio avellanado para un tornillo de cabeza plana (F.H.S) #4	72.00
A412-72	.040	1.25	.091		72.00
A415-72	.040	1.50	.091		72.00
A615-36	.060	1.50	.120	Ø.200 orificio avellanado para un tornillo de cabeza plana (F.H.S) #5.	36.00
A615-72	.060	1.50	.120		72.00
A620-48	.060	2.00	.120		48.00
A620-72	.060	2.00	.120		72.00
A630-72	.060	3.00	.120		72.00

- dependiendo de que las cantidades sean suficientes y los plazos de entrega puedan ampliarse, Sierra Pacific le puede proporcionar bisagras:
  - cortadas a longitud deseada
  - perforadas
  - con desplazo
  - formadas
  - con ensamblaje invertido
  - chapadas
  - pintadas
  - etc...

Bisagras Continuas de Acero Inoxidable con Orificios



302/304SS - Pulido a Mano - Orificios Avellanados

Numero de Parte	Espesor de Material	Ancho Abierto	Diámetro de Eje	Longitud de Articulación	Tamaño de Orificio ±.005	Longitud	Notas
MSS410	.040	1.06	.091	.50	Ø.181 orificio avellanado para tornillo de cabeza plana #5	72.00	▸ hojas y eje de 302/304SS ▸ eje retenido ▸ perforación de orificios avellanados con centros de 2.00" ▸ superficie de arriba y articulaciones pulidas para un acabado brillante ▸ empaquetadas para prevenir rayones durante transporte
MSS412	.040	1.25	.091	.50			
MSS415	.040	1.50	.091	.50	Ø.211 orificio avellanado para tornillo de cabeza plana #6		
MSS420	.040	2.00	.091	.50			
MSS615	.060	1.50	.120	.50	Ø.181 orificio avellanado para tornillo de cabeza plana #6		
MSS620	.060	2.00	.120	.50			
MSS630	.060	3.00	.120	.50			

302/304SS - Sin Acabado - Con Orificios Avellanados

Numero de Parte	Espesor de Material	Ancho Abierto	Diámetro de Eje	Longitud de Articulación	Tamaño de Orificio ±.005	Longitud	Notas
MSS410M	.040	1.06	.091	.50	Ø.181 orificio avellanado para tornillo de cabeza plana #5	72.00	▸ todos los detalles como en notas anteriores, con excepción de que estas bisagras tienen acabado natural (sin pulido o desengrase)
MSS412M	.040	1.25	.091	.50			
MSS415M	.040	1.50	.091	.50	Ø.211 orificio avellanado para tornillo de cabeza plana #6		
MSS420M	.040	2.00	.091	.50			
MSS615M	.060	1.50	.120	.50	Ø.181 orificio avellanado para tornillo de cabeza plana #6		
MSS620M	.060	2.00	.120	.50			
MSS630M	.060	3.00	.120	.50			



Acero - Acabado Superior - Con Orificios Avellanados

Numero de Partes				Tamaño de Tornillo	Acabado
Ancho Abierto					
1.06"	1.25"	1.50"	2.00"		
NPSL41094	**NPSL41294**	**NPSL41594**	**NPSL42094**	#4	NÍQUEL, GRADO SUPERIOR ▸ lado superior con acabado de alto brillo ▸ lado inferior sin brillo. ▸ ambos lados lacados
	NPSL41295	**NPSL41595**	**NPSL42095**	#5	
		NPSL41596	**NPSL42096**	#6	
BPSL41094	**BPSL41294** ‡	**BPSL41594** ‡	**BPSL42094** ‡	#4	LATÓN, GRADO SUPERIOR, BRILLANTE ▸ lado superior con acabado de alto brillo ▸ lado inferior satinado. ▸ ambos lados lacado
	BPSL41295	**BPSL41595** ‡	**BPSL42095**	#5	
		BPSL41596 ‡	**BPSL42096** ‡	#6	

- espesor de hoja de .040", acero pre-acabado
- diámetro de eje .091", galvanizado y con retención
- longitud de articulación .50"
- las bisagras almacenadas mostradas tienen una longitud de 72.00"
- orificios avellanados con centros de 2.00" para tornillos de cabeza plana

‡ estas bisagras no son almacenadas

Bisagras Continuas con Tope

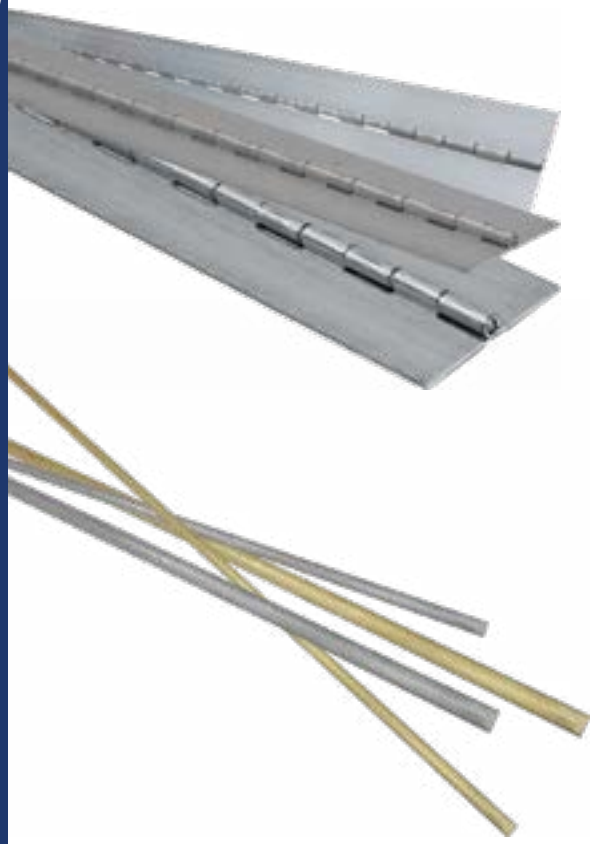

Bisagras Pre-chapadas Electro-galvanizadas

ejes galvanizados - sin estacar - sin desengrasar - sin orificios

Numero de Parte	Espesor de Material	Ancho Abierto	Diámetro de Eje	Longitud de Articulación	Longitud
G41595	.040	1.50	.091	1/2	72.00
G42095	.040	2.00	.091	1/2	72.00
G61515	.060	1.50	.120	1/2	72.00
G62015 ‡	.060	2.00	.120	1/2	72.00
G63015	.060	3.00	.120	1/2	72.00

‡ esta bisagra no es almacenada

Ejes/Pasadores para Bisagras Continuas

Numero de Parte	Material	Ancho Abierto	Longitud
091X72B	latón	.091	72.00
091X72SS	304SS	.091	72.00
120X72B	latón	.120	72.00
120X72SS	304SS	.120	72.00
187X72B	latón	.187	72.00
187X72SS	304SS	.187	72.00
250X72B	latón	.250	72.00
250X72SS	304SS	.250	72.00
375X72B	latón	.375	72.00
375X72SS	304SS	.375	72.00
500X72B	latón	.500	72.00
500X72SS	304SS	.500	72.00

▸ longitudes a la medida disponibles

Bisagras Continuas con Tope

Parte Almacenada

Numero de Parte	Espesor de Material	Ancho Abierto	Diámetro de Eje	Longitud de Articulación	Especificaciones de Tope	Longitud
CS1050	.035 acero	1.060	.086 acero	1/4	tope externo 90° ±3°	72.00

▸ estas bisagras con tope interno son partes de pedido especial

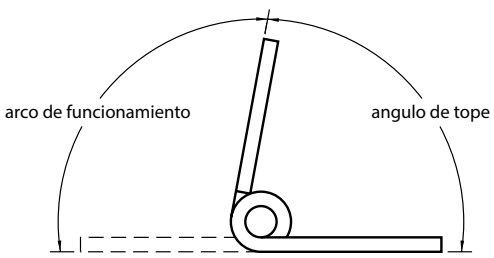

Bisagras de **TOPE EXTERNO** normalmente operan desde los 180° o posición plana, abierta, deteniéndose en un ángulo específico con más o menos tres grados de tolerancia.

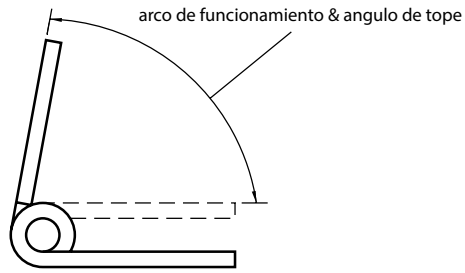

Bisagras de **TOPE INTERNO** normalmente operan desde **0°** o posición cerrada hacia la posición abierta, deteniéndose en un ángulo específico con **±3°** de tolerancia.

Bisagras Continuas para Gabinetes

Numero de Parte	Material de Hoja	Material de Eje
S51315-01	acero pre electro-galvanizado	302/304SS
SS51315-01	302/304SS	302/304SS

- también se pueden almacenar en diferentes longitudes a las mostradas
- se envía ensamblada

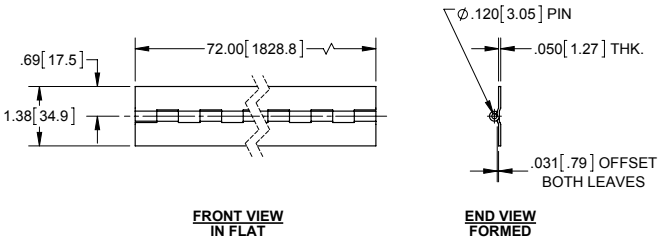

Bisagras Continuas con Espacio de Pintura

Numero de Parte	Material de Hoja	Material de Eje
S62211-01	acero pre electro-galvanizado	302/304SS
SS62211-01	302/304SS	302/304SS

- se envía desensamblada
- también se pueden almacenar en diferentes longitudes a las mostradas

- un espacio de pintura especial permite el uso de una capa base mas una capa de acabado

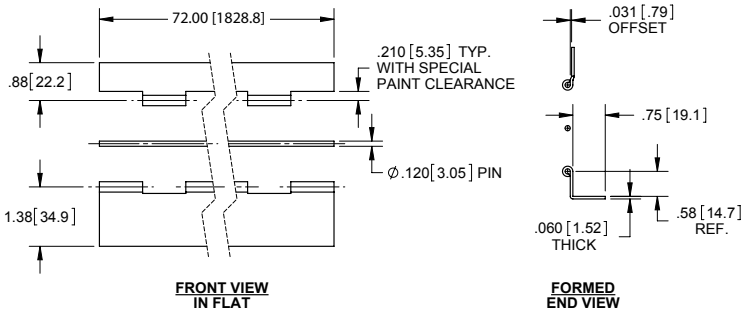

Bisagras Continuas para Gabinetes

Numero de Parte	Material de Hoja	Material de Eje
S72221-01	acero pre electro-galvanizado	302/304SS
SS72221-01	302/304SS	302/304SS
A72221-01	aluminio	aluminio

- también se pueden almacenar en diferentes longitudes a las mostradas
- se envía desensamblada

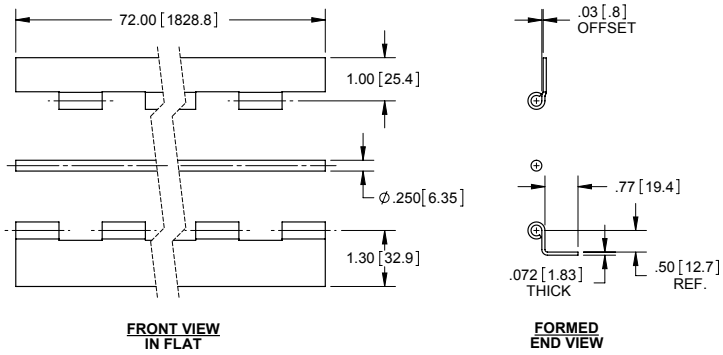

Bisagras con Resorte - Acabado Natural

Saver



carga normal - abierta



carga normal - cerrada

Numero de Parte	Material	Espesor de Material	Ancho Abierto	Longitud	Diámetro de Eje	Tamaño de Orificio	Carga Normal
BH5015	acero	.025	.750	1.250	.066	n/a	cerrada
BH5015SS	304SS	.025	.750	1.250	.066	n/a	cerrada
BH5022	acero	.025	.750	1.250	.066	n/a	abierta
BH5022SS	304SS	.025	.750	1.250	.066	n/a	abierta
BH5022ZN01	acero	.025	.750	1.250	.066	.130	abierta
BH5022SS01	304SS	.025	.750	1.250	.066	.130	abierta
BH5020	acero	.035	1.063	1.250	.091	#3	cerrada
BH502001	304SS	.035	1.063	1.250	.091	#3	ensamble invertido*
BH5030	acero	.035	1.063	2.000	.091	n/a	abierta
BH5030SS01	304SS	.035	1.250	2.000	.091	#3	cerrada
BH5024	acero	.035	1.500	1.750	.091	n/a	abierta
BH5024SS	304SS	.035	1.500	1.750	.091	n/a	abierta
BH5024ZN01	acero	.035	1.500	1.750	.091	.158	abierta
BH5024SS01	304SS	.035	1.500	1.750	.091	.158	abierta
BH5031SS	304SS	.035	1.500	2.000	.091	.141	abierta
BH5033	acero	.039	1.062	1.250	.091	.130	abierta
BH5034ZN01	acero	.039	1.000	2.000	.091	.146	cerrada
BH5034SS01	304SS	.039	1.000	2.000	.091	.146	cerrada
BH5035ZN01	acero	.039	1.000	2.000	.091	.146	abierta
BH5035SS01	304SS	.039	1.000	2.000	.091	.146	abierta
BH5025	acero	.039	1.500	3.500	.091	n/a	cerrada
BH5025SS	304SS	.039	1.500	3.500	.091	n/a	cerrada
BH5025ZN01	acero	.039	1.500	3.500	.091	.158	cerrada
BH5025SS01	304SS	.039	1.500	3.500	.091	.158	cerrada
BH5021 ■	acero	.040	1.000	2.000	.091	.142	abierta
BH5021SS	304SS	.040	1.000	2.000	.091	.142	abierta
BH5023	acero	.040	1.500	3.500	.091	n/a	abierta
BH5023SS	304SS	.040	1.500	3.500	.091	n/a	abierta
BH5023ZN01 ■	acero	.040	1.500	3.500	.091	.157	abierta
BH5023SS01	304SS	.040	1.500	3.500	.091	.157	abierta
BH5027	acero	.047	2.000	5.000	.118	n/a	cerrada
BH5027SS	304SS	.047	2.000	5.000	.118	n/a	cerrada
BH5027ZN01	acero	.047	2.000	5.000	.118	.193	cerrada
BH5027SS01	304SS	.047	2.000	5.000	.118	.193	cerrada
BH5028	acero	.047	2.000	5.000	.118	n/a	abierta
BH5028SS	304SS	.047	2.000	5.000	.118	n/a	abierta
NUEVO **BH5028BK01** ■	steel	.047	2.000	5.000	.118	.193	abierta
BH5028ZN01	acero	.047	2.000	5.000	.118	.193	abierta
BH5028SS01	304SS	.047	2.000	5.000	.118	.193	abierta
BH5085 ■	acero	.050	2.750	1.562	.115	.156	abierta
BH5087	acero	.050	3.250	1.562	.115	.156	abierta
BH5087ZN ■	acero	.050	3.250	1.562	.115	.156	abierta
BH5089SS	304SS	.060	1.500	2.500	.120	n/a	abierta
BH5089SS-01	304SS	.060	1.50	2.500	.120	.250	abierta
BH5090	acero	.060	2.000	3.000	.125	n/a	abierta

- todas las bisagras tienen ejes ó pernos acuñados
- dependiendo de que las cantidades sean suficientes y los plazos de entrega puedan ampliarse, Sierra Pacific le puede proporcionar una bisagra con muelle que este fabricada bajo sus requerimientos exactos.
- comuníquese con Sierra Pacific para información mas detallada sobre especificaciones de torsión de bisagras

■ partes numero: **BH5085**, **BH5021**, **BH5023ZN01**, & **BH5087ZN** tienen acabado de zinc claro

■ parte no.: **BH5028BK01** tiene un acabado de capa electrónica negra

continuación de la pagina anterior

ver pagina anterior para mas detalles

ESCALA 1:1

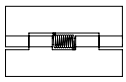

BH5015
BH5015SS

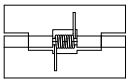

BH5022
BH5022SS

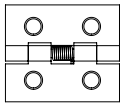

BH5020

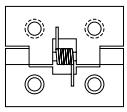

BH502001

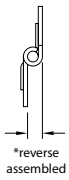

*reverse
assembled

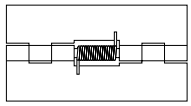

BH5030

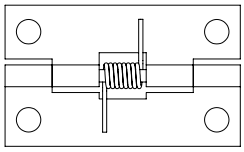

BH5022ZN01
BH5022SS01

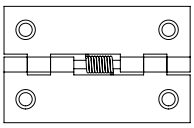

BH5030SS01

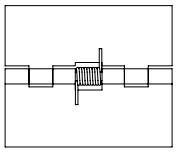

BH5024
BH5024SS

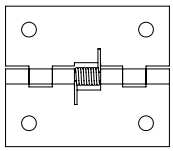

BH5024ZN01
BH5024SS01

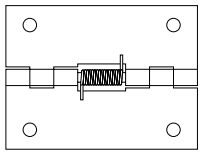

BH5031SS

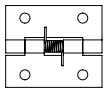

BH5033

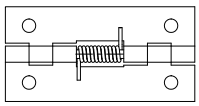

BH5021
BH5021SS

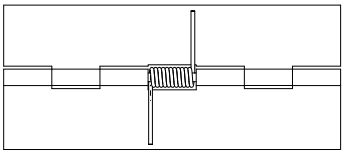

BH5023
BH5023SS

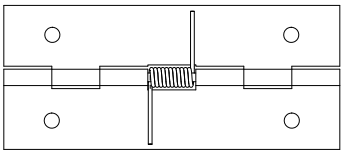

BH5023ZN01
BH5023SS01

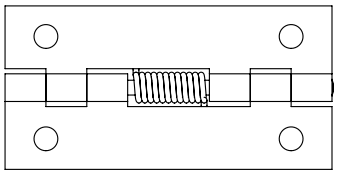

BH5034ZN01
BH5034SS01

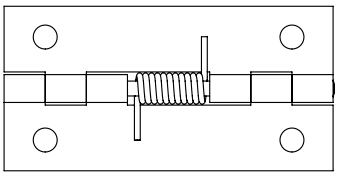

BH5035ZN01
BH5035SS01

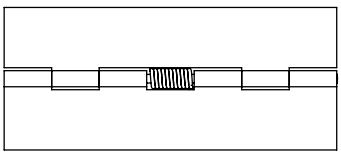

BH5025ZN
BH5025SS

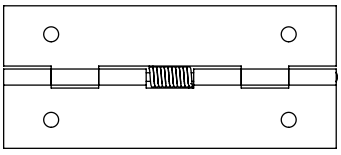

BH5025ZN01
BH5025SS01

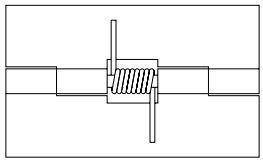

BH5089SS

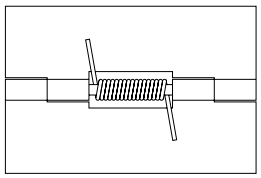

BH5090

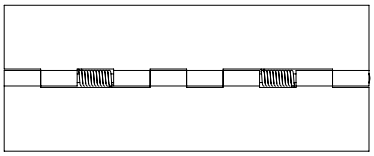

BH5027ZN
BH5027SS

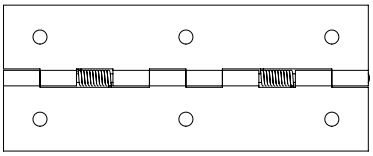

BH5027ZN01
BH5027SS01

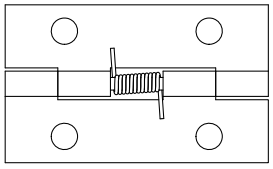

BH5089SS-01

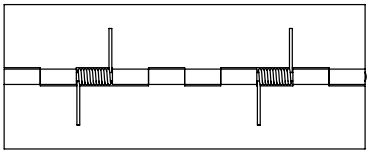

BH5028ZN
BH5028SS

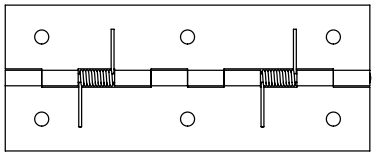

NUEVO BH5028BK01
BH5028ZN01
BH5028SS01

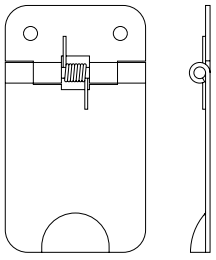

BH5085
(bisagra con cubierta)

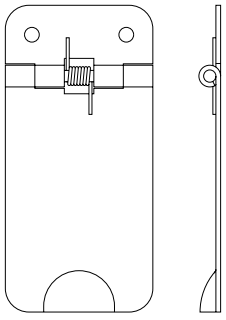

BH5087
BH5087ZN
(bisagra con cubierta)

Bisagra de Liberación Rápida



parte de mano izquierda

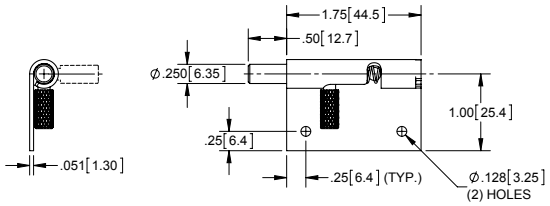

No. de Parte Mano Izquierda	No. de Parte Mano Derecha	Material	Acabado
2011	**2012**	304SS	desbastado

- pieza macho solamente

Bisagra de Liberación Rápida



parte de mano izquierda

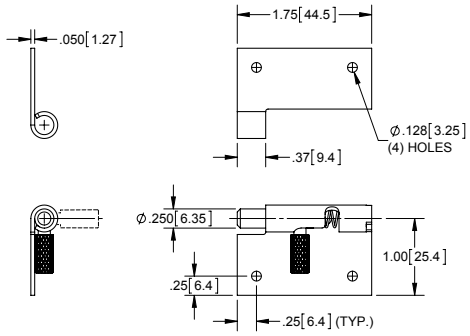

No. de Parte Mano Izquierda	No. de Parte Mano Derecha	Material	Acabado
2013	**2014**	304SS	desbastado

- disponible solamente como juego de pieza macho y hembra

Bisagra de Liberación Rápida Dual

Bisagra de Liberación Rápida Dual - Hembra



hembra

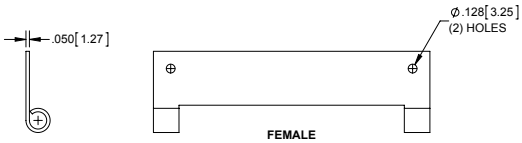

Numero de Parte Hembra	Material	Acabado
2016	304SS	desbastado

Bisagra de Liberación Rápida Dual - Macho



macho

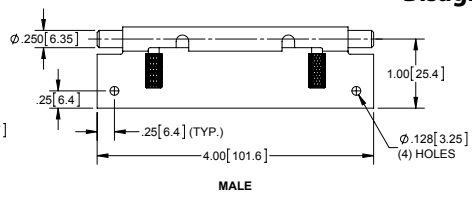

Numero de Parte Macho	Material	Acabado
2015	304SS	desbastado

Bisagras de Liberación Rápida Duales



Numero de Parte	Material	Acabado	Altura
2018	acero	zinc	.67 [17]
2019	acero	zinc	.79 [20]
2020	acero	zinc	.92 [23.4]
2018SS	304SS	pasivado	.67 [17]
2019SS	304SS	pasivado	.79 [20]
2020SS	304SS	pasivado	.92 [23.4]

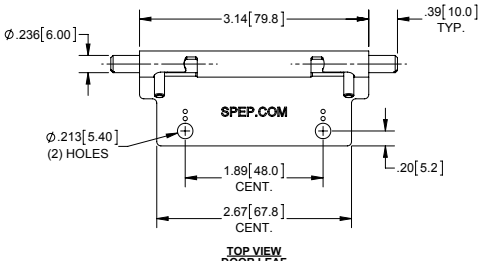

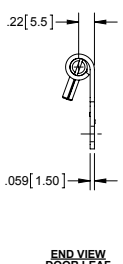

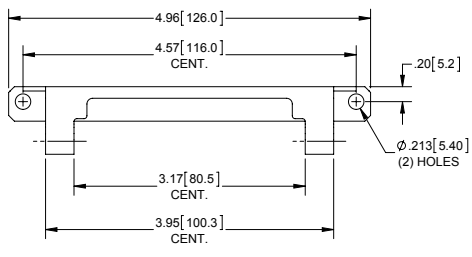

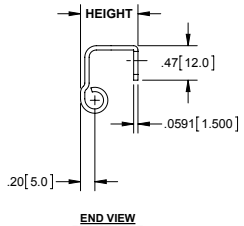

Bisagra con Resorte Ajustable

Numero de Parte	Material	Acabado
BH5095	acero	pintura gris

- para uso de mano derecha o mano izquierda
- tensión ajustable y carga abierta

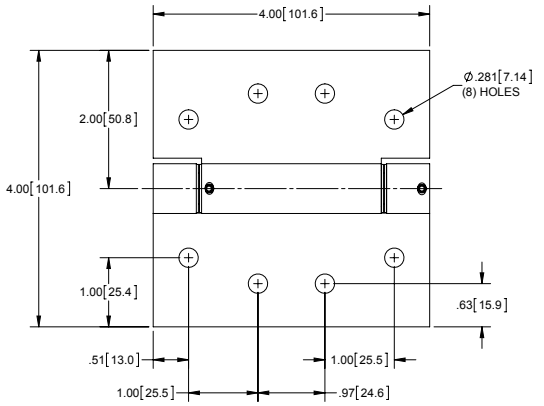



Bisagra con Resorte de Carga Abierta

Numero de Parte	Material	Acabado
H2060ZN	acero	zinc

- carga abierta

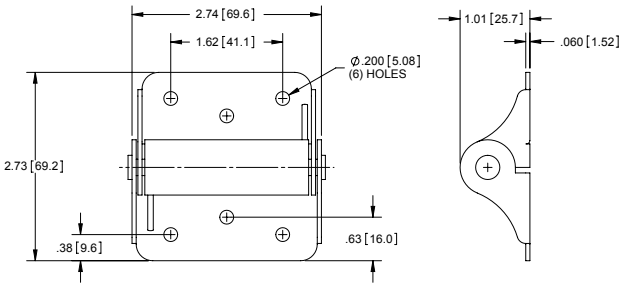



Bisagra con Resorte Ajustable

Numero de Parte	Material	Acabado
H2062ZN	acero	zinc

- carga abierta
- juego incluye:
  - (6) tornillos
  - (1) palanca de ajuste
  - (1) perno de ajuste

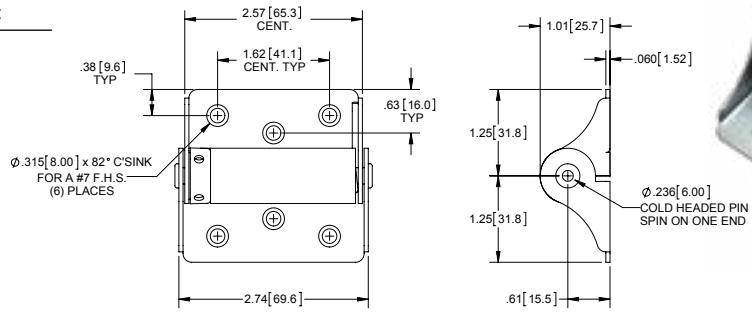



Bisagras de Doble Pasador con Resorte

No. de Parte	Material	Acabado
2021SS	304SS	cepillado
2021ZN	acero	zinc

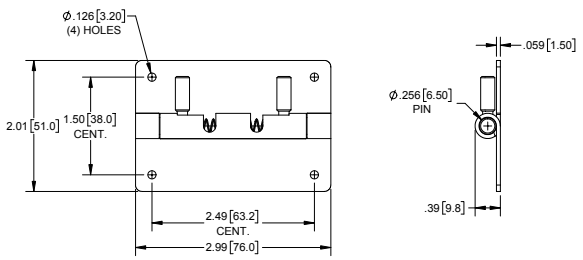



Bisagras de Acero de Pasador con Resorte en Almacén

Saver

Mano Izquierda No. de Parte	A	B	C	D	E	F	G	H	J	Mano Derecha No. de Parte
1841HZ	1.375	ninguno	.750	.158	.250	.040	.188	.625	.187	**1941HZ**
1861NN	2.00	ninguno	.875	.187	.375	.050	ninguno	.69	ninguno	**1961NN**
1871HN	2.75	1.375	.750	.250	.500	.060	.250	.81	.250	**1971HN**
1871HZ	2.75	1.375	.750	.250	.500	.060	.250	.81	.250	**1971HZ**
1871NZ	2.75	ninguno	.750	.250	.500	.060	ninguno	.81	ninguno	**1971NZ**
1871NN	2.75	ninguno	.750	.250	.500	.060	ninguno	.81	ninguno	**1971NN**
1872HZ	2.75	1.375	.750	.250	.500	.060	.250	.81	.250	**1972HZ**
1872NN	2.75	ninguno	.750	.250	.500	.060	ninguno	.81	ninguno	**1972NN**
1881HZ	2.75	1.375	1.00	.250	.500	.060	.250	.81	.250	**1981HZ**
1881NN	2.75	ninguno	1.00	.250	.500	.060	ninguno	.81	ninguno	**1981NN**
1882HZ	2.75	1.375	1.00	.250	.500	.060	.250	.81	.250	**1982HZ**
1882NZ	2.75	ninguno	1.00	.250	.500	.060	ninguno	.81	ninguno	**1982NZ**
1882NN	2.75	ninguno	1.00	.250	.500	.060	ninguno	.81	ninguno	**1982NN**

- hojas de acero
- pasadores de acero con recubrimiento de zinc
- c-clips de acero con recubrimiento de zinc
- resortes de 304SS
- en almacén



ejemplo parte no. **1951NN**

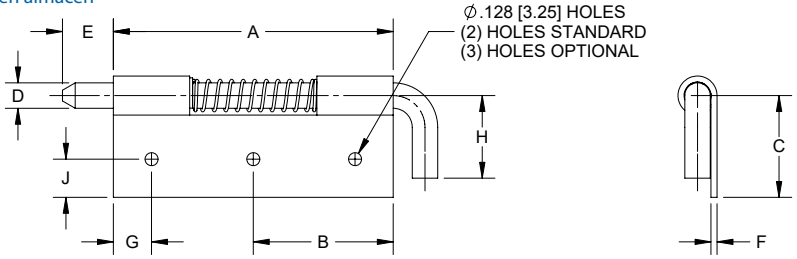

LEFT HAND SHOWN



ejemplo parte no. **1921NZ**

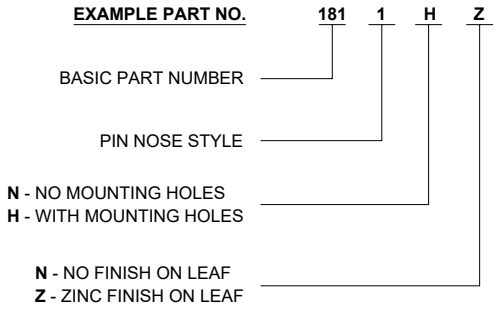

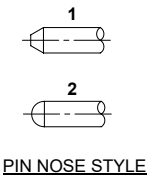

PIN NOSE STYLE

Construya su Propia Bisagra de Pasador con Resorte de Acero

Mano Izquierda No. de Parte	A	B	C	D	E	F	G	H	J	Mano Derecha No. de Parte
181 X X X	.875	.438	.375	.125	.187	.040	.156	.437	.156	**191 X X X**
182 X X X	.875	.438	.500	.125	.187	.040	.156	.437	.156	**192 X X X**
183 X X X	1.375	.688	.500	.156	.250	.040	.187	.625	.187	**193 X X X**
184 X X X	1.375	.688	.750	.156	.250	.040	.187	.625	.187	**194 X X X**
185 X X X	2.00	1.00	.625	.187	.375	.050	.250	.687	.187	**195 X X X**
186 X X X	2.00	1.00	.875	.187	.375	.050	.250	.687	.187	**196 X X X**
187 X X X	2.75	1.375	.750	.250	.500	.060	.250	.812	.250	**197 X X X**
188 X X X	2.75	1.375	1.00	.250	.500	.060	.250	.812	.250	**198 X X X**

Bisagras de Pasador con Resorte de Acero

Numero de Parte	Descripción	Material	Acabado	Orificios
1832HZ01	mano izquierda	acero	zinc	Ø.128 [3.25]
1932HZ01	mano derecha	acero	zinc	Ø.128 [3.25]
1832HSS01	mano izquierda	304SS	natural	Ø.136 [3.45]
1932HSS01	mano derecha	304SS	natural	Ø.136 [3.45]



mano izquierda
304SS

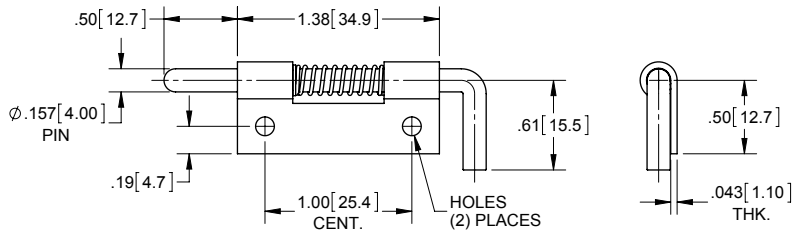



mano derecha
acero

Bisagras de Pasador con Resorte de Acero Inoxidable Serie 300

Numero de Parte	Descripción	Material	Orificios
1841HZSS	mano izquierda	acero inoxidable serie 300	pasivado
1941HZSS	mano derecha	acero inoxidable serie 300	pasivado



mano derecha

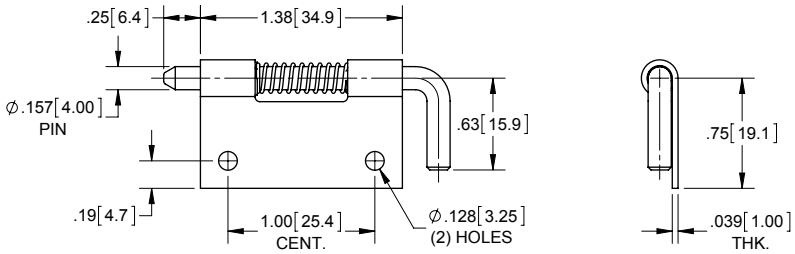

Bisagra de Aluminio con Pasador de Resorte

Numero de Parte	Descripción	Material	Espesor de Material	Acabado
1440	mano derecha	aluminio	.125 [3.18]	natural
1441	mano izquierda	aluminio	.125 [3.18]	natural

- stainless steel pin and components



mano derecha



mano izquierda

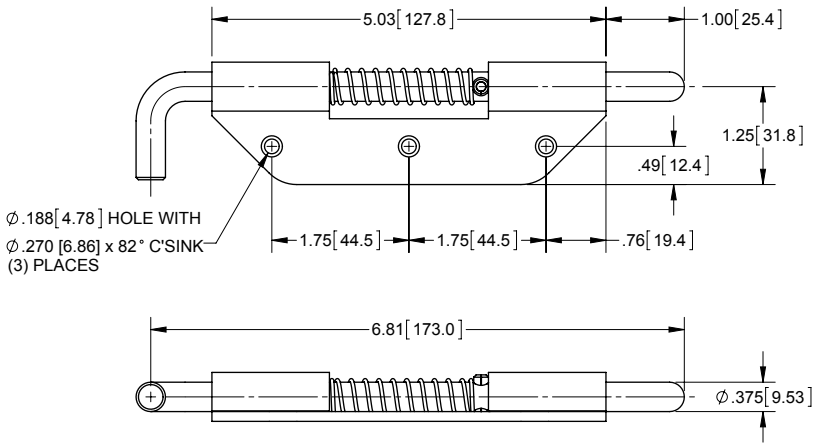

Bisagras de Libro



Bisagras de Libro de Acero

No. de Parte	Espesor	Ancho	Longitud	Dia. Eje	Retención de Eje	Características Especiales
5S151501 ◆ ✸	.050	1.50	1.50	.120	remachado	pasador inoxidable
6S1515BP ◆	.060	1.50	1.50	.125	estacado	pasador de latón
6S1520 ◆ ✸	.060	1.50	2.00	.125	remachado	—
6S1520BP ◆	.060	1.50	2.00	.125	estacado	pasador de latón
6S1525BP	.060	1.50	2.50	.125	estacado	pasador de latón
6S2020BP ◆	.060	2.00	2.00	.125	estacado	pasador de latón
6S2025BP ◆	.060	2.00	2.50	.125	estacado	pasador de latón
6S2525BP ◆	.060	2.50	2.50	.125	estacado	pasador de latón
6S152001 ◆ ✸	.060	1.50	2.00	.180	estacado	acabado zinc, pasador de latón (2) Ø.203 orificios
6S152002 ◆ ✸	.060	1.50	2.00	.180	estacado	pasador de latón
7S2020 ◆	.074	2.00	2.00	.187	remachado	—
7S2021 ◆ ✸	.074	2.00	2.00	.187	remachado	—
7S2025 ◆	.074	2.00	2.50	.187	remachado	—
7S2030 ◆	.074	2.00	3.00	.187	remachado	—
7S2525 ◆	.074	2.50	2.50	.187	remachado	—
7S3030 ◆	.074	3.00	3.00	.187	remachado	—
7S303003 ◆	.074	3.00	3.00	.187	estacado	zinc, (6) Ø.250 orificios
8S1520SSP ◆ ✸	.085	1.50	2.00	.195	estacado	pasador inoxidable
8S2030	.085	2.00	3.00	.195	estacado	—
8S2525	.085	2.50	2.50	.195	estacado	—
8S2525SP ◆ ✸	.085	2.50	2.50	.195	remachado	—
8S3030	.085	3.00	3.00	.195	estacado	—
8S3535	.085	3.50	3.50	.195	estacado	—
8S4040	.085	4.00	4.00	.195	estacado	—
9S2030 ◆	.090	2.00	3.00	.187	remachado	—
9S2530 ◆	.090	2.50	3.00	.187	remachado	—
9S3030 ◆ ✸	.090	3.00	3.00	.187	remachado	—
9S303002 ◆ ✸	.098	3.00	3.00	.250	remachado	zinc, pasador inoxidable
9S3535 ◆ ✸	.090	3.50	3.50	.187	remachado	—
10S2525 ◆	.105	2.50	2.50	.187	remachado	—
12S2025	.120	2.00	2.50	.250	remachado	—
12S2525 ◆ ✸	.120	2.50	2.50	.250	remachado	—
12S2530 ◆	.120	2.50	3.00	.250	remachado	—
12S253003 ◆ ✸	.120	2.50	3.00	.250	remachado	zinc, (4) Ø.262 orificios
12S2535 ◆	.120	2.50	3.50	.250	remachado	—
12S3030 ◆ ✸	.120	3.00	3.00	.250	remachado	—
12S303001 ◆ ✸	.120	3.00	3.00	.250	remachado	½ desplace, zinc
12S3035	.120	3.00	3.50	.250	remachado	—
12S3040 ◆	.120	3.00	4.00	.250	remachado	—
12S3535 ◆ ✸	.118	3.50	3.50	.256	remachado	—

- pasador de acero a menos que se indique lo contrario
- no orificios a menos que se indique lo contrario
- acabado natural
- hojas de acero
- ✸ indica parte económica
- ◆ indica parte almacenada

No. de Parte	Espesor	Ancho	Longitud	Dia. Eje	Retención de Eje	Características Especiales
12S3540	.120	3.50	4.00	.250	remachado	—
12S4040 ◆ ✸	.120	4.00	4.00	.276	remachado	—
12S40401 ◆ ✸	.118	4.00	4.00	.276	(1) lado remachado	½ desplace
12S6060 ◆	.120	6.00	6.00	.250	remachado	—
13S4040 ◆ ✸	.130	4.00	4.00	.250	remachado	—
18S3060 ◆	.180	3.00	6.00	.375	remachado	—
18S4040 ◆ ✸	.180	4.00	4.00	.375	remachado	pasador inoxidable
18S4050 ◆	.180	4.00	5.00	.375	remachado	—
18S4060	.180	4.00	6.00	.375	remachado	—
18S5050 ◆	.180	5.00	5.00	.394	remachado	—
18S5060 ◆	.180	5.00	6.00	.375	remachado	—
18S5080	.180	5.00	8.00	.375	remachado	—
18S6060 ◆ ✸	.180	6.00	6.00	.375	remachado	—
18S6080	.180	6.00	8.00	.375	remachado	—
25S4040SSP ◆ ✸	.250	4.00	4.00	.625	al ras	pasador inoxidable
25S4050 ◆	.250	4.00	5.00	.625	al ras	—
25S5050 ◆	.250	5.00	5.00	.625	al ras	—
25S5060 ◆	.250	5.00	6.00	.625	al ras	—
25S6060 ◆	.250	6.00	6.00	.625	al ras	—

- pasador de acero a menos que se indique lo contrario
- no orificios a menos que se indique lo contrario
- acabado natural
- hojas de acero
- ✸ indica parte económica
- ◆ indica parte almacenada

Bisagra Económicas de Acero

No. de Parte	Espesor (mm/pulgadas)	Abierto (mm/pulgadas)	Longitud (mm/pulgadas)	Dia. de Pasador (mm/pulgadas)
9S1919 ◆ ✸	2.50/.098"	50.0/1.97"	50.0/1.97"	5.00/.197"
12S2526 ◆ ✸	3.00/.120"	63.5/2.50"	65.0/2.56"	6.00/.236"
12S2829 ◆ ✸	3.20/.126"	73.0/2.87"	75.0/2.95"	6.80/.268"
13S3435 ◆ ✸	3.50/.138"	87.9/3.46"	90.0/3.54"	7.00/.276"
13S3939 ◆ ✸	3.50/.138"	100.0/3.94"	100.0/3.94"	8.00/.315"
17S4849 ◆ ✸	4.50/.177"	123.0/4.84"	125.0/4.92"	10.00/.394"
19S5959 ◆ ✸	5.00/.197"	150.0/5.91"	150.0/5.91"	11.00/.433"

- pasador remachado
- acabado natural
- no orificios
- ✸ indica parte económica
- ◆ indica parte almacenada

Bisagras Económicas de Acero Inoxidable

No. de Parte	Espesor (mm/pulgadas)	Abierto (mm/pulgadas)	Longitud (mm/pulgadas)	Dia. de Pasador (mm/pulgadas)
9SS1919 ◆ ✸	2.50/.098"	50.0/1.97"	50.0/1.97"	5.00/.197"
12SS2526 ◆ ✸	3.00/.120"	64.0/2.52"	65.0/2.56"	6.00/.236"
12SS2829 ◆ ✸	3.00/.120"	75.0/2.95"	75.0/2.95"	7.00/.276"
12SS3435 ◆ ✸	3.00/.120"	88.2/3.47"	90.0/3.54"	8.00/.315"
15SS3939 ◆ ✸	4.00/.158"	100.0/3.94"	100.0/3.94"	8.00/.315"

- 304SS, acabado natural
- no orificios
- pasador remachado
- ✸ indica parte económica
- ◆ indica parte almacenada

Bisagras de Libro



Bisagras de Libro de Acero

No. de Parte	Espesor	Ancho	Longitud	Dia. Eje	Retención de Eje	Características Especiales
5A2025 ◆	.051	2.00	2.50	.125	remachado	—
6A1015 ◆	.064	1.00	1.50	.125	remachado	—
6A1515 ◆	.064	1.50	1.50	.125	remachado	—
6A2020 ◆	.064	2.00	2.00	.125	remachado	—
6A2025 ◆	.064	2.00	2.50	.125	remachado	—
6A2030 ◆	.064	2.00	3.00	.125	remachado	—
6A2525 ◆	.064	2.50	2.50	.125	remachado	—
6A2530 ◆	.064	2.50	3.00	.125	remachado	—
6A3030 ◆	.064	3.00	3.00	.125	remachado	—
8A2020 ◆	.081	2.00	2.00	.187	remachado	—
8A2025 ◆	.081	2.00	2.50	.187	remachado	—
8A2525 ◆	.081	2.50	2.50	.187	remachado	—
9A2030 ◆	.091	2.00	3.00	.187	remachado	—
9A2530 ◆	.091	2.50	3.00	.187	remachado	—
9A2535 ◆	.091	2.50	3.50	.187	remachado	—
9A3030 ◆	.091	3.00	3.00	.187	remachado	—
9A3035 ◆	.091	3.00	3.50	.187	remachado	—
9A3535	.091	3.50	3.50	.187	remachado	—
12A2025 ◆ ✷	.125	2.00	2.50	.250	remachado	—
12A2030 ◆	.125	2.00	3.00	.250	remachado	—
12A2525 ◆	.125	2.50	2.50	.250	remachado	—
12A252502 ◆	.125	2.50	2.50	.250	remachado	(6) Ø.250 orificios
12A2530 ◆	.125	2.50	3.00	.250	remachado	—
12A3030 ◆	.125	3.00	3.00	.250	remachado	—
12A3040 ◆	.125	3.00	4.00	.250	remachado	—
12A3540 ◆	.125	3.50	4.00	.250	remachado	—
12A4040 ◆ ✷	.125	4.00	4.00	.250	remachado	—

- acabado natural
- no orificios a menos que se indique lo contrario

✷ indica parte económica
◆ indica parte almacenada

Bisagras de Libro de Acero Inoxidable

No. de Parte	Espesor	Abierto	Longitud	Dia. Eje	Retención de Eje	Características Especiales
3SS102001 ◆	.030	1.00	2.00	.066	estacado	—
6SS1515 ◆	.060	1.50	1.50	.125	estacado	—
6SS1520 ◆	.060	1.50	2.00	.125	estacado	—
6SS2020 ◆	.060	2.00	2.00	.125	estacado	—
6SS2025 ◆	.060	2.00	2.50	.125	estacado	—
6SS2030 ◆	.060	2.00	3.00	.125	remachado	—
6SS2525 ◆	.060	2.50	2.50	.125	remachado	—
6SS2530 ◆	.060	2.50	3.00	.125	remachado	—
7SS2021 ◆	.075	2.00	2.00	.187	remachado	—
7SS2025 ◆	.075	2.00	2.50	.187	remachado	—
7SS2525 ◆	.075	2.50	2.50	.187	remachado	—

- 302/304SS hojas y pasadores
- no orificios

✷ indica parte económica
◆ indica parte almacenada

No. de Parte	Espesor	Abierto	Longitud	Dia. Eje	Retención de Eje	Características Especiales
9SS2030 ◆	.090	2.00	3.00	.187	remachado	—
9SS2530 ◆	.090	2.50	3.00	.187	remachado	—
9SS3030 ◆ ✷	.090	3.00	3.00	.187	remachado	—
9SS303002 ◆	.090	3.00	3.00	.187	remachado	½ desplace (6) Ø.281 orificios
9SS3035 ◆	.090	3.00	3.50	.187	remachado	—
9SS3535 ◆ ✷	.090	3.50	3.50	.187	remachado	—
10SS2025	.105	2.00	2.50	.187	remachado	—
10SS2525 ◆	.105	2.50	2.50	.187	remachado	—
12SS2030 ◆	.120	2.00	3.00	.250	remachado	—
12SS2530 ◆ ✷	.120	2.50	3.00	.250	remachado	—
12SS3030 ◆ ✷	.120	3.00	3.00	.250	remachado	—
12SS3040 ◆	.120	3.00	4.00	.250	remachado	—
12SS3535 ✷	.118	3.50	3.50	.256	remachado	—
12SS3540 ✷	.120	3.50	4.00	.250	remachado	—
12SS4040 ◆ ✷	.120	4.00	4.00	.276	remachado	—
12SS40402 ◆	.120	4.00	4.00	.276	remachado	½ desplace
12SS6040	.120	6.00	4.00	.250	—	—

- 302/304SS hojas y pasadores
- no orificios

✷ indica parte económica
◆ indica parte almacenada

Bisagras de Libro de 316SS

No. de Parte	Espesor	Abierto	Longitud	Diámetro de Eje	Retención de Eje
6SST1515 ◆	.060	1.50	1.50	.125	estacado
6SST1520 ◆	.060	1.50	2.00	.125	estacado
6SST2020 ◆	.060	2.00	2.00	.125	estacado
6SST2525 ◆	.060	2.50	2.50	.125	estacado
7SST2020 ◆	.075	2.00	2.00	.187	remachado
9SST2030	.090	2.00	3.00	.187	remachado
9SST3030 ◆	.090	3.00	3.00	.187	remachado
12SST2030 ◆	.120	2.00	3.00	.250	remachado
12SST3030 ◆	.120	3.00	3.00	.250	remachado
12SST3040 ◆	.120	3.00	4.00	.250	remachado
12SST4040 ◆	.120	4.00	4.00	.250	remachado
18SST4040 ◆	.180	4.00	4.00	.375	remachado

- no orificios

◆ indica parte almacenada

Acero - Sin Acabado - Sin Orificios

ESCALA 1:1

Numero de Parte	Espesor de Material	Ancho Abierto	Longitud	Diámetro de Eje
BH0004 ■	.030	.75	1.00	.063
BH0005	.020	.75	1.00	.072
BH0050	.035	.75	.75	.099
BH0055	.035	.75	1.00	.091
BH0060	.035	1.06	1.00	.091
BH0065	.035	1.06	1.25	.091
BH0075	.035	1.06	2.00	.091
BH0085	.035	1.50	1.50	.091

- todas estas bisagras tienen retención de eje/perno y hojas planas
- ■ solamente esta bisagra: latón con acabado lacado y (4) orificios de montaje con dimensión Ø.141

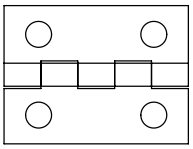

BH0004 ■

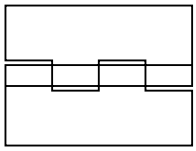

BH0005

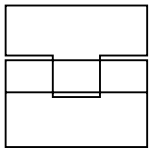

BH0050

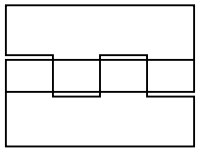

BH0055

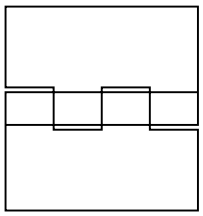

BH0060

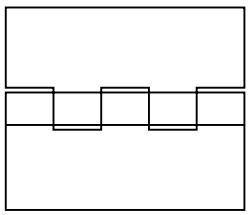

BH0065

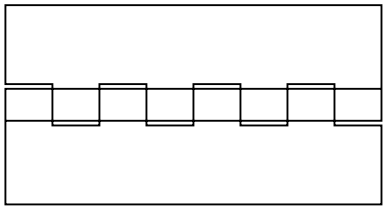

BH0075

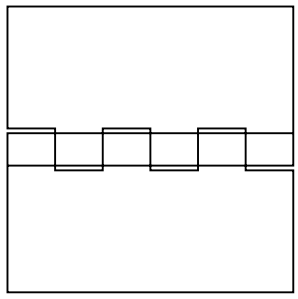

BH0085

Bisagras Planas de Acero con Estampado y Orificios

ESCALA 1:1

Numero de Parte	Espesor de Material	Acabado	Ancho Abierto	Longitud	Diámetro de Eje	Retención de Eje	Dimensión de Desplace	Tamaño de Tornillo
BH7005BP	.044	latón chapado	.94	1.00	.102	remachado	.010	#3
BH7005ZN	.044	zinc	.94	1.00	.102	remachado	.010	#3
BH7010BP	.050	latón chapado	1.20	1.50	.102	remachado	.034	#4
BH7010ZN	.050	zinc	1.20	1.50	.102	remachado	.034	#4
BH7015BP	.050	latón chapado	1.46	1.98	.118	remachado	.034	#5
BH7015ZN	.050	zinc	1.46	1.98	.118	remachado	.034	#5
BH7020BP	.050	latón chapado	1.60	2.50	.125	remachado	.030	#5
BH7020ZN	.050	zinc	1.60	2.50	.125	remachado	.030	#5
BH7025BP	.060	latón chapado	1.84	2.95	.158	remachado	.030	#6
BH7025ZN	.060	zinc	1.84	2.95	.158	remachado	.030	#6
BH7030 *	.071	zinc	2.00	3.00	.187	remachado	sin desplace	#9

* hojas no tienen desplace

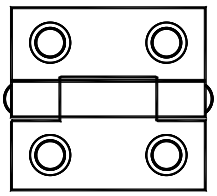

BH7005BP
BH7005ZN

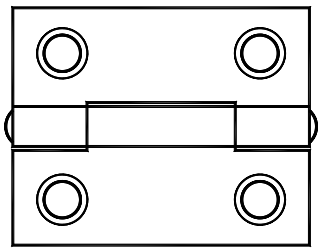

BH7010BP
BH7010ZN

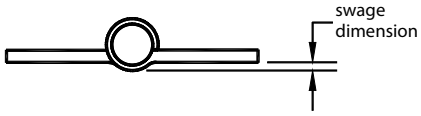

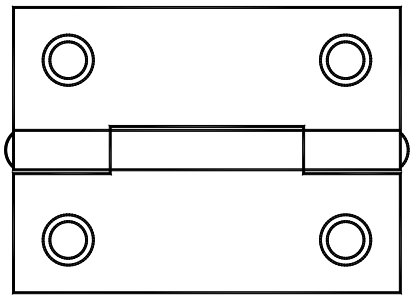

BH7015BP
BH7015ZN

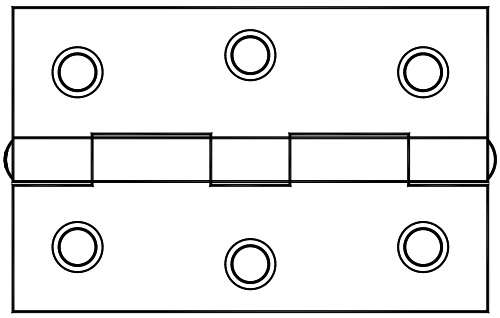

BH7020BP
BH7020ZN

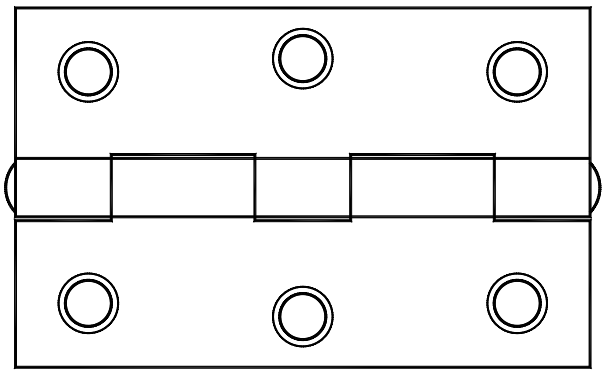

BH7025BP
BH7025ZN

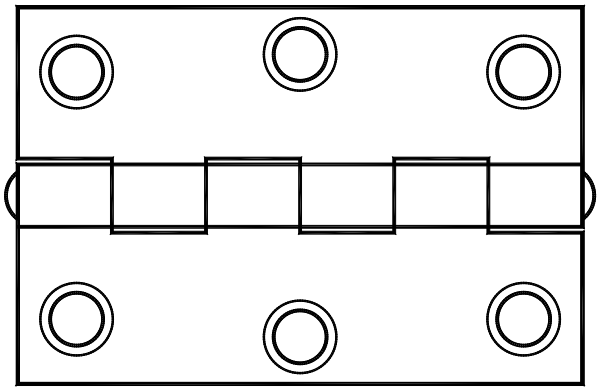

BH7030
* hojas no tienen desplace

Bisagras Marinas de Acero Inoxidable

ESCALA 1:2

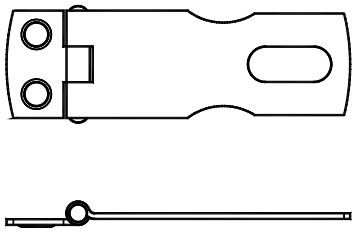

M0827

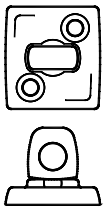

M0627
material 316SS

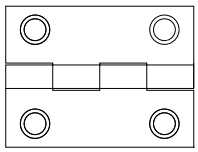

M0990

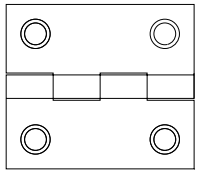

M0991

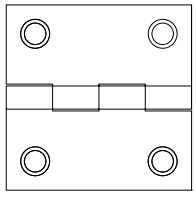

M0992

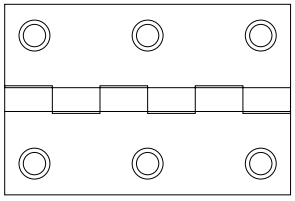

M0993

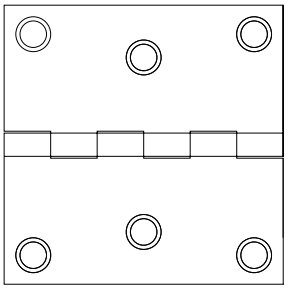

M0994

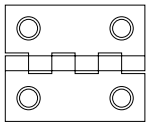

M0996
espesor .035" con eje/perno Ø.091

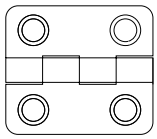

M0997

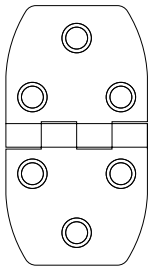

M0998

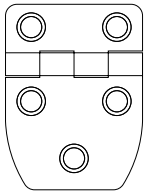

M0999

Numero de Parte	Longitud	Ancho Abierto	Numero de Orificios	Tamaño de Orificio
M0627	1.08	1.17	2	#8
M0827	1.13	3.60	2	#7
M0990	2.00	1.50	4	#8
M0991	2.00	1.75	4	#8
M0992	2.00	2.00	4	#8
M0993	3.00	2.00	6	#8
M0994	3.00	3.00	6	#10
M0996	1.50	1.25	4	#5
M0997	1.50	1.31	4	#8
M0998	1.50	2.75	6	#8
M0999	1.50	2.03	5	#8
M1000	1.50	4.00	4	#8
M1001	1.50	6.00	6	#8
M1002	2.00	2.50	4	#8
M1003	2.00	2.75	4	#8
M1004	1.50	2.65	4	#8
M1005	1.50	2.03	5	#8
M1009	1.50	1.31	4	#8
M1012	1.06	4.00	4	#8
M1067	2.00	3.00	4	#9

- resistentes y duraderas. hojas y eje/perno de T302/304SS
- orificios avellanados hondos para la sujeción segura y firme de uso pesado.
- electro-pulido para alto brillo y pasivado para resistencia superior a la corrosión.
- todas las bisagras mostradas tienen espesor de .060" con pasador de Ø.120", excepto cuando se indique lo contrario

Bisagras Marinas de Acero Inoxidables

Continuación de la pagina anterior
ver pagina anterior para mas detalles

ESCALA 1:2

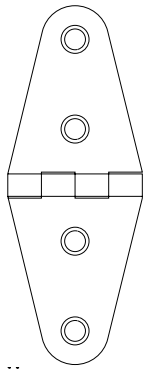

M1000

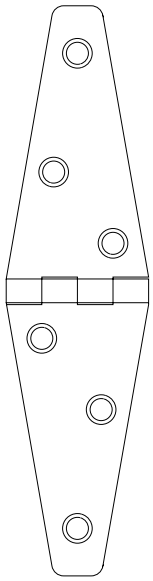

M1001

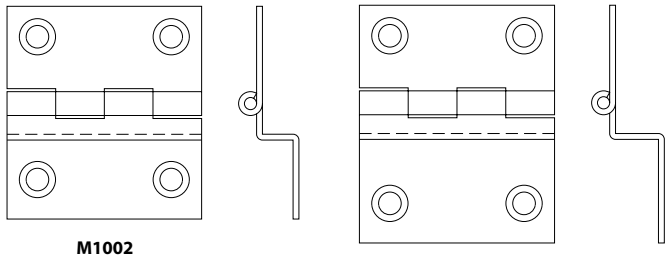

M1002

M1003

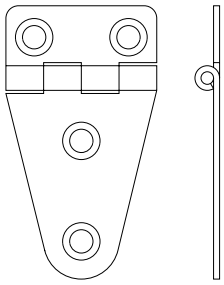

M1004

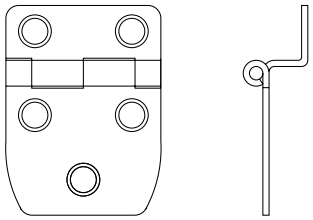

M1005

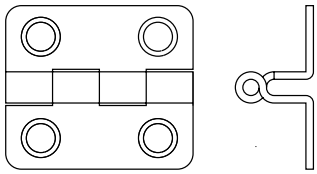

M1009

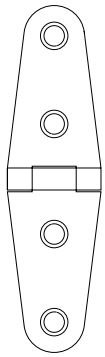

M1012

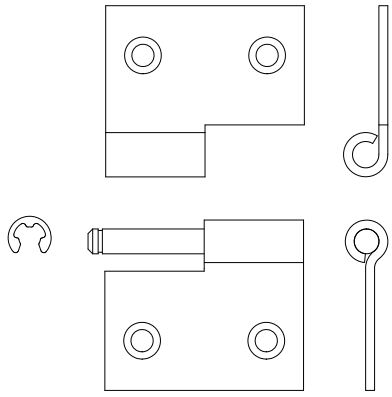

M1067
espesor .090" con eje/perno Ø.250

Bisagra Oculta con Ancho Abierto de 1.83 [46.5]



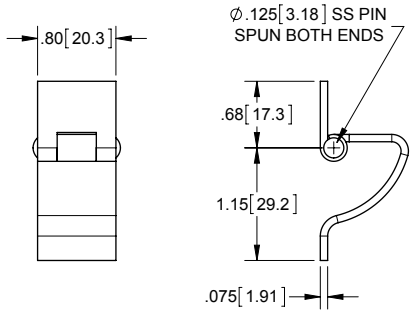

Numero de Parte	Material	Acabado
CH71808	acero	desbastado
CH71808A	aluminio	desbastado
CH71808SS	304SS	electropulido

Bisagras Ocultas con Ancho Abierto de 1.63 [41.4]



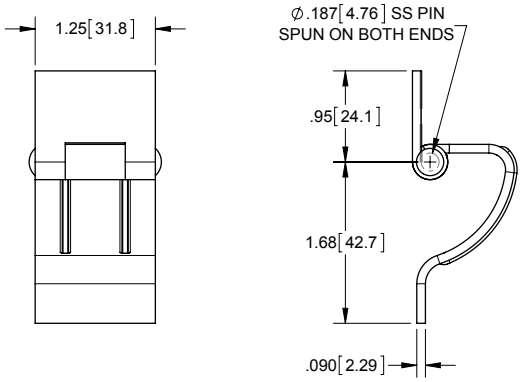

Numero de Parte	Material	Acabado
CH92612	acero	natural
CH92612ZN	acero	zinc
CH92612A	aluminio	natural
CH92612SS	304SS	electropulido

Bisagras Ocultas con Pasador Desmontable



H2085
acero



H2085SS-01
acero inoxidable

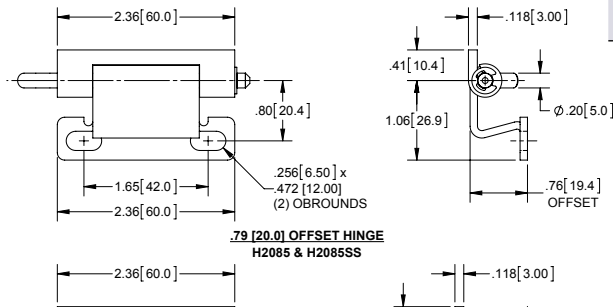

.79 [20.0] OFFSET HINGE
H2085 & H2085SS

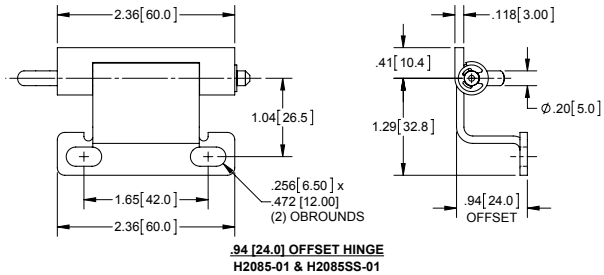

.94 [24.0] OFFSET HINGE
H2085-01 & H2085SS-01

Numero de Parte	Material	Acabado
H2085	acero	natural/ zinc
H2085SS	acero inoxidable	natural
H2085-01	acero	natural/ zinc
H2085SS-01	acero inoxidable	natural

- la hoja pequeña de las bisagras de acero tiene un acabado natural para soldar. todos los demás componentes son acabados en zinc.

Bisagras Ocultas con Pasador Removible

Numero de Parte	Dim A	Dim B	Dim C	Dim D	Dim E	Dim F	Dim G	Dim H	Dim J
H2283	3.15 [80.0]	2.598 [66.00]	1.04 [26.5]	1.14 [29.0]	.860 [21.84]	.61 [15.5]	orificios acuñados Ø.260 [6.60]	.75 [19.0]	Ø .197 [5.00]
H2283-01	2.36 [60.0]	1.890 [48.00]	.72 [18.5]	1.29 [32.8]	1.05 [26.8]	.49 [12.5]	orificios regulares Ø.208 [5.30]	.95 [24.2]	Ø .236 [6.00]

- material: acero
- acabado: zinc



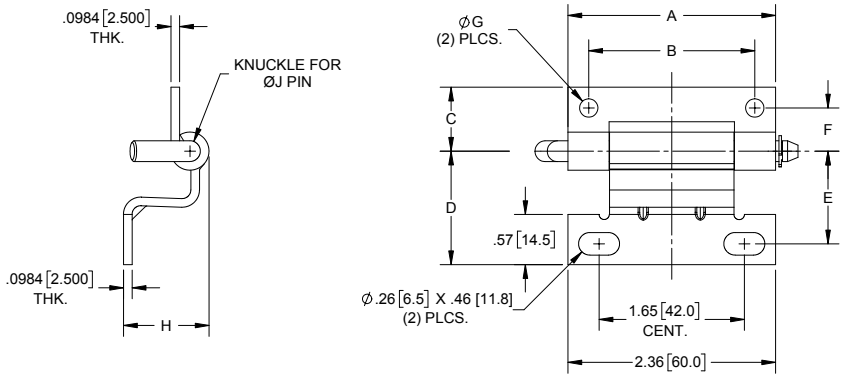

Bisagra Oculta

Numero de Parte	Material	Acabado
H2018SS	304SS	cepillado

- esquinas redondeadas



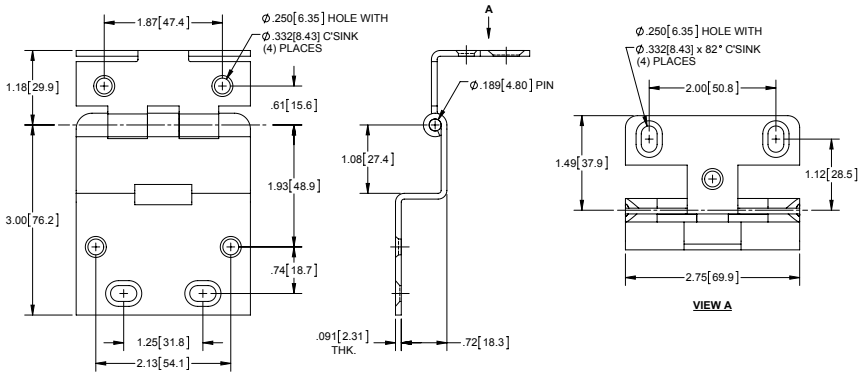

Bisagra Oculta

Numero de Parte	Material	Acabado
J2093	acero	latón chapado

- esquinas redondeadas
- pasador de latón



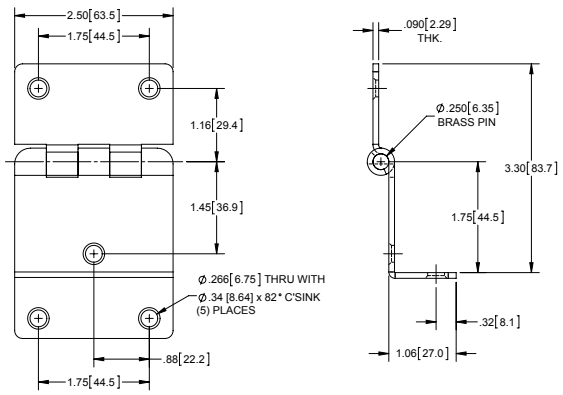

Bisagras de Gabinete Fundidas con Cubiertas



Numero de Parte	Dim A	Dim B	Dim C	Dim D	Dim E	Dim F	Dim G	Dim H	Dim J
H2076	4.09 [104.0]	2.95 [75.0]	1.89 [48.0]	3.94 [100.0]	3.23 [82.0]	1.18 [30.0]	.67 [17.0]	Ø.224 [5.70] x .40 [10.2]	2.05 [52.0]
H2076-01	3.39 [86.0]	2.44 [62.0]	1.65 [42.0]	3.15 [80.0]	2.16 [55.0]	.98 [25.0]	.57 [14.5]	Ø.205 [5.20] x .31 [8.0]	1.69 [43.0]
H2076-02	2.48 [63.0]	1.78 [45.40]	1.19 [30.40]	2.36 [60.0]	1.57 [40.0]	.78 [20.0]	.45 [11.5]	Ø.165 [4.20] x .22 [5.5]	1.24 [31.5]

- material: zinc fundido
- acabado: cromado
- pasador de acero inoxidable
- (2) cubiertas de acero inoxidable pulidas
- (3) arandelas de latón
- (2) anillos de retención

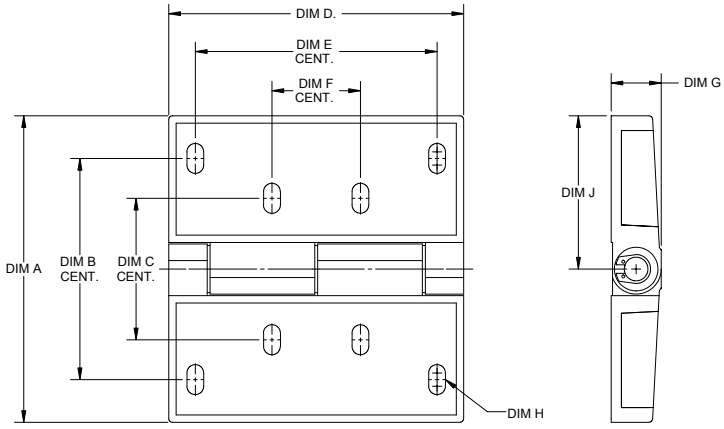

Bisagras con Pasador Desmontable



Numero de Parte	Material	Acabado
H2064ZN	acero	zinc
H2064SS	acero inoxidable serie 300	pasivado

- la bisagra se desensambla retirando el e-clip y retirando el perno

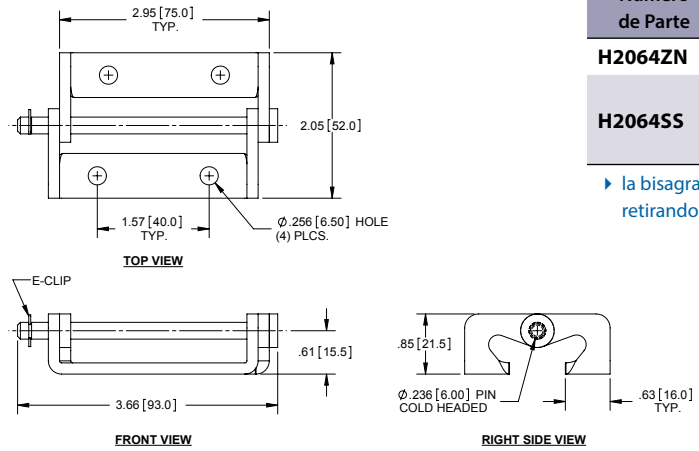

Bisagras con Eje/Perno Desmontable



Numero de Parte	E-clip	Material	Acabado
H2065	no	acero	natural
H2065-01	si	acero	natural

- pasador con acabado de zinc con cromado amarillo
- numero de parte **H2065-01** puede ser desensamblada al remover el e-clip y liberar el pasador

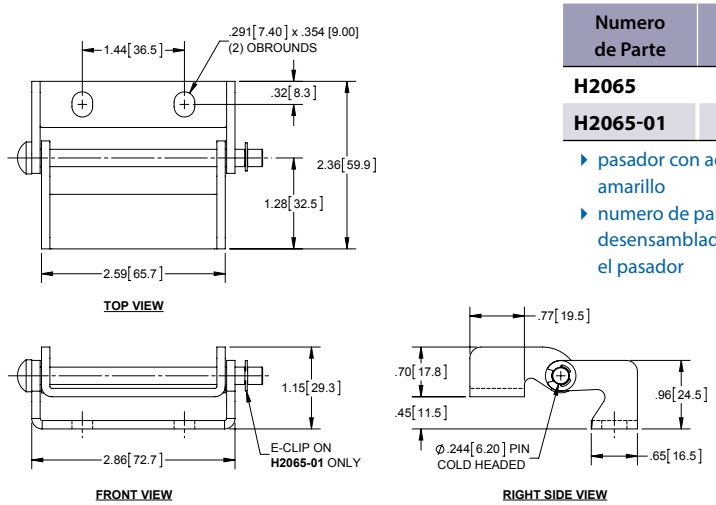

Bisagra con Eje/Perno Desmontable

Numero de Parte	Material	Orificios	Acabado	Chaveta
H1008	aluminio	no	natural	no incluida
H100802	aluminio	no	natural	incluida

- eje/perno desmontable de acero con acabado de zinc



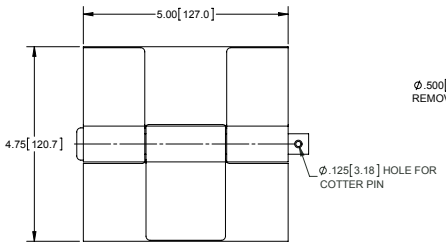

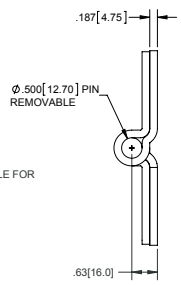

Bisagra con Eje/Perno Desmontable

Numero de Parte	Material	Orificios	Acabado	Chaveta
H1009	aluminio	yes	natural	incluida

- eje/perno desmontable de acero zincado
- incluye arandelas de acero inoxidable y chaveta



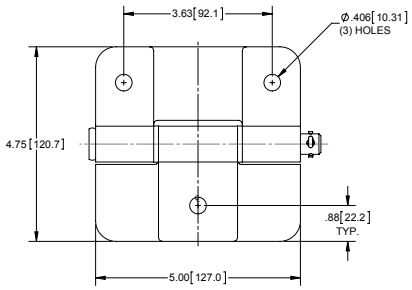

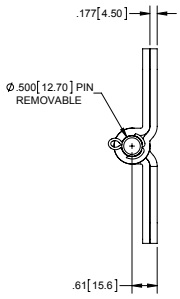

Bisagra de Libro de Acero Inoxidable

No. de Parte	Material	Acabado
H2285SS	304SS	cepillado

- tamaño de tornillo de montaje M4 o #8 F.H.S



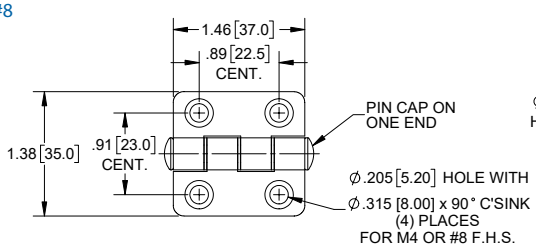

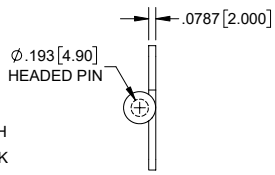

Bisagras de Libro de Acero Inoxidable

No. de Parte	Dim A	Dim B
H2271SS-01	1.378 [35.00]	1.00 [25.4]
H2271SS-02	1.870 [47.50]	1.43 [36.2]

- material: 304SS
- acabado: cepillado
- pasador con cabeza en un extremo y tapa de acero inoxidable en el otro extremo
- tamaño de tornillo de montaje M4 o #8 F.H.S

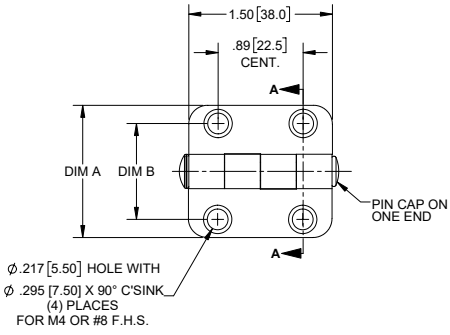

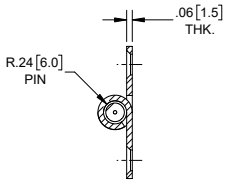



parte no. **H2271SS-01**



parte no. **H2271SS-02**

Bisagra Negra de Acero Inoxidable



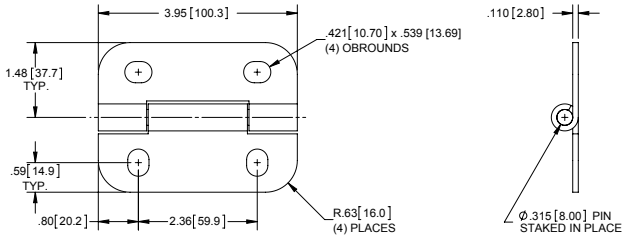

Numero de Parte	Material	Acabado
12SS30401BK	304SS	pulverizado negro

- orientación horizontal de ranuras en hoja superior y orientación vertical de las ranuras inferiores

Bisagras de Libro con Hojas con Desviación



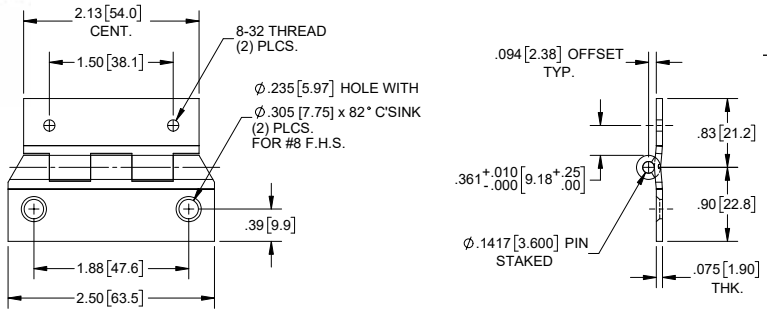

Numero de Parte	Material	Acabado
H2099NP	acero	niquelada
H2099SS	304SS	satinada
H2099BK	acero	zinc y después pulverizado negro

- tamaño de tornillo de montaje #8 F.H.S

Bisagra de Libro con Hoja Estampada en Unión Inversa



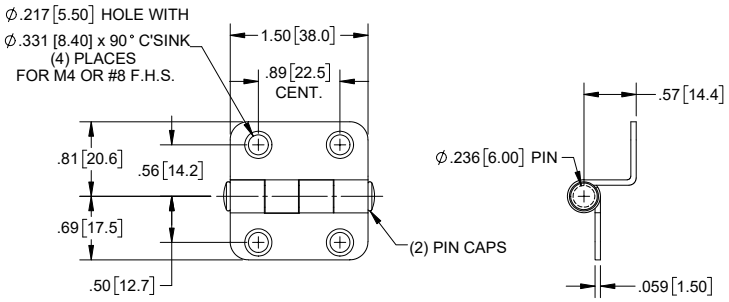

No. de Parte	Material	Acabado
H2266SS	304SS	cepillado

- tamaño de tornillo de montaje M4 o #8 F.H.S

Bisagra de Libro Estampada



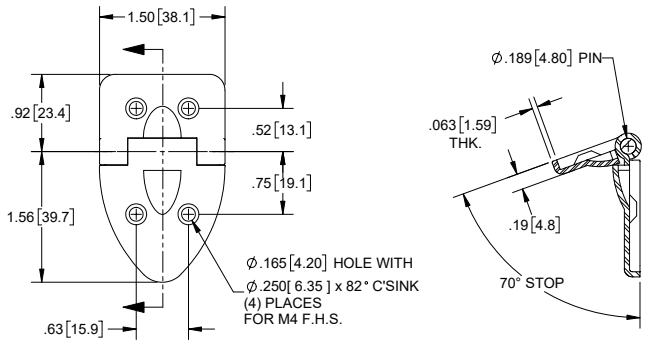

Numero de Parte	Material de Hoja	Material de Eje
H2005	acero	níquel

- tamaño de tornillo de montaje M4

Bisagra de Libro de Acero Inoxidable

No. de Parte	Material	Acabado
H2241SS-01	304SS	cepillado

- tamaño de tornillo de montaje M5 o #10 F.H.S

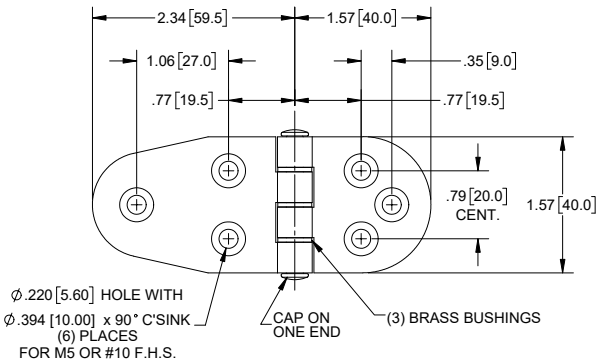



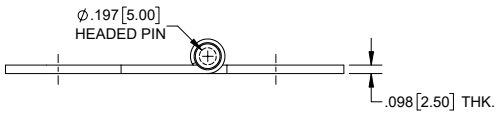

Bisagra de Libro de Acero Inoxidable

No. de Parte	Material	Acabado
H2241SS-02	304SS	cepillado

- tamaño de tornillo de montaje M5 o #10 F.H.S

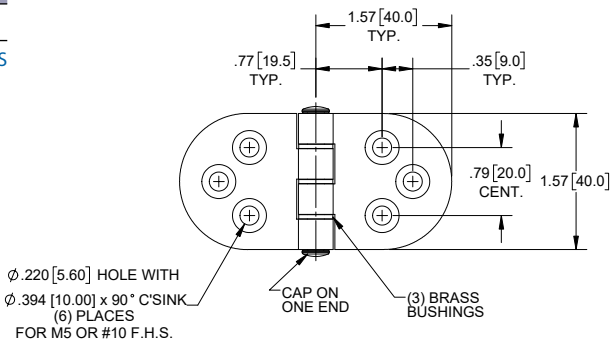



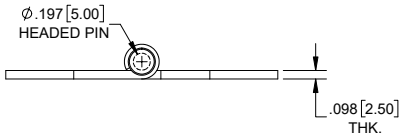

Bisagra de Libro de Acero Inoxidable

No. de Parte	Material	Acabado
H2241SS-03	304SS	cepillado

- tamaño de tornillo de montaje M5 o #10 F.H.S

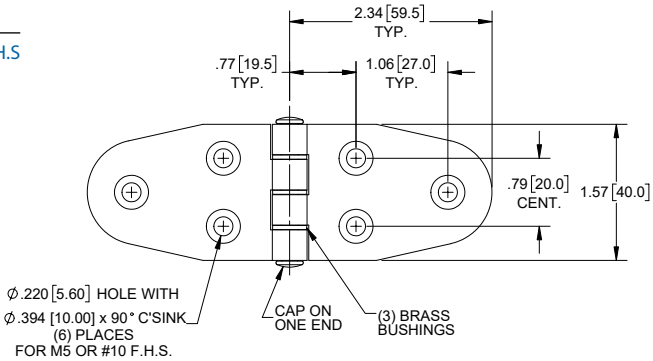



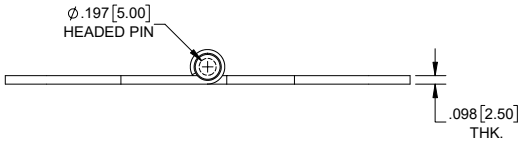

Bisagra de Libro de Zinc Fundido



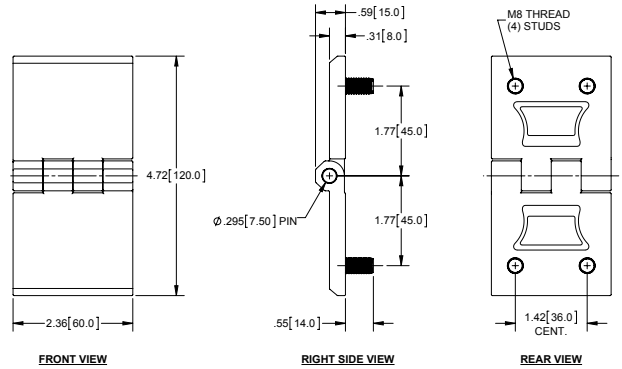

No. de Parte	Material	Acabado
H2082	zinc fundido	pulverizado negro

- pernos roscados M8 de acero inoxidable con acabado pasivado
- pasador de acero inoxidable con acabado pasivado

Bisagras de Libro de Zinc Fundido



parte no. **H2072**



parte no. **H2072-01**

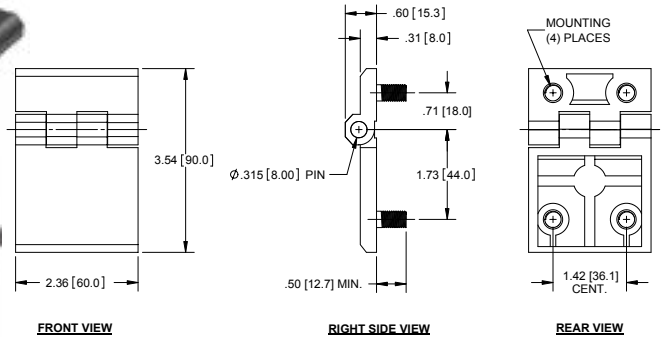

No. de Parte	Montaje
H2072	pernos roscados M8
H2072-01	orificios de Ø8.40mm con Ø16.50mm x 90° avellanados

- pasador & pernos roscados de acero niquelados
- tamaño de tornillo de montaje M8 o 5/16" F.H.S.

Bisagras de Libro



parte no. **H2073**



parte no. **H2073SS-03**

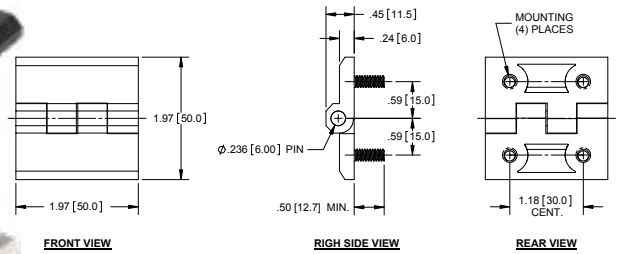

No. de Parte	Montaje	Acabado
H2073	pernos roscados M6	pulverizado negro
H2073-03	orificios de Ø6.30mm con Ø12.50mm x 90° avellanados	
H2073SS-03*	orificios de Ø6.30mm con Ø12.50mm x 90° avellanados	

- material: zinc fundido
- pasador & pernos roscados de acero niquelados
- * **H2073SS-03** hojas & pasador de 304SS con acabado cepillado
- tamaño de tornillo de montaje M6 F.H.S.

Bisagras de Libro



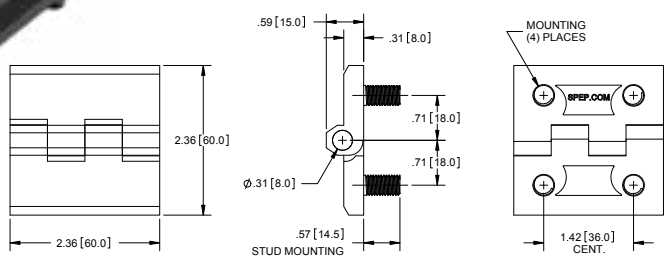

No. de Parte	Montaje	Acabado
H2073-01	pernos roscados M8	pulverizado negro
H2073-04	orificios de Ø8.40mm con Ø16.50mm x 90° avellanados	
H2073SS-04*	orificios de Ø8.40mm con Ø16.50mm x 90° avellanados	

- material: zinc fundido
- pasador & pernos roscados de acero niquelados
- * **H2073SS-04** hojas y pasador de 304SS con acabado cepillado
- tamaño de tornillo de montaje M8 o 5/16" F.H.S.

Bisagra de Libro de Zinc Fundido

No. de Parte	Montaje	Acabado
H2073-02	pernos roscados 1/4-20	pulverizado negro

- material: zinc fundido
- pernos roscados de acero niquelados
- pasador de acero inoxidable

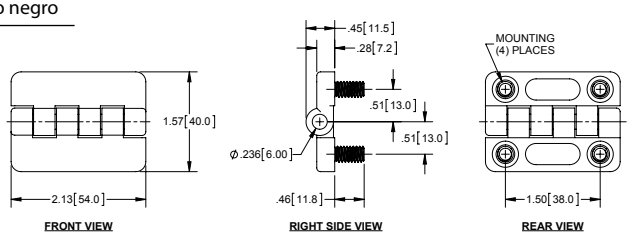



Bisagras de Libro de Zinc Fundido

Numero de Parte	Montaje	Acabado
H2081	pernos roscados M6	pulverizado negro
H2081CH*		cromo
H2081SC*		cromo satinado
H2081-02	orificios de Ø6.30mm con Ø11.20mm x 90° avellanados	pulverizado negro
H2081CH-02		cromo
H2081SC-02		cromo satinado

- material: zinc fundido
- pernos roscados de acero inoxidable
- pasador de acero inoxidable
- ***H2081CH & H2081SC** tienen pernos con longitud de .47 [12.0]

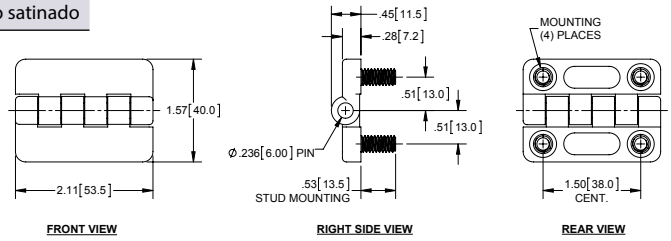





Bisagras de Libro

Numero de Parte	Montaje	Acabado
H2080	pernos roscados M5	pulverizado negro
H2080-02	orificios de Ø5.30mm con Ø9.30mm x 90° avellanados	pulverizado negro
H2080SS-02	orificios de Ø5.30mm con Ø9.30mm x 90° avellanados	cepillado

- material: zinc fundido
- * **H2080SS-02** es de acero inoxidable
- pernos roscados de acero inoxidable
- pasador de acero inoxidable

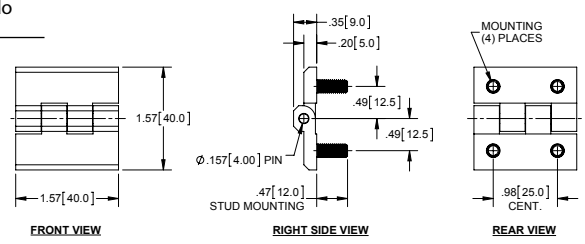



parte no. **H2080**



parte no. **H2080SS-02**

Bisagra de Libro de Zinc Fundido

Numero de Parte	Material	Acabado
H2078	zinc fundido	pulverizado negro

- pasador de acero inoxidable

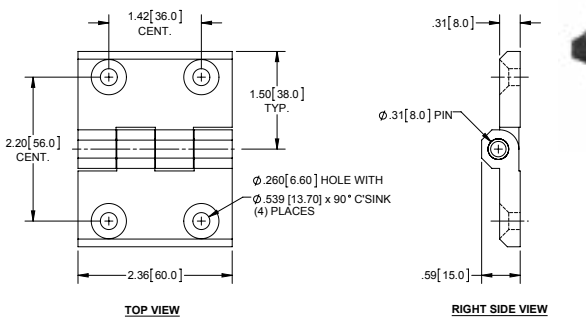



Bisagras de Libro Fundidas



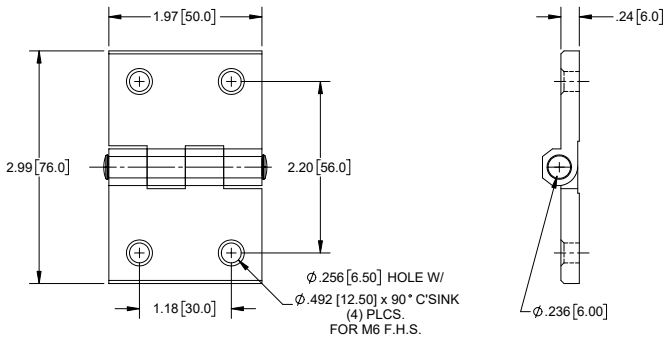

No. de Parte	Material	Acabado
H2095	zinc fundido	pulverizado negro
H2095SS	304SS fundido	cepillado

- tamaño de tornillo de montaje M5 o #10 F.H.S

Bisagra de Libro de Acero Inoxidable Fundido



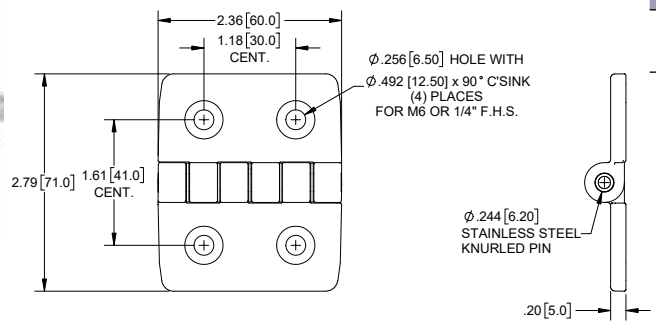

No. de Parte	Material	Acabado
H2259SS	304SS fundido	cepillado

- tamaño de tornillo de montaje M6 o 1/4" F.H.S.

Bisagra de Libro de Acero Inoxidable Fundido



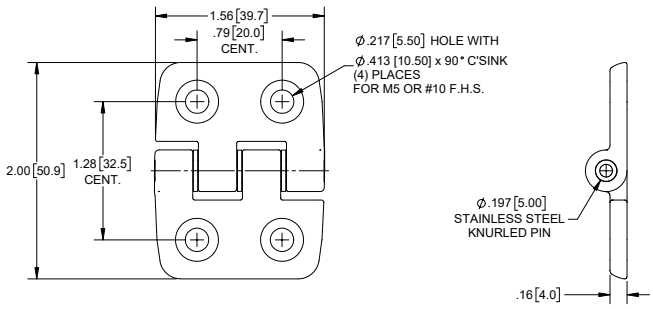

No. de Parte	Material	Acabado
H2259SS-01	304SS fundido	cepillado

- tamaño de tornillo de montaje M5 o #10 F.H.S

Bisagra Fundida de Acero Inoxidable



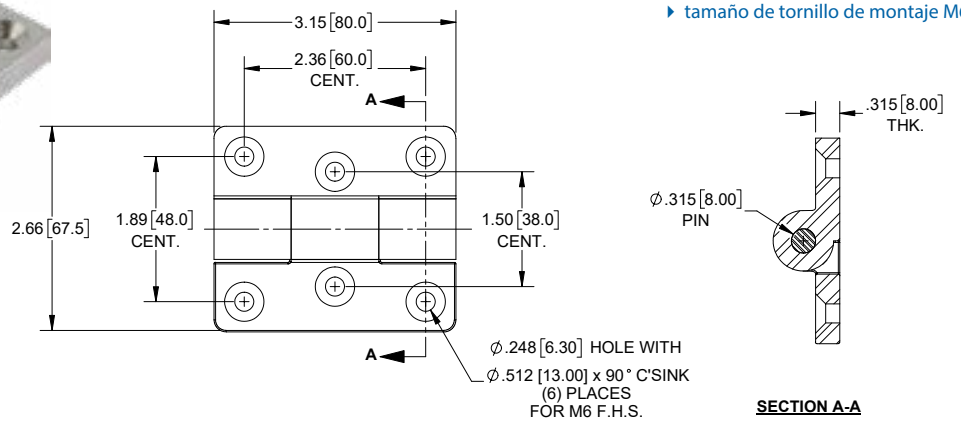

No. de Parte	Material	Acabado
H2281SS	304SS fundido	electropulido

- tamaño de tornillo de montaje M6 F.H.S

Bisagras de Libro de Zinc Fundido

No. de Parte	Material/ Acabado	Pasador
H2279BK	zinc fundido/ pulverizado negro	acero, niquelado
H2279BK-01		acero, niquelado
NUEVO **H2279BK-02**		304SS, pasivado

- parte no. **H2279BK** tiene pernos de acero niquelados



parte no.
H2279BK



parte no.
H2279BK-01

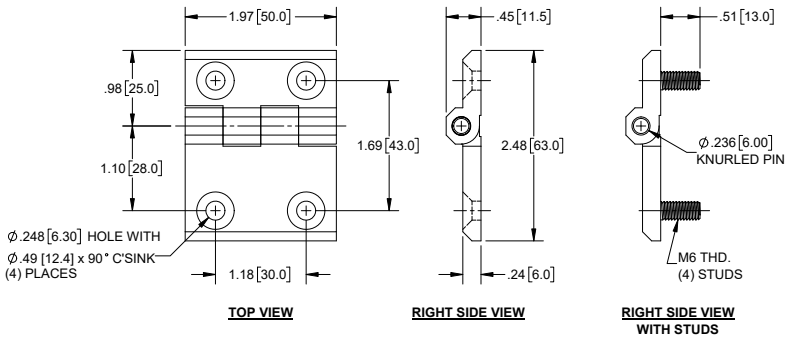

Bisagra de Libro de Zinc Fundido

No. de Parte	Material	Acabado
H2256BK	zinc fundido	pulverizado negro

- pasador de acero niquelado
- espárragos de acero inoxidable



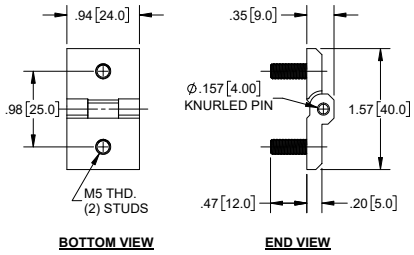

Bisagra de Libro de Zinc Fundido

No. de Parte	Montaje
H2257BK	orificios de Ø6.30mm con Ø12.50mm x 90° avellanados
H2257BK-01	pernos roscados M6

- material: zinc fundido
- acabado: pulverizado negro
- espárragos de acero con acabado níquel



part no.
H2257BK-01



part no.
H2257BK

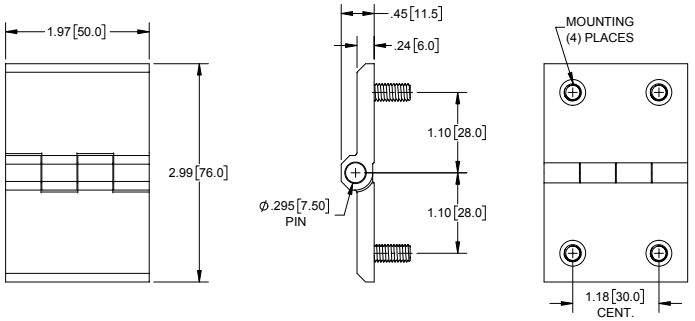

Bisagra de Libro de Zinc Fundido



No. de Parte	Material	Acabado
H2280BK	zinc fundido	pulverizado negro

- pasador & espárragos de acero niquelado

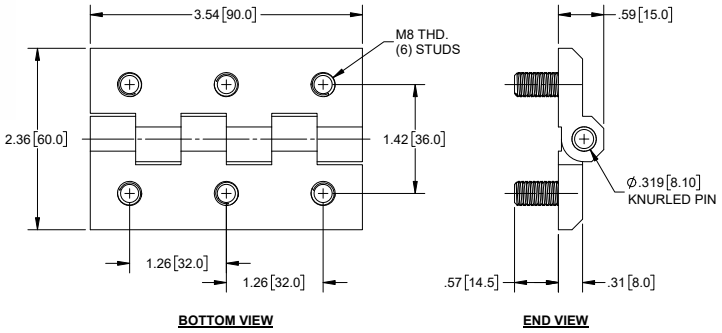

Bisagras de Libro de Zinc Fundido



No. de Parte	Montaje
H2282BK	pernos roscados M6
H2282BK-01	orificios de Ø6.10mm con Ø13.50mm x 90° avellanados

- material: zinc fundido
- acabado: pulverizado negro
- pasador & espárragos de acero niquelado

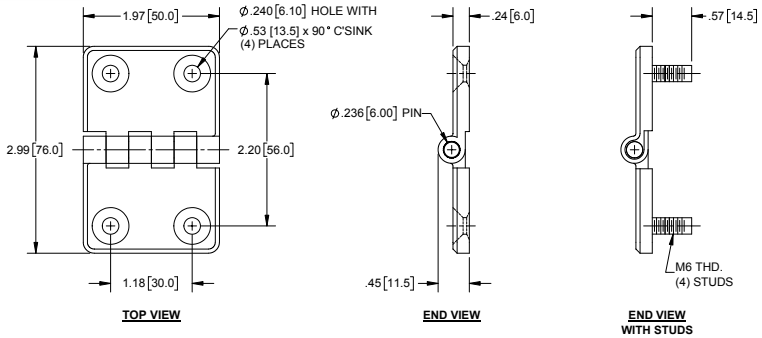

Bisagra de Zinc Fundido



No. de Parte	Material	Acabado
H2275BK	zinc fundido	pulverizado negro

- pasador de acero con acabado niquelado
- espárragos de acero con acabado pulverizado negro

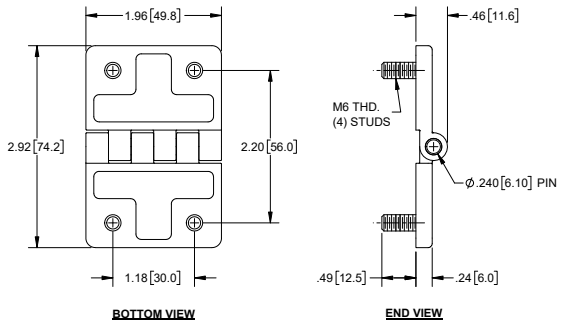

Bisagras de Libro de Zinc Fundido

No. de Parte	Montaje
H2269BK	orificios de Ø8.40mm con Ø16.50mm x 90° avellanados
H2269BK-01	pernos roscados M8

- material: zinc fundido
- acabado: pulverizado negro
- pasador y espárragos de acero con acabado niquelado
- tamaño de tornillo de montaje M8 o 5/16" F.H.S.



parte no.
H2269BK

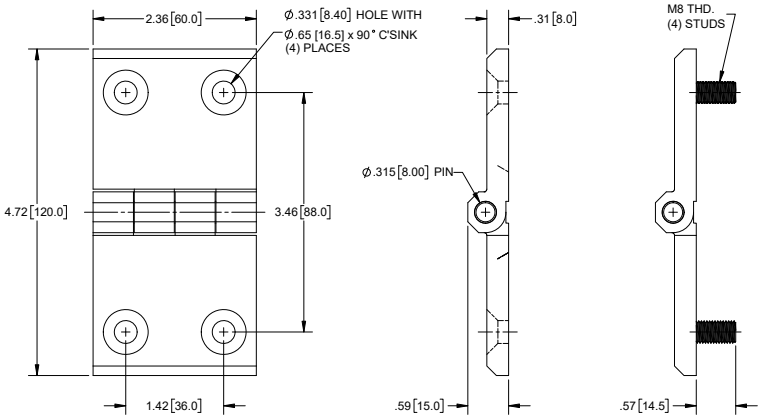



parte no.
H2269BK-01

Bisagras de Libro de Alto Servicio

Numero de Parte	Material	Acabado
H2219BK	acero fundido	pintura negra
H2219G	acero fundido	pintura gris

- pasador de acero inoxidable
- tamaño de tornillo de montaje M10 o 3/8"



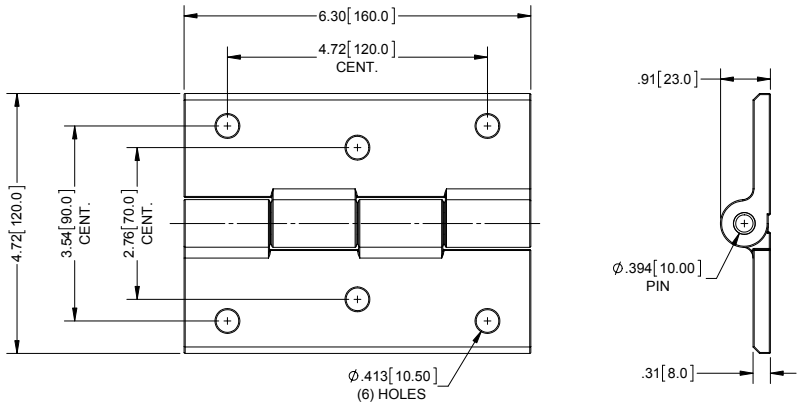

Bisagra de Zinc Fundido con Cubiertas

No. de Parte	Material	Acabado
H2233	zinc fundido	negro mate, texturado ligeramente

- material de cubiertas: nylon
- pasador de acero con acabado niquelado
- incluye (4) tornillos de acero zincado



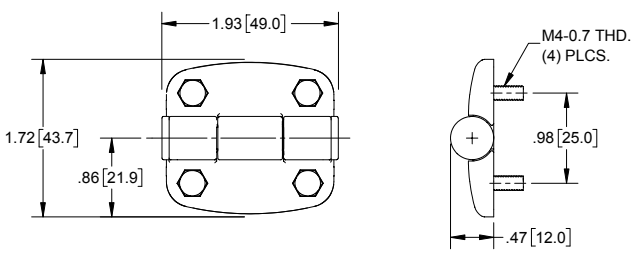

Bisagra para Gabinete



Numero de Parte	Material	Acabado
H2216	zinc fundido	pulverizado negro liso

- pasador: acero con acabado níquel
- espárragos: acero inoxidable con acabado pulverizado negro
- tamaño de tornillo de montaje M5 o #10

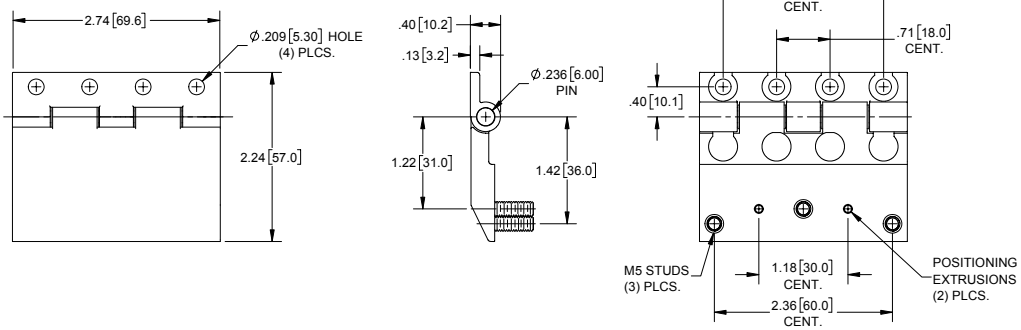

FRONT VIEW | RIGHT SIDE VIEW | REAR VIEW

Bisagra Fundida con Hojas con Desplace



Numero de Parte	Material	Acabado
H2079	zinc fundido	negro texturado

- pasador y c-clips de acero inoxidable
- casquillos de plastico
- tamaño de tornillo de montaje M5 o #10 F.H.S.

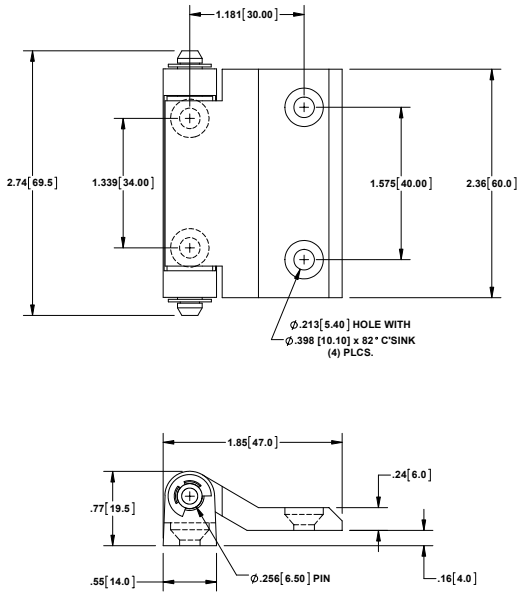

Bisagra de Zinc Fundido



No. de Parte	Material	Acabado
H2247BK	zinc fundido	negro mate

- pasador de plástico
- tamaño de tornillo de montaje M6 o 1/4" F.H.S.

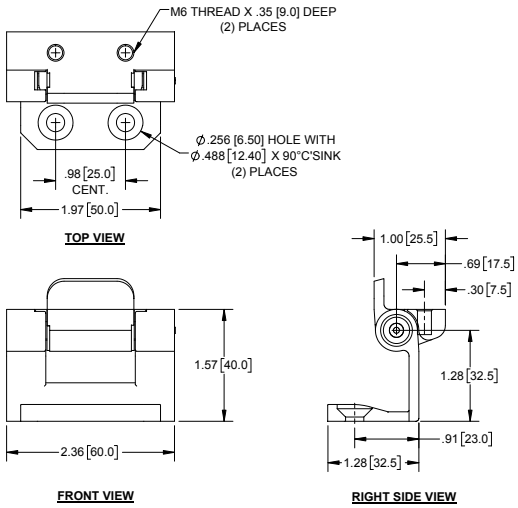

TOP VIEW | FRONT VIEW | RIGHT SIDE VIEW

Bisagra de Libro de Zinc Fundido

No. de Parte	Material	Acabado
H2253BK-01	zinc fundido	pulverizado negro

- pasador de acero con acabado niquelado
- tamaño de tornillo de montaje M5 o #10 F.H.S.



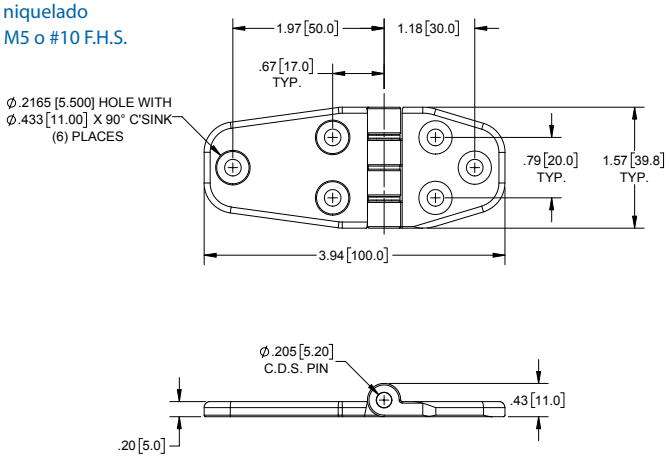

Bisagra de Libro de Zinc Fundido

No. de Parte	Material	Acabado
H2253BK-02	zinc fundido	pulverizado negro

- pasador de acero con acabado niquelado
- tamaño de tornillo de montaje M5 o #10 F.H.S.



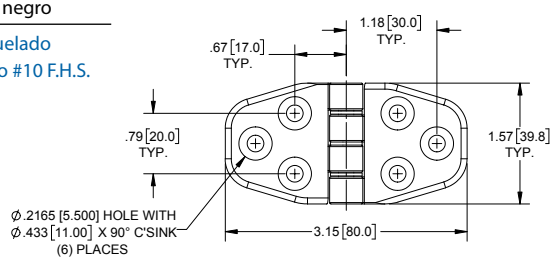

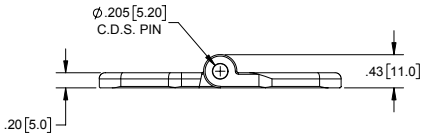

Bisagra de Libro de Zinc Fundido

No. de Parte	Material	Acabado
H2253BK-03	zinc fundido	pulverizado negro

- pasador de acero con acabado niquelado
- tamaño de tornillo de montaje M5 o #10 F.H.S.



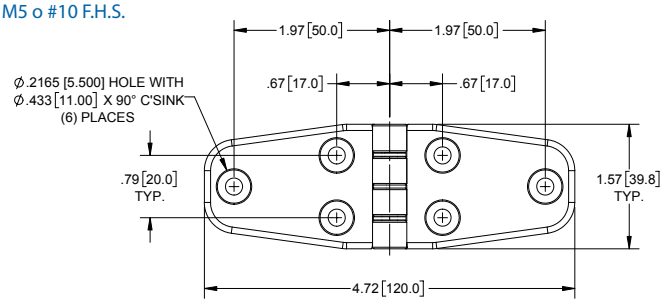

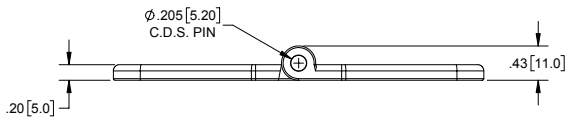

Bisagra de Zinc Fundido



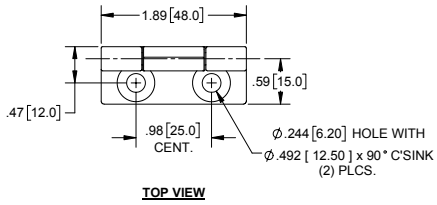

TOP VIEW

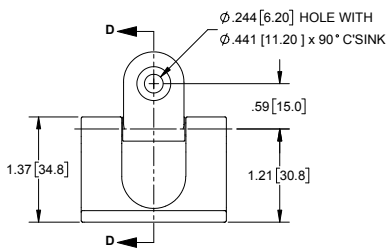

FRONT VIEW

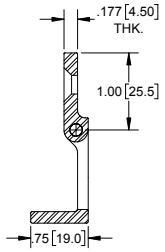

SECTION D-D

No. de Parte	Material	Acabado
H2251BK	zinc fundido	pulverizado negro

- pasador de acero con acabado niquelado
- tamaño de tornillo de montaje M6 o #10,12 F.H.S.

Bisagra de Zinc Fundido



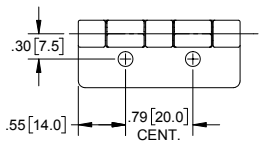

TOP VIEW

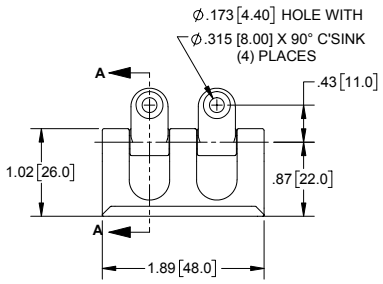

FRONT VIEW

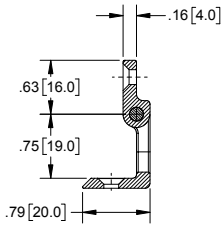

SECTION A-A

No. de Parte	Material	Acabado
H2254CH	zinc fundido	cromo con textura

- pasador de acero con acabado niquelado
- tamaño de tornillo de montaje M4 o #8 F.H.S.

Bisagra de Libro con Soporte de Montaje



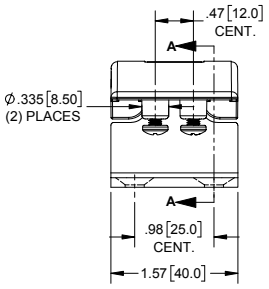

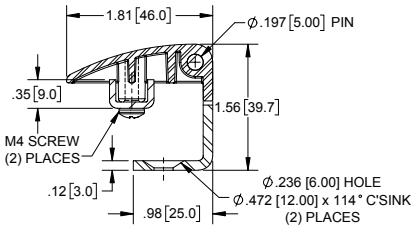

SECTION A-A

No. de Parte	Material	Acabado
H2270BK	zinc fundido	pulverizado negro

- pasador, soporte de montaje y tornillo de montaje son de acero con acabado zinc
- tamaño de tornillo de montaje M5 o #10 F.H.S.

Bisagra



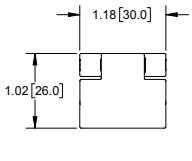

FRONT VIEW

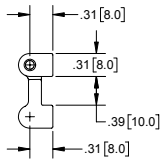

RIGHT SIDE VIEW

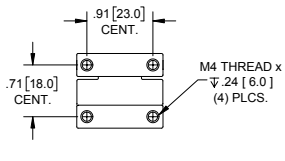

REAR VIEW

No. de Parte	Material	Acabado
H2250BK	zinc fundido	pulverizado negro
H2250CH	zinc fundido	cromo

- pasador de acero con acabado niquelado
- tamaño de tornillo de montaje M4

Bisagras de Zinc Fundido

No. de Parte	Material	Acabado
H2246BK-01	zinc fundido	pulverizado negro
H2246CH-01	zinc fundido	cromo opaco

- pasador y tornillo de fijación de acero con acabado niquelado
- el tornillo de fijación es para fijar el pasador
- incluye (4) juntas tóricas para proporcionar sellado para cada tornillo

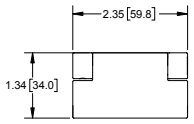

FRONT VIEW

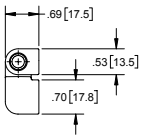

RIGHT SIDE VIEW

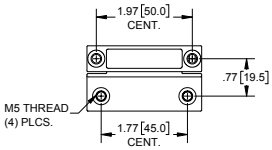

REAR VIEW



Bisagras de Zinc Fundido

No. de Parte	Material	Acabado
H2246BK-02	zinc fundido	pulverizado negro
H2246CH-02	zinc fundido	cromo opaco

- pasador de acero con acabado niquelado
- incluye (4) juntas tóricas para proporcionar sellado para cada tornillo

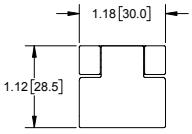

FRONT VIEW

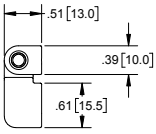

RIGHT SIDE VIEW

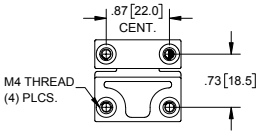

REAR VIEW



Bisagras de Zinc Fundido

No. de Parte	Material	Acabado
H2246BK-03	zinc fundido	pulverizado negro
H2246CH-03	zinc fundido	cromo opaco

- pasador de acero con acabado niquelado
- incluye (4) juntas tóricas para proporcionar sellado para cada tornillo

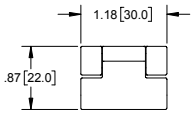

FRONT VIEW

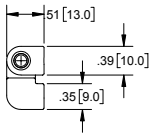

RIGHT SIDE VIEW

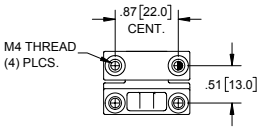

REAR VIEW



Bisagra Cuadrada de Aluminio

No. de Parte	Material	Acabado
H2277BK	aluminio fundido	pulverizado negro

- pasador de acero con acabado niquelado

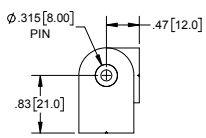

END VIEW

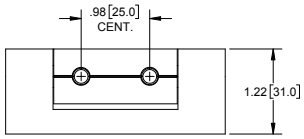

FRONT VIEW

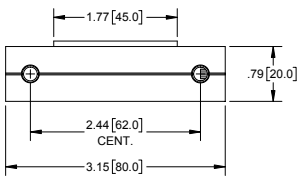

BOTTOM VIEW



Bisagras Cuadradas de Zinc Fundido

No. de Parte	Dim A	Dim B	Dim C	Dim D	Dim E	Rosca
H2255BK-01	2.48 [63.0]	1.69 [43.0]	0.51 [13.0]	0.63 [16.0]	0.78 [19.8]	M8
H2255BK-02	1.77 [45.0]	1.26 [32.0]	0.46 [11.6]	0.55 [14.0]	0.59 [15.0]	M6

- material: zinc fundido
- acabado: pulverizado negro
- eje de acero con acabado niquelado

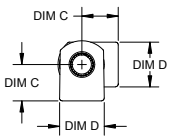

END VIEW

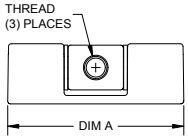

FRONT VIEW

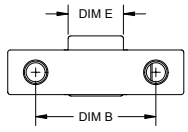

BOTTOM VIEW



Bisagra Cuadrada de Zinc Fundido



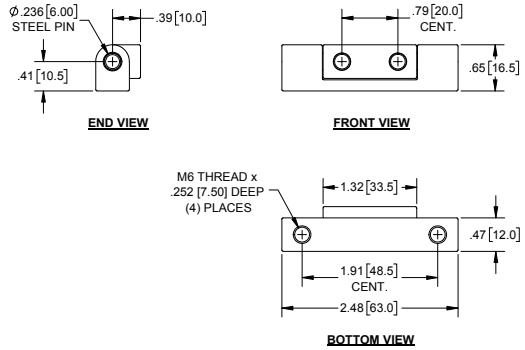

No. de Parte	Material	Acabado
H2276BK	zinc fundido	pulverizado negro

- eje de acero con acabado niquelado

Bisagra Oculta



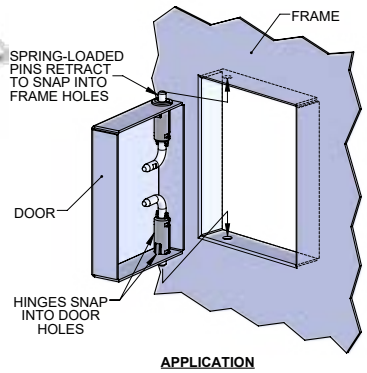

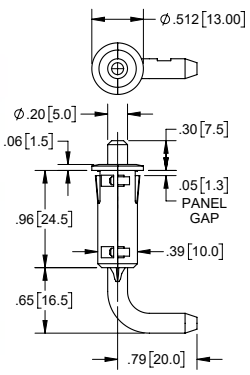

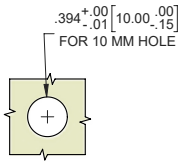

Numero de Parte	Carcasa		Pin	
	Material	Acabado	Material	Acabado
D446	plástico	negro	zinc fundido	zinc

Bisagra de Bloque



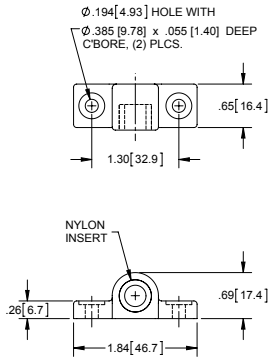

No. de Parte	Material	Acabado
95SS	304SS	natural

- acepta varilla de Ø.313 [7.94]

Bisagra de Bloque Plástica



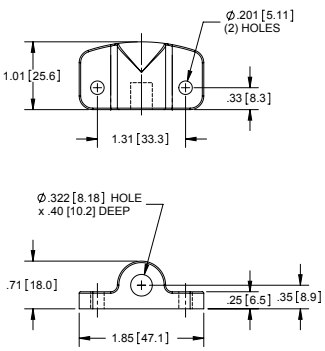

No. de Parte	Material	Acabado
95P	plástico	natural

- acepta varilla de Ø.313 [7.94]

Bisagra Cuadrada



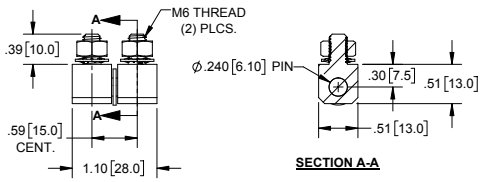

No. de Parte	Material	Acabado
H2260	acero	zinc

Bisagras Cuadradas

No. de Parte	Material	Acabado
H2260-01	**acero**	**zinc**
H2260SS-01	304SS	natural

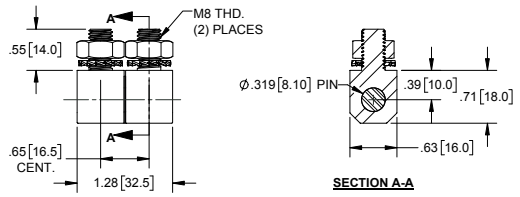



Bisagra Cuadrada

No. de Parte	Material	Acabado
H2003SS	304SS	cepillado

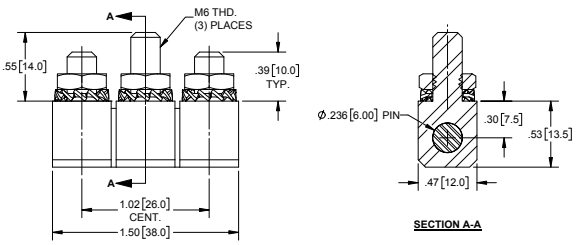



Bisagra Cuadrada de Acero de Carbono con Pernos Roscados

No. de Parte	Material	Acabado
H2004-01	acero	zinc
H2004-02*	316SS	electropulido

- * el cuadro del medio es removible en no. de parte **H2004-02**

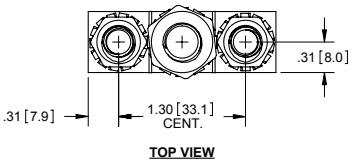



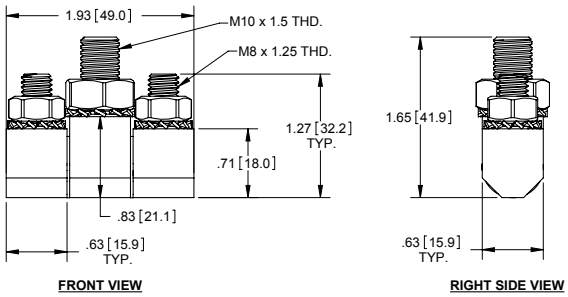

Bisagra Cuadrada de Acero

No. de Parte	Material	Acabado
H2262	acero	cromo

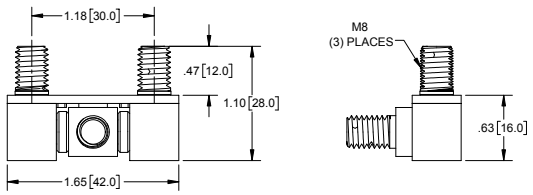



Bisagra Cuadrada

No. de Parte	Descripción	Material
H2263CH-L	mano izquierda	zinc fundido
H2263CH-R	mano derecha	zinc fundido

- acabado: cromo
- pasador de acero con acabado niquelado

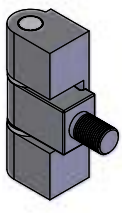

LEFT HAND

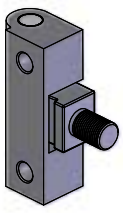

RIGHT HAND

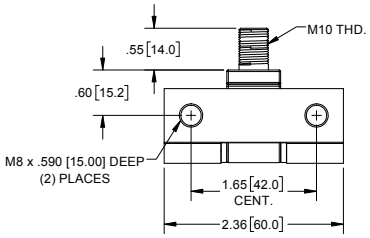

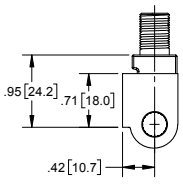



Bisagra Cuadrada de Zinc Fundido



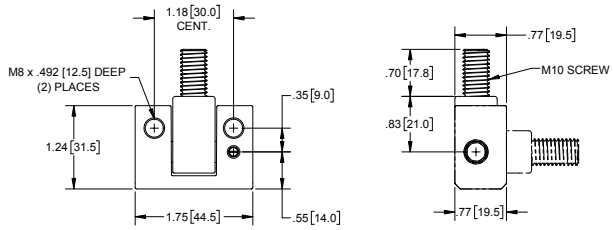

No. de Parte	Material	Acabado
H2261CH	zinc fundido	cromo

- pasador de acero con acabado niquelado

Bisagra Cuadrada



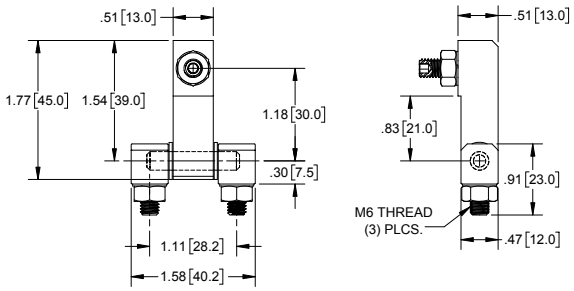

No. de Parte	Material	Acabado
H2264	acero	zinc

Bisagra Cuadrada



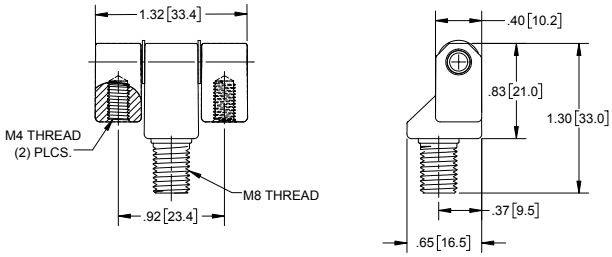

No. de Parte	Material	Acabado
H2265BK	zinc fundido	pulverizado negro

- rotación de 180°
- pasador de acero con acabado niquelado

Bisagra Trasera de Zinc Fundido



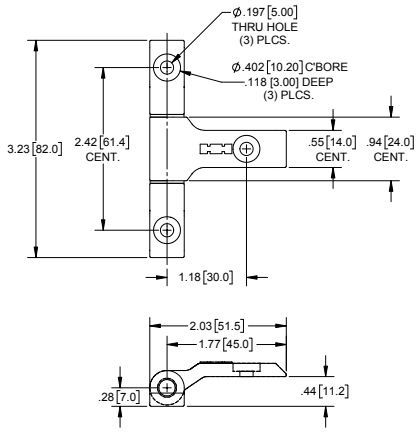

No. de Parte	Material	Acabado
H2249BK	zinc fundido	pulverizado negro

- pasador de acero con acabado niquelado

Bisagra Trasera de Zinc Fundido



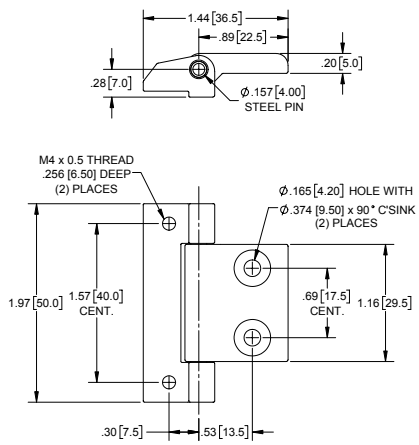

No. de Parte	Material	Acabado
H2248BK	zinc fundido	pulverizado negro

- pasador de acero con acabado niquelado

Bisagra Trasera de Zinc Fundido con Desplace Ajustable

No. de Parte	Material	Descripción
H2258BK-LH	zinc fundido	mano izquierda
H2258BK-RH	zinc fundido	mano derecha

- acabado negro mate
- pasador de acero inoxidable con acabado pasivado
- el pasador excéntrico permite ajustes con movimientos arriba/abajo y movimientos laterales de dentro/fuera
- incluye tornillo de fijación para bloquear el pasador en su lugar después de
- ajuste

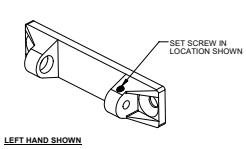

LEFT HAND SHOWN

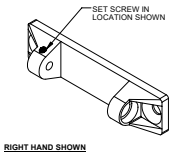

RIGHT HAND SHOWN



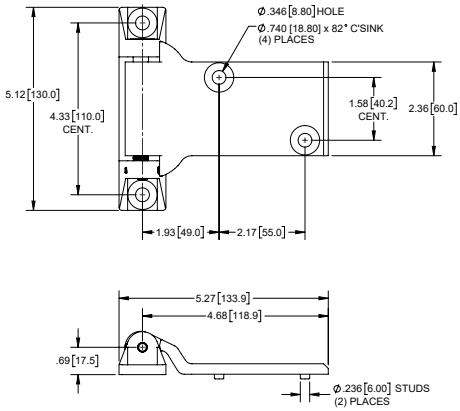

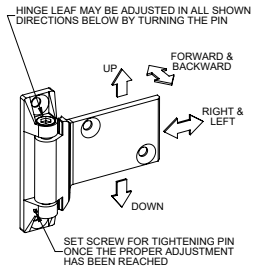

Bisagra Desmontable de Mano Derecha

Numero de Parte	Material	Acabado	Descripción
H2070RH	zinc fundido	pulverizado negro	mano derecha
H2070LH	zinc fundido	pulverizado negro	mano izquierda

- arandela buje de latón
- eje/perno de acero niquelado
- las bisagras de la izquierda y la derecha son una imagen especular entre sí

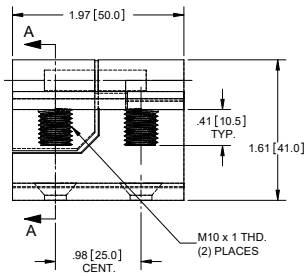

FRONT VIEW

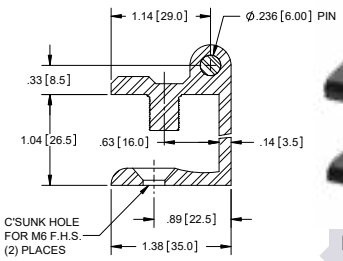

SECTION A-A



bisagra de mano derecha mostrada

Bisagra Desmontable Fundida para Gabinete

Numero de Parte	Material	Puerta	Dim. A
H2089	zinc fundido	espesor 1.5-2mm	5mm
H2089-01	zinc fundido	espesor 2.5-3.2mm	6mm

- acabado: pulverizado negro
- pasador de acero zincado

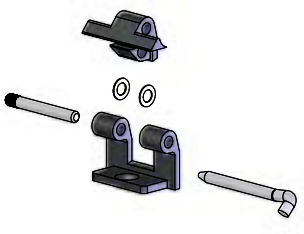
EXPLODED VIEW

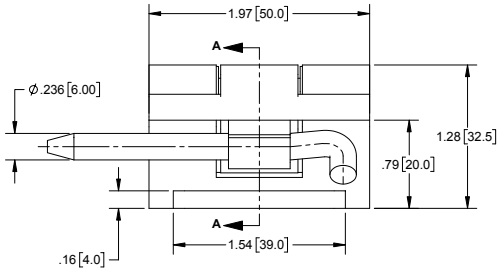

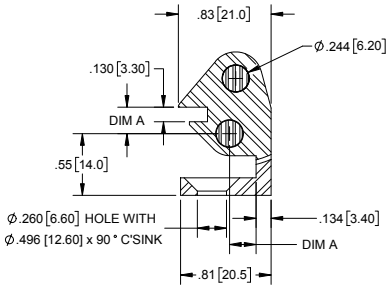

SECTION A-A

Bisagra Desmontable



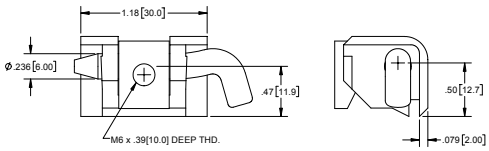

Numero de Parte	Material	Acabado	Puerta
H3537	zinc fundido	pulverizado negro liso	espesor 1.5-2mm

- componentes disponibles por separado también

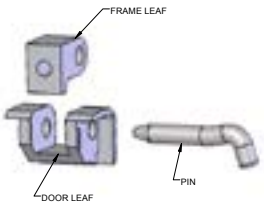

EXPLODED VIEW

Bisagra Desmontable Fundida para Gabinete



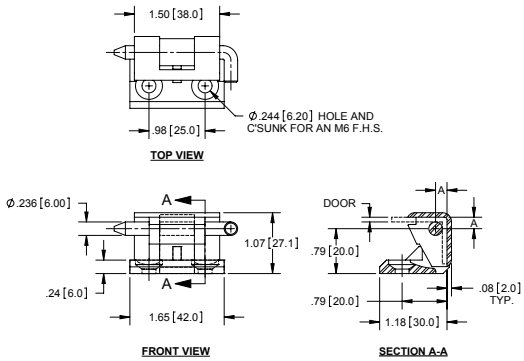

Numero de Parte	Material	Puerta	Dim. A
H2071	zinc fundido	espesor de 2mm	5.1mm
H2071-01*	zinc fundido	espesor de 3mm	6.1mm

- acabado: pulverizado negro
- pasador de acero niquelado
- * indica que la parte **no** se encuentra en inventario

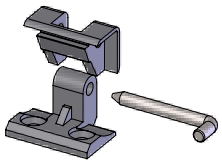

EXPLODED VIEW

Bisagra Desmontable para Gabinete



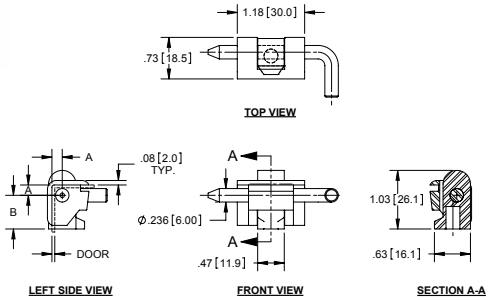

Numero de Parte	Material	Puerta	Dim. A	Dim. B
H2074	zinc fundido	espesor de 1.5mm	4.6mm	15mm
H2074-01	zinc fundido	espesor de 2mm	5.1mm	15mm
H2074-02	zinc fundido	espesor de 1.5mm	4.6mm	17mm
H2074-03	zinc fundido	espesor de 2mm	5.1mm	17mm
H2074-04	zinc fundido	espesor de 1.5mm	4.6mm	19mm
H2074-05	zinc fundido	espesor de 2mm	5.1mm	19mm

- acabado: pulverizado negro
- pasador de acero niquelado

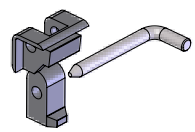

EXPLODED VIEW

Bisagra Desmontable para Gabinete



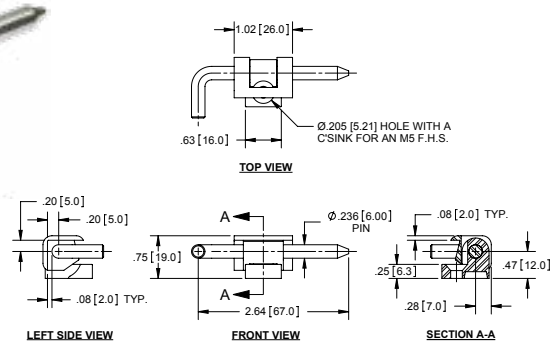

Numero de Parte	Material	Acabado
H2077	zinc fundido	pulverizado negro

- pasador de acero niquelado

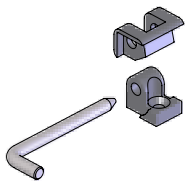

EXPLODED VIEW

Bisagra Desmontable para Gabinete

Numero de Parte	Material	Acabado
H2075	zinc fundido	pulverizado negro

- pasador de acero zincado

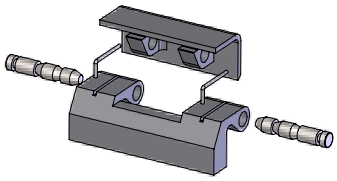

EXPLODED VIEW

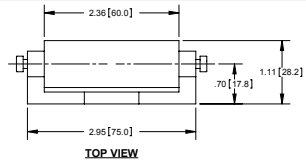

TOP VIEW

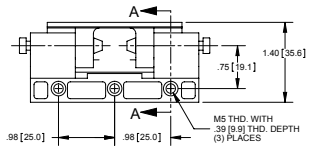

FRONT VIEW

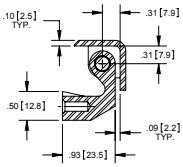

SECTION A-A



Bisagra para Gabinete Desmontable

Numero de Parte	Base		Hoja para Soldar	
	Material	Acabado	Material	Acabado
H2086	zinc fundido	arenado	acero	zinc

- pasador de acero zincado

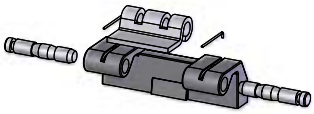

EXPLODED VIEW

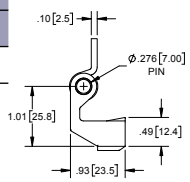

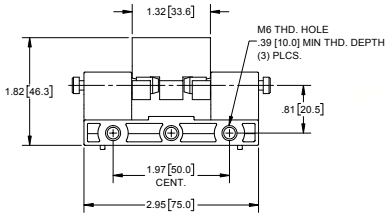



Bisagra para Gabinete

No. de Parte	Material	Acabado
H2267	acero	zinc

- clips y pasador de acero

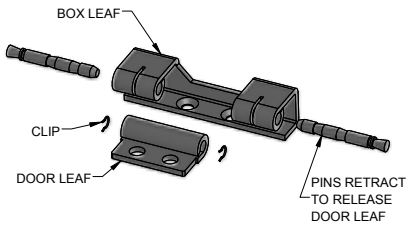

EXPLODED VIEW

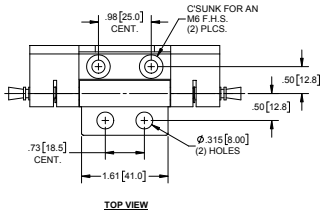

TOP VIEW

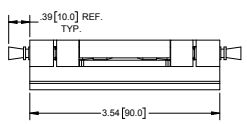

FRONT VIEW

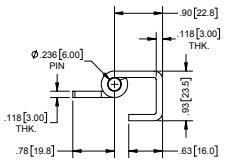

SIDE VIEW



Bisagra de Alto Servicio con Pasador de Liberación Rápida

No. de Parte	Material	Acabado
J2188	acero	zinc
J2188SS	304SS	pasivado

- incluye: hoja de caja, hoja de tapa, pasador, anillo capturador

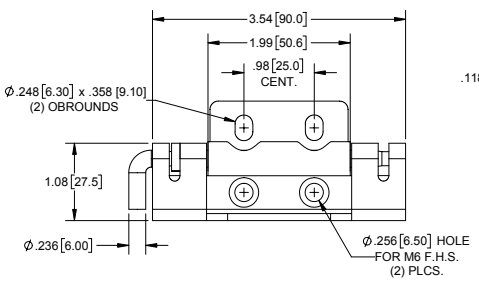

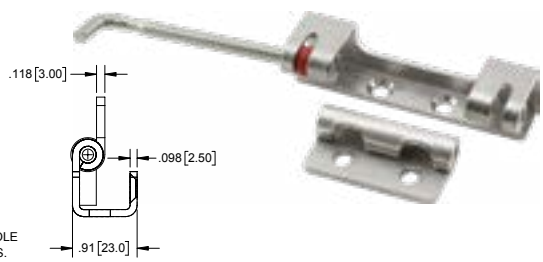

Bisagras Desmontables con Hojas Fundidas

Numero de Parte	Material de Hojas	Acabado
J2130	zinc fundido	claro
J2130SS	304SS	pasivado

- incluye: hoja de caja, hoja de tapa, pasador, c-clip, (2) tornillos 1/4-20, (2) arandelas selladoras, (2) tuercas de nylon

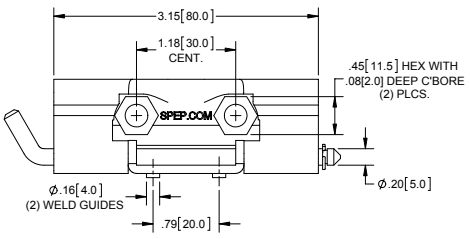

TOP VIEW

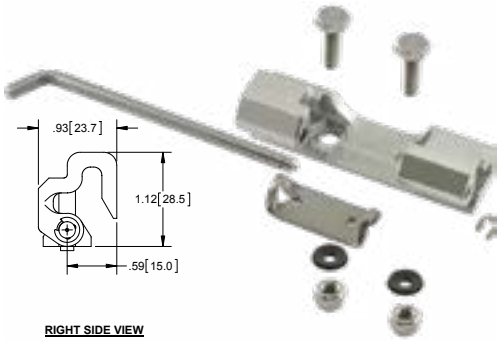

RIGHT SIDE VIEW

Bisagras Desmontables

Bisagras Bandera Desmontables de Acero

No. de Parte Mano Izquierda	Espesor de Material	Ancho	Longitud	Dia. de Perno	No. de Parte Mano Derecha
FJ41220L ◆	.048	1.25	2.00	.125	FJ41220R ◆
FJ41520L	.048	1.50	2.00	.125	FJ41520R
FJ41525L ◆	.048	1.50	2.50	.125	FJ41525R ◆
FJ42030L ✸	.048	2.00	3.00	.125	FJ42030R ✸
FJ61015L ◆	.060	1.00	1.50	.125	FJ61015R ◆
FJ61220L	.060	1.25	2.00	.125	FJ61220R
FJ61520L	.060	1.50	2.00	.125	FJ61520R
FJ62020L ◆	.060	2.00	2.00	.125	FJ62020R ◆
FJ62025L ◆	.060	2.00	2.50	.125	FJ62025R ◆
FJ62030L	.060	2.00	3.00	.125	FJ62030R
FJ71520L ◆	.075	1.50	2.00	.125	FJ71520R ◆
FJ72025L ✸	.075	2.00	2.50	.125	FJ72025R ✸
FJ72030L ✸	.075	2.00	3.00	.187	FJ72030R ✸
FJ73040L ◆ ✸	.075	3.00	4.00	.187	FJ73040R ◆ ✸
FJ92025L ◆	.090	2.00	2.50	.187	FJ92025R ◆
FJ92030L ◆	.090	2.00	3.00	.187	FJ92030R ◆
FJ93030L	.090	3.00	3.00	.250	FJ93030R
FJ93040L	.090	3.00	4.00	.250	FJ93040R
FJ123040L ◆	.120	3.00	4.00	.250	FJ123040R ◆
FJ124040L ◆ ✸	.120	4.00	4.00	.250	FJ124040R ◆ ✸

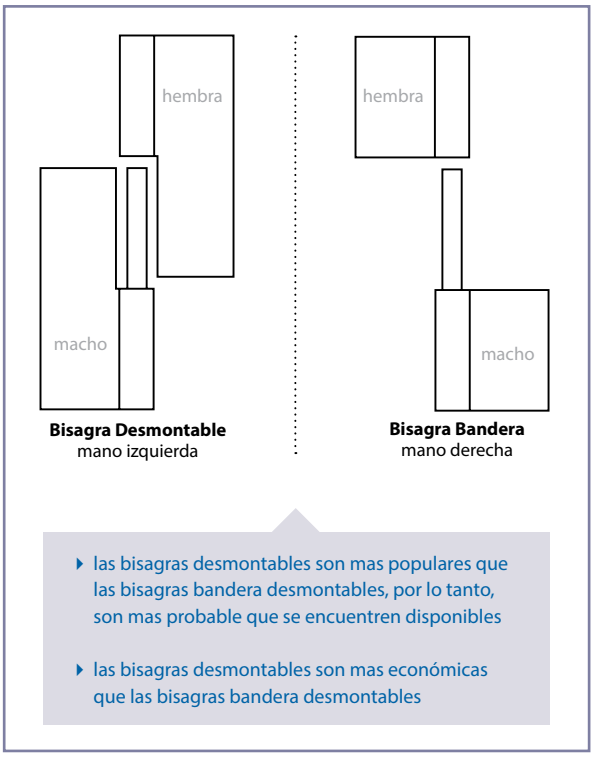

Bisagra Desmontable mano izquierda

Bisagra Bandera mano derecha

- las bisagras desmontables son mas populares que las bisagras bandera desmontables, por lo tanto, son mas probable que se encuentren disponibles
- las bisagras desmontables son mas económicas que las bisagras bandera desmontables

Bisagras Desmontables de Acero

No. de Parte Mano Izquierda	Espesor de Material	Ancho	Longitud	Dia. de Perno	No. de Parte Mano Derecha
LJ41015L ◆	.048	1.00	1.50	.125	LJ41015R ◆
LJ41215L ◆	.048	1.25	1.50	.125	LJ41215R ◆
LJ41520L ◆	.048	1.50	2.00	.125	LJ41520R ◆
LJ41525L ◆	.048	1.50	2.50	.125	LJ41525R ◆
LJ42025L ◆ ● ✸	.051	2.00	2.50	.250	LJ42025R ◆ ● ✸
LJ61220L ✸	.060	1.25	2.00	.125	LJ61220R ✸
LJ61520L ◆ ✸	.060	1.50	2.00	.125	LJ61520R ◆ ✸
LJ61525L	.060	1.50	2.50	.125	LJ61525R
LJ62030L ◆	.060	2.00	3.00	.125	LJ62030R ◆
LJ63040L ◆	.060	3.00	4.00	.125	LJ63040R ◆
LJ62021L	.060	2.00	2.00	.187	LJ62021R
LJ71825L	.074	1.88	2.50	.187	LJ71825R ◆
LJ72030L ◆	.074	2.00	3.00	.187	LJ72030R ◆
NUEVO LJ72525L	.075	2.50	2.50	.187	LJ72525R NUEVO
LJ73040L ◆	.074	3.00	4.00	.187	LJ73040R ◆
LJ81720L ✸	.080	1.68	2.00	.187	LJ81720R ✸
LJ81720L02 ▼ ✸	.080	1.68	2.00	.187	LJ81720R02 ▼ ✸
LJ81720L03 ✕ ✸	.080	1.68	2.00	.187	LJ81720R03 ✕ ✸
LJ81520L	.080	1.50	2.00	.250	LJ81520R
LJ91520L ◆	.090	1.50	2.00	.187	LJ91520R ◆
LJ91525L ◆	.090	1.50	2.50	.187	LJ91525R ◆
LJ92025L ◆	.090	2.00	2.50	.187	LJ92025R ◆
LJ92030L ◆	.090	2.00	3.00	.250	LJ92030R ◆
LJ92525L ◆	.090	2.50	2.50	.187	LJ92525R ◆
LJ93030L ◆ ✸	.090	3.00	3.00	.250	LJ93030R ◆ ✸
LJ94040L ◆	.090	4.00	4.00	.250	LJ94040R ◆
LJ123040L	.120	3.00	4.00	.250	LJ123040R
LJ124040L	.120	4.00	4.00	.250	LJ124040R
LJ125050L ◆	.120	5.00	5.00	.250	LJ125050R ◆
LJ126060L ◆	.120	6.00	6.00	.250	LJ126060R ◆
LJ183040L	.180	3.00	4.00	.375	LJ183040R
LJ184050L ◆	.180	4.00	5.00	.375	LJ184050R ◆
LJ186060L ◆	.180	6.00	6.00	.375	LJ186060R ◆

● estas bisagras tienen orificios de (2) Ø.130
▼ estas bisagras tienen orificios de (2) Ø.187
✕ estas bisagras tienen orificios de (2) Ø.208
◆ indica parte disponible en almacén
✸ = producto económico

Bisagras Desmontables Serie 300

No. de Parte Mano Izquierda	Espesor de Material	Ancho	Longitud	Dia. de Perno	No. de Parte Mano Derecha
LJ41015LS ◆	.048	1.00	1.50	.125	LJ41015RS ◆
LJ42025LS ◆ ● ✸	.051	2.00	2.50	.250	LJ42025RS ◆ ● ✸
LJ61220LS ✸	.060	1.25	2.00	.125	LJ61220RS ✸
LJ61520LS ◆ ✸	.060	1.50	2.00	.125	LJ61520RS ◆ ✸
LJ71520LS	.074	1.50	2.00	.187	LJ71520RS
LJ81720LS ✸	.080	1.68	2.00	.187	LJ81720RS ✸
LJ81720LS02 ▼ ✸	.080	1.68	2.00	.187	LJ81720RS02 ▼ ✸
LJ81720LS03 ✕ ✸	.080	1.68	2.00	.187	LJ81720RS03 ✕ ✸
LJ92025LS ◆	.090	2.00	2.50	.187	LJ92025RS ◆
LJ93030LS ◆ ✸	.090	3.00	3.00	.250	LJ93030RS ◆ ✸
LJ123040LS ◆	.120	3.00	4.00	.250	LJ123040RS ◆
LJ124040LS ◆	.120	4.00	4.00	.250	LJ124040RS ◆
LJ184050LS	.187	4.00	5.00	.375	LJ184050RS

Bisagras Bandera de Doble Hoja

No. de Parte	Material	Acabado
H1039	.120 [3.05] acero	natural
H1039ZN	.120 [3.05] acero	zinc
H1039SS	304SS	pasivado

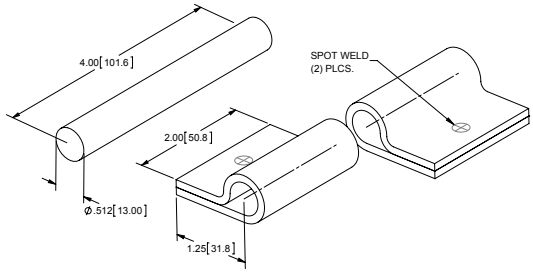



Bisagra Bandera de Acero Inoxidable

No. de Parte	Material	Acabado
FJ71130L01	.079 [20.07] 304SS	desbastado

- pestillo de cabeza: Ø.250 [6.35]
- ambas hojas desplazadas a medias
- arandela soldada a la articulación

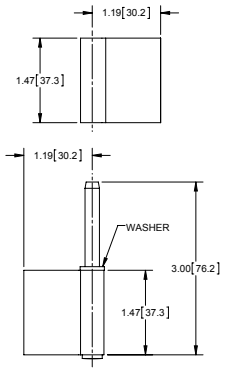



Bisagra Bandera de Acero Inoxidable

No. de Parte	Material	Acabado
FJ61720SS	.079 [20.07] 304SS	desbastado

- pestillo de cabeza: Ø.181 [4.60]
- ambas hojas desplazadas a medias
- incluye arandela de acero inoxidable y nylon para aplicación conforme a su necesidad

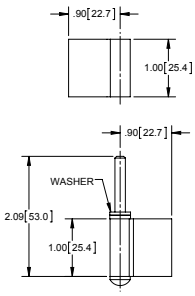



Bisagras Desmontables de Acero

No. de Parte	Lado de Hoja	Tamaño de Orificio	Longitud de Perno	Espesor	Ancho de Hoja	Longitud	Dia. de Perno
BH8150 ▲	izquierdo, macho	.161 [4.09]	.500 [12.70]				
BH8150NH ▲	izquierdo, macho	sin orificios	.500 [12.70]				
BH8152 ●	izquierdo, macho	.161 [4.09]	.625 [15.88]				
BH8152NH ●	izquierdo, macho	sin orificios	.625 [15.88]				
BH8154	izquierdo, hembra	.161 [4.09]	n/a				
BH8154NH	izquierdo, hembra	sin orificios	n/a	.050 [1.27]	.719 [18.26]	1.500 [38.10]	.120 [3.05]
BH8160	derecho, hembra	.161 [4.09]	n/a				
BH8160NH	derecho, hembra	sin orificios	n/a				
BH8162 ▲	derecho, macho	.161 [4.09]	.500 [12.70]				
BH8162NH ▲	derecho, macho	sin orificios	.500 [12.70]				
BH8164 ●	derecho, macho	.161 [4.09]	.625 [15.88]				
BH8164NH ●	derecho, macho	sin orificios	.625 [15.88]				

- todas las partes tienen acabado natural - llame para disponibilidad de acabados
- ▲ perno corto
- ● perno largo



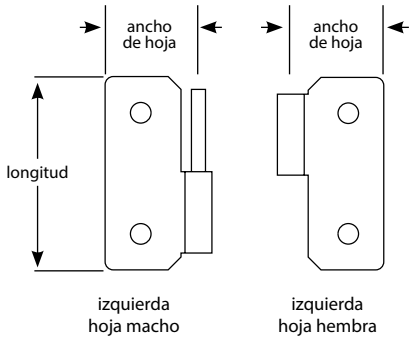

Bisagra Desmontable de Latón



No. de Parte	Material	Acabado
H2242N	latón	niquelado

- tamaño del tornillo de montaje #6

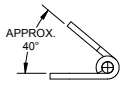

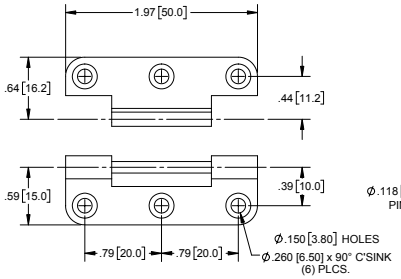

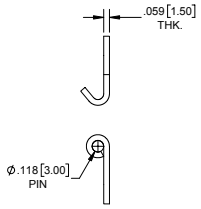

Bisagra Desmontable de Latón



No. de Parte	Material	Acabado
H2243N	latón	niquelado

- tamaño del tornillo de montaje #4

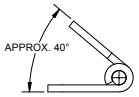

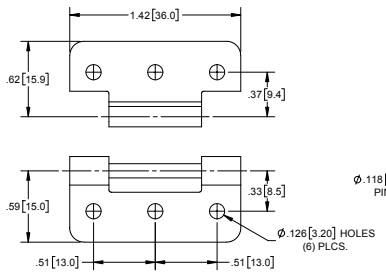

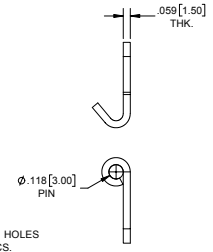

Bisagra Desmontable de Latón



No. de Parte	Material	Acabado
H2244N	latón	niquelado

- tamaño del tornillo de montaje #5

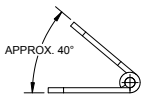

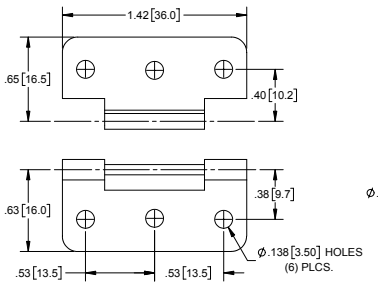

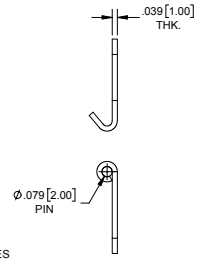

Bisagra Desmontable de Latón



No. de Parte	Material	Acabado
H2245N	latón	niquelado

- tamaño del tornillo de montaje #6

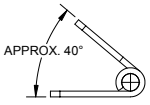

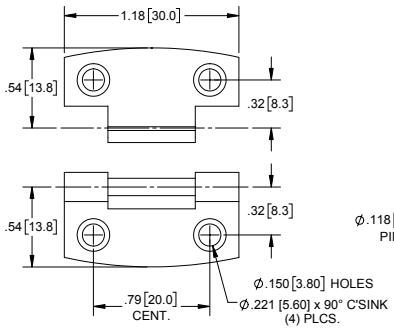

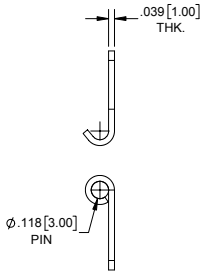

Bisagras para Soldar

Cuerpo de Acero, Perno Fijo de Acero, Arandela de Latón

No. de Parte	Longitud (L)	Dia. de Cuerpo (D)	Espesor (H)	Dia. de Eje (d)
W100	1.57 [40]	.31 [8]	.37 [9.6]	.20 [5]
W110	1.97 [50]	.31 [8]	.37 [9.6]	.20 [5]
W120	2.36 [60]	.39 [10]	.47 [12]	.24 [6]
W130	2.76 [70]	.45 [11.5]	.52 [13.2]	.24 [6]
W140	3.15 [80]	.51 [13]	.61 [15.4]	.31 [8]
W160	3.94 [100]	.63 [16]	.77 [19.5]	.39 [10]
W170	4.72 [120]	.63 [16]	.77 [19.5]	.39 [10]
W180	5.31 [135]	.71 [18]	.90 [22.9]	.50 [13]
W190	5.91 [150]	.79 [20]	.99 [25.2]	.50 [13]
W200	7.09 [180]	.79 [20]	.99 [25.2]	.55 [14]
W210	7.87 [200]	.91 [23]	1.11 [28.3]	.63 [16]
W220	10.24 [260]	1.10 [28]	1.46 [37]	.75 [19]

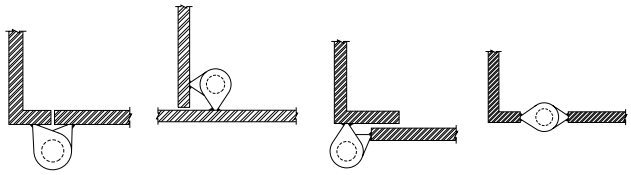

detalles de soldadura

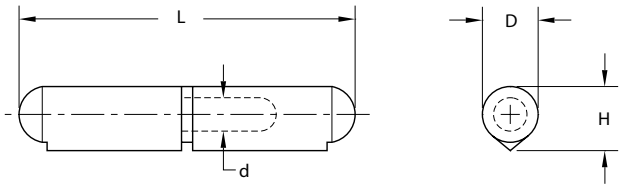

▸ engrasadores y arandelas de latón adicionales son disponibles por separado

Cuerpo de Acero, Perno Fijo de Latón, Arandela de Latón

No. de Parte	Longitud (L)	Dia. de Cuerpo (D)	Espesor (H)	Dia. de Eje (d)
W100-01	1.57 [40]	.31 [8]	.37 [9.6]	.20 [5]
W110-01	1.97 [50]	.31 [8]	.37 [9.6]	.20 [5]
W120-01	2.36 [60]	.39 [10]	.47 [12]	.24 [6]
W130-01	2.76 [70]	.45 [11.5]	.52 [13.2]	.24 [6]
W140-01	3.15 [80]	.51 [13]	.61 [15.4]	.31 [8]
W160-01	3.94 [100]	.63 [16]	.77 [19.5]	.39 [10]
W170-01	4.72 [120]	.63 [16]	.77 [19.5]	.39 [10]
W180-01	5.31 [135]	.71 [18]	.90 [22.9]	.50 [13]
W190-01	5.91 [150]	.79 [20]	.99 [25.2]	.50 [13]
W200-01	7.09 [180]	.79 [20]	.99 [25.2]	.55 [14]
W210-01	7.87 [200]	.91 [23]	1.11 [28.3]	.63 [16]
W220-01	10.24 [260]	1.10 [28]	1.46 [37]	.75 [19]



DEBIDO A TOLERANCIAS DE AJUSTE APRETADAS NO SE RECOMIENDA SEPARAR EL PAR (MACHO/HEMBRA) DE LAS PARTES Y COMBINAR CON OTRAS PIEZAS (MACHO/HEMBRA). NO TODOS LOS BARRILES TIENEN LA MEDIDA ADECUADA PARA SU COMPLEMENTO.

Bisagras para Soldar con Engrasador

Cuerpo de Acero, Perno Fijo de Acero, Arandela de Latón, Engrasador

No. de Parte	Longitud (L)	Dia. de Cuerpo (D)	Espesor (H)	Dia. de Eje (d)
NUEVO **W120-02**	2.36 [60]	.39 [10]	.47 [12]	.24 [6]
W140-02	3.15 [80]	.51 [13]	.61 [15.4]	.31 [8]
W160-02	3.94 [100]	.63 [16]	.77 [19.5]	.39 [10]
W170-02	4.72 [120]	.63 [16]	.77 [19.5]	.39 [10]
W190-02	5.91 [150]	.79 [20]	.99 [25.2]	.50 [13]
W200-02	7.09 [180]	.79 [20]	.99 [25.2]	.55 [14]
W210-02	7.87 [200]	.91 [23]	1.11 [28.3]	.63 [16]
W220-02	10.24 [260]	1.10 [28]	1.46 [37]	.75 [19]



Cuerpo de Acero, Perno Fijo de Latón, Arandela de Latón, Engrasador

No. de Parte	Longitud (L)	Dia. de Cuerpo (D)	Espesor (H)	Dia de Eje (d)
W140-01GF	3.15 [80]	.51 [13]	.61 [15.4]	.31 [8]
W160-01GF	3.94 [100]	.63 [16]	.77 [19.5]	.39 [10]
W170-01GF	4.72 [120]	.63 [16]	.77 [19.5]	.39 [10]
W190-01GF	5.91 [150]	.79 [20]	.99 [25.2]	.47 [12]
W200-01GF	7.09 [180]	.79 [20]	.99 [25.2]	.55 [14]
W210-01GF	7.87 [200]	.91 [23]	1.11 [28.3]	.63 [16]



DEBIDO A TOLERANCIAS DE AJUSTE APRETADAS NO SE RECOMIENDA SEPARAR EL PAR (MACHO/HEMBRA) DE LAS PARTES Y COMBINAR CON OTRAS PIEZAS (MACHO/HEMBRA). NO TODOS LOS BARRILES TIENEN LA MEDIDA ADECUADA PARA SU COMPLEMENTO.

Cuerpo de Acero, Perno Desmontable de Acero, Arandela de Latón

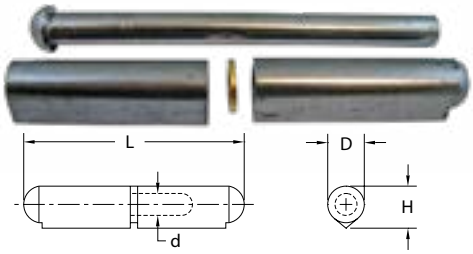

No. de Parte	Longitud (L)	Dia. de Cuerpo (D)	Espesor (H)	Dia. de Eje (d)
W110-03	1.97 [50]	.31 [8]	.37 [9.6]	.20 [5]
W140-03	3.15 [80]	.51 [13]	.61 [15.4]	.31 [8]
W160-03	3.94 [100]	.63 [16]	.77 [19.5]	.39 [10]
W190-03	5.91 [150]	.79 [20]	.99 [25.2]	.50 [13]
W210-03	7.87 [200]	.91 [23]	1.11 [28.3]	.63 [16]

Bisagras Para Soldar

DEBIDO A TOLERANCIAS DE AJUSTE APRETADAS NO SE RECOMIENDA SEPARAR EL PAR (MACHO/HEMBRA) DE LAS PARTES Y COMBINAR CON OTRAS PIEZAS (MACHO/HEMBRA). NO TODOS LOS BARRILES TIENEN LA MEDIDA ADECUADA PARA SU COMPLEMENTO.

Cuerpo de Acero Inoxidable, Perno Fijo de Acero Inoxidable, Arandela de Acero Inoxidable

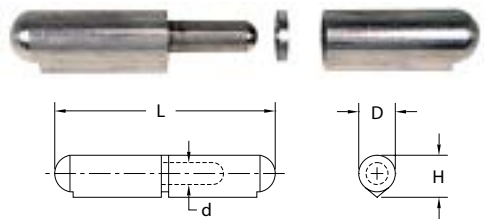

No. de Parte	Longitud (L)	Dia. de Cuerpo (D)	Espesor (H)	Dia. de Eje (d)
W100-10	1.57 [40]	.31 [8]	.37 [9.6]	.20 [5]
W110-10	1.97 [50]	.31 [8]	.37 [9.6]	.20 [5]
W120-10	2.36 [60]	.39 [10]	.47 [12]	.24 [6]
W130-10	2.76 [70]	.45 [11.5]	.52 [13.2]	.24 [6]
W140-10	3.15 [80]	.51 [13]	.61 [15.4]	.31 [8]
W160-10	3.94 [100]	.63 [16]	.77 [19.5]	.39 [10]
W170-10	4.72 [120]	.63 [16]	.77 [19.5]	.39 [10]
W180-10	5.31 [135]	.71 [18]	.90 [22.9]	.50 [13]
W190-10	5.91 [150]	.79 [20]	.99 [25.2]	.50 [13]
W210-10	7.87 [200]	.91 [23]	1.11 [28.3]	.63 [16]

Cuerpo de Aluminio, Perno Fijo de Acero Inoxidable, Arandela de Acero Inoxidable

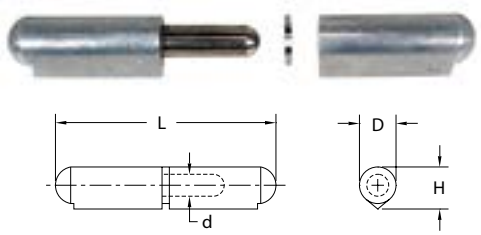

No. de Parte	Longitud (L)	Dia. de Cuerpo (D)	Espesor (H)	Dia. de Eje (d)
W100-20	1.57 [40]	.31 [8]	.37 [9.6]	.20 [5]
W110-20	1.97 [50]	.31 [8]	.37 [9.6]	.20 [5]
W120-20	2.36 [60]	.39 [10]	.47 [12]	.24 [6]
W130-20	2.76 [70]	.45 [11.5]	.52 [13.2]	.24 [6]
W140-20	3.15 [80]	.51 [13]	.61 [15.4]	.31 [8]
W160-20	3.94 [100]	.63 [16]	.77 [19.5]	.39 [10]
W180-20	5.31 [135]	.71 [18]	.90 [22.9]	.50 [13]
W190-20	5.91 [150]	.79 [20]	.99 [25.2]	.50 [13]
W200-20	7.09 [180]	.79 [20]	.99 [25.2]	.50 [13]
W210-20	7.87 [200]	.91 [23]	1.11 [28.3]	.63 [16]

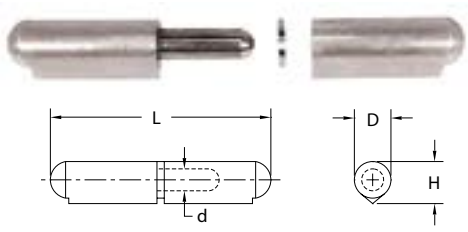

FAMILIA de PRODUCTOS NUEVOS

316SS

Cuerpo de 316SS, Perno Fijo de 316SS, Arandela de 316SS

No. de Parte	Longitud (L)	Dia. de Cuerpo (D)	Espesor (H)	Dia. de Eje (d)
W120-30	2.36 [60]	.39 [10]	.47 [12]	.24 [6]
W140-30	3.15 [80]	.51 [13]	.61 [15.4]	.31 [8]
W160-30	3.94 [100]	.63 [16]	.77 [19.5]	.39 [10]
W170-30	4.72 [120]	.63 [16]	.77 [19.5]	.39 [10]

Cuerpo de Acero, Perno Fijo de Acero con Engrasador

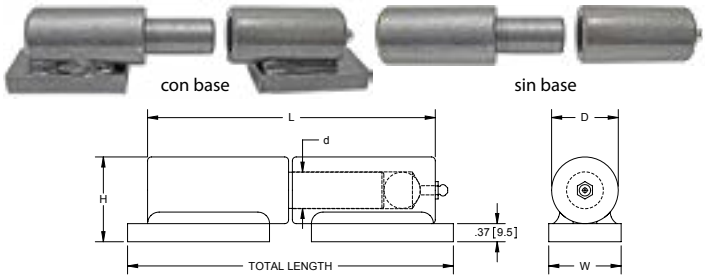

No. de Parte	Longitud (L)	Dia. de Cuerpo (D)	Dia. de Eje (d)	Altura (H)	Ancho (W)	Longitud Total
W432	4.09 [103.9]	.98 [24.9]	.63 [16.0]	1.36 [34.5]	1.06 [26.9]	4.92 [125.0]
W432-01	4.09 [103.9]	.98 [24.9]	.63 [16.0]	sin base		
W431	5.94 [150.9]	1.38 [35.1]	.75 [19.1]	1.75 [44.5]	1.50 [38.10	6.73 [170.9]
W431-01	5.94 [150.9]	1.38 [35.1]	.75 [19.1]	sin base		

- acabado: capa clara
- incluye
  - engrasador de ¼"
  - rodamiento de bolas de acero cromado
  - grasa para alta temperatura a base de litio

Bisagra para Soldar de Acero con Pasador de Acero Inoxidable

No. de Parte	Longitud (L)	Dia. de Cuerpo (D)	Dia. de Eje (d)
W420	3.00 [76.2]	.625 [15.9]	.36 [9.1]

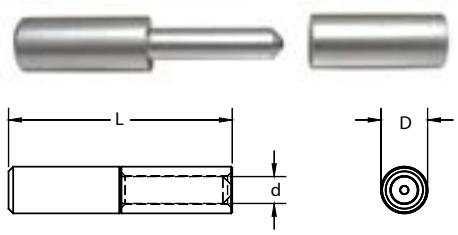

Bisagra para Soldar de Acero con Pasador Desmontable de Acero

No. de Parte	Longitud (L)	Dia. de Cuerpo (D)	Dia. de Eje (d)
W405	6.00 [152.4]	1.000 [25.4]	.50 [12.7]

- perno/eje no es fijo

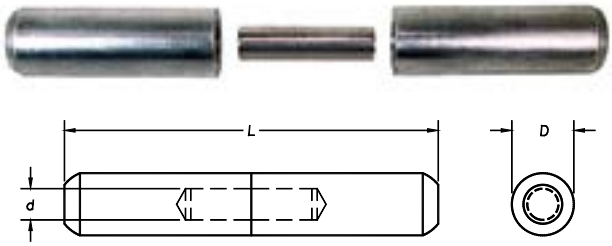

Bisagra para Soldar de Acero con Pasador de Acero

No. de Parte	Longitud (L)	Dia. de Cuerpo (D)	Dia. de Eje (d)
W426	4.00 [101.6]	1.00 [25.4]	.74 [18.8]

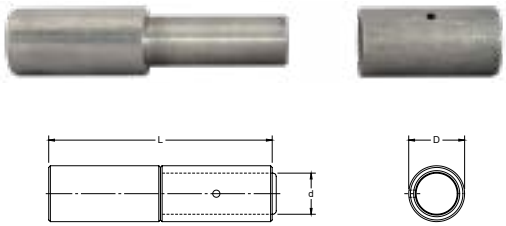

Bisagra para Soldar de Acero con Pasador de Acero y Engrasador

No. de Parte	Longitud (L)	Dia. de Cuerpo (D)	Dia. de Eje (d)	Material de Engrasador
W400	4.50 [114.3]	.750 [19.1]	.50 [12.7]	latón
W401	6.50 [165.1]	.750 [19.1]	.50 [12.7]	latón
W425	7.00 [177.8]	1.250 [31.8]	1.00 [25.4]	latón
W430	4.00 [101.6]	1.00 [25.4]	.75 [19.1]	acero

- engrasadores adicionales de ¼" disponible por separado

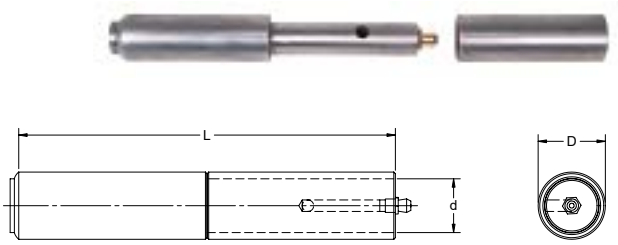

Bisagra para Soldar de Acero con Pasador de Acero y Accesorios

No. de Parte	Longitud (L)	Dia. de Cuerpo (D)	Dia. de Eje (d)
W400-02	2.88 [73.2]	.750 [19.1]	.50 [12.7]

- engrasador de ¼"
- engrasador de latón
- engrasador y arandela sostienen la bisagra junta
- engrasadores adicionales por separado

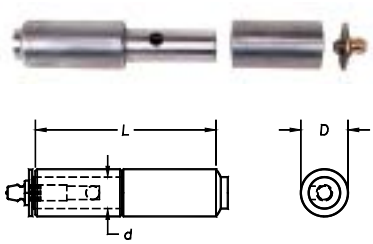

Bisagra de Barril de Acero con Cuerpo de Acero y Engrasador



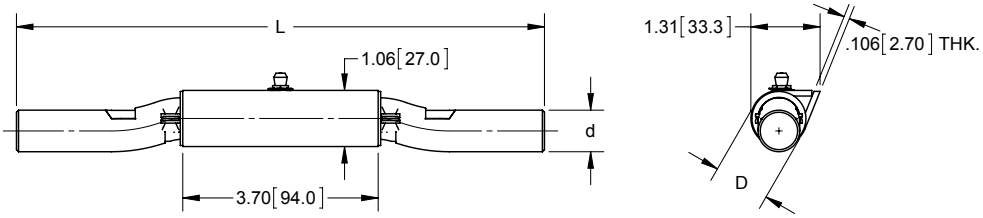

No. de Parte	Longitud (L)	Dia. de Cuerpo (D)	Dia. de Eje (d)
W427	10.00 [254.0]	1.063 [27.00]	.787 [20.00]

- la cubierta de hoja de metal a sido especialmente moldeada en forma de gota para facilitar la soldadura
- engrasador de latón de ¼"

Bisagra de Barril de Acero con Cuerpo de Acero y Engrasador



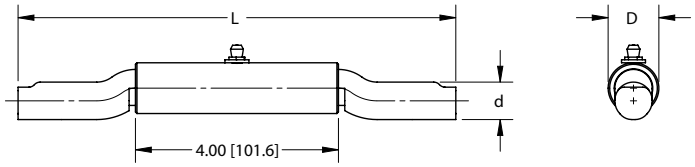

No. de Parte	Longitud (L)	Dia. de Cuerpo (D)	Dia. de Eje (d)
W429	8.63 [219.2]	1.000 [25.40]	.738 [18.75]

- engrasador de latón de ¼"

Bisagra de Barril de Acero con Engrasador y Barra Soldada



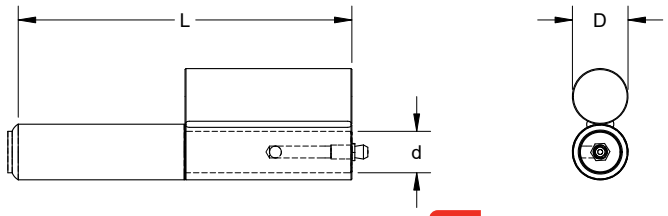

No. de Parte	Longitud (L)	Dia. de Cuerpo (D)	Dia. de Eje (d)
W422	6.00 [152.4]	1.00 [25.4]	.75 [19.1]

- engrasador de latón de ¼"

Bisagra de Barril de Tres Partes PAT.



patentada

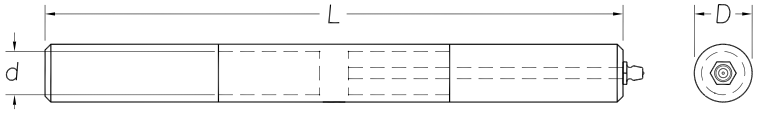

No. de Parte	Longitud (L)	Dia. de Cuerpo (D)	Dia. de Eje (d)	Material
W412-A01	10.00 [254.0]	.969 [24.61]	.75 [19.1]	aluminio

- engrasador de acero de ¼"

PAT. Bisagras de Barril de Tres Partes

Numero de Parte	Material	Longitud (L)	Dia. de Cuerpo (D)	Dia. de Eje (d)
W412	acero	10.00 [254.0]	.969 [24.61]	.75 [19.0]
W412-A	aluminio	10.00 [254.0]		.75 [19.0]
W413	acero	12.00 [304.8]		.75 [19.0]
W413-A	aluminio	12.00 [304.8]		.69 [17.5]

- engrasador de acero de ¼" en el medio



patentada

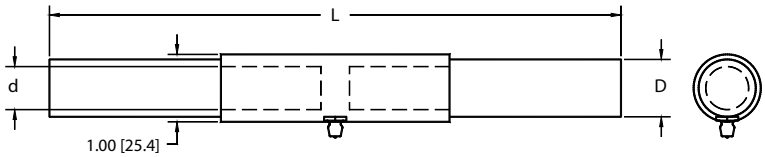

PAT. Bisagras de Barril con Guías para Soldar

Bisagras de Barril de Tres Partes con Guías para Soldar

Numero de Parte	Material	Longitud (L)	Dia. de Cuerpo (D)	Dia. de Eje (d)
W412SK	acero	10.00 [254.0]	.969 [24.6]	.75 [19.1]
W413SK	acero	12.00 [304.8]		

- engrasador de acero de ¼" en el medio
- guías ayudan con la posición y alineamiento al soldar



patentada

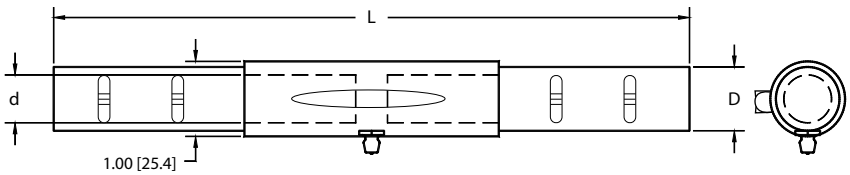



Bisagras de Barril de Dos Partes con Guías para Soldar

Numero de Parte	Material	Guías de Soldadura	Longitud (L)	Dia. de Cuerpo (D)	Dia. de Eje (d)
W430SK	acero	si	4.00 [101.6]	1.00 [25.4]	.75 [19.1]

- engrasador de acero en el medio
- guías ayudan con la posición y alineamiento al soldar
- parte no. **W430SK** también esta disponible sin guías como parte no. **W430** (pg. 311)



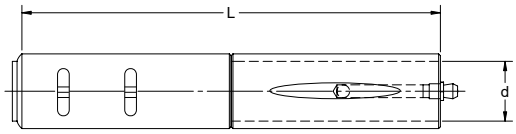

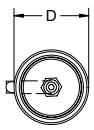

Bisagra de Barril con Aletas

Numero de Parte	Material	Acabado	Longitud (L)	Hoja
W435	acero	capa transparente	7.0 [177.8]	3.35 [85.1]
W436	acero	capa transparente	3.5 [88.9]	1.57 [39.9]

- rodamiento de bolas axial de 304SS



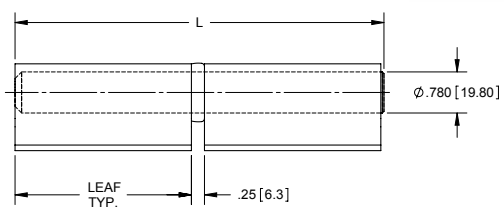

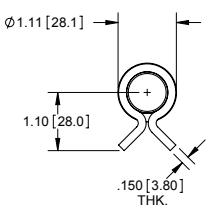

Bisagras de Aluminio para Puerta de Elevación

FAMILIA de PRODUCTOS NUEVOS



parte no. **H1025RH**

No. de Parte	Material	Acabado	Descripción
H1025LH	aluminio	desbastado	mano izquierda
H1025RH	aluminio	desbastado	mano derecha
H1025LH-01	aluminio	pulido	mano izquierda
H1025RH-01	aluminio	pulido	mano derecha

- pasador 316SS y arandelas de nailon para un funcionamiento suave
- aprox. ¾ "recorrido de elevación que permite levantar y bloquear la puerta en el tope de la puerta

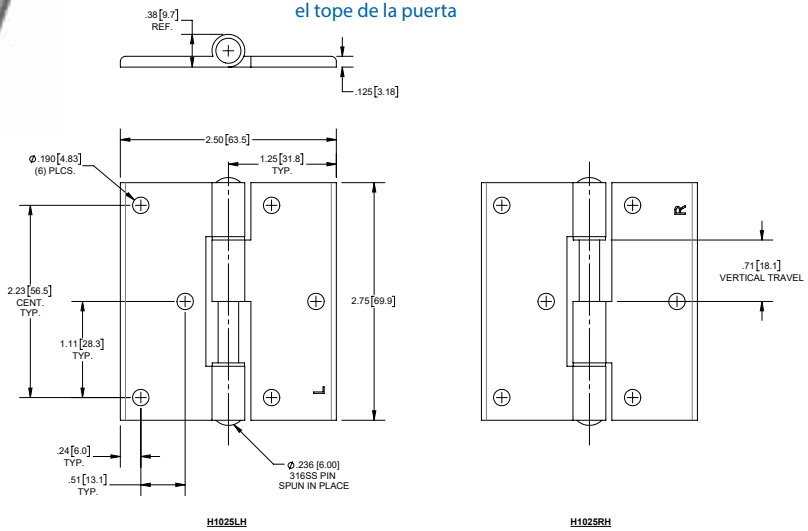

Bisagras Tipo Torpedo

FAMILIA de PRODUCTOS NUEVOS



parte no. **H2235BK-LH**

No. de Parte	Material	Acabado	Descripción
H2235BK-LH	zinc fundido a presión	recubrimiento de polvo negro, liso	mano izquierda
H2235BK-RH	zinc fundido a presión	recubrimiento de polvo negro, liso	mano derecha
H2235CH-LH	zinc fundido a presión	cromado	mano izquierda
H2235CH-RH	zinc fundido a presión	cromado	mano derecha

- pasador de acero inoxidable

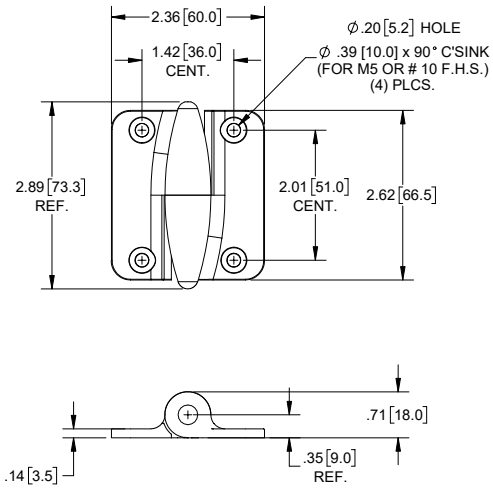

SIERRA PACIFIC ESOP 100% EMPLOYEE-OWNED ISO 9001
ENGINEERING AND PRODUCTS
Quality & Service Taken Personally®

See Our Other Info Flyers Here

NEW PRODUCT FAMILY

LIFT GATE HINGES

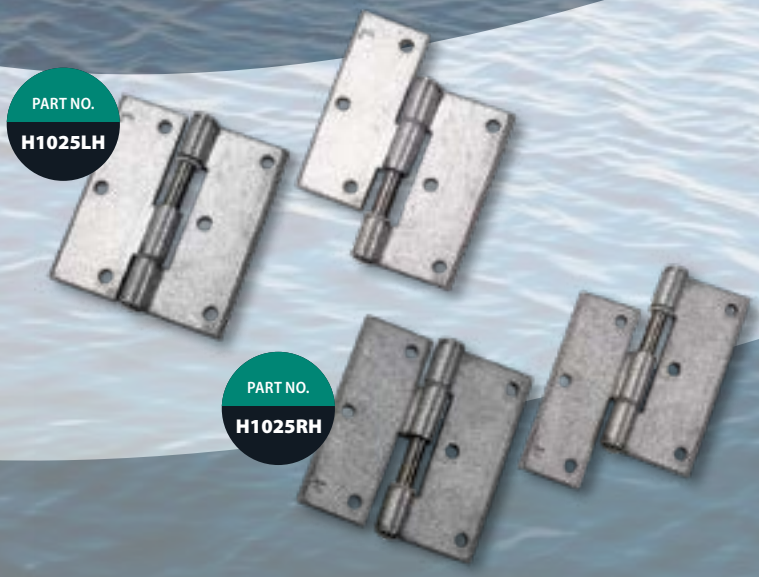

PART NO. H1025LH

PART NO. H1025RH

HIGHLIGHTS / FEATURES

- Made with aluminum for maximum corrosion resistance.
- Constructed with 316SS pin and nylon washers for smooth operation.
- Available in Left and Right Hand.
- Hinges provide approx. ¾" lift travel which allows for lifting & locking gate into door stop.

TECHNICAL DETAILS

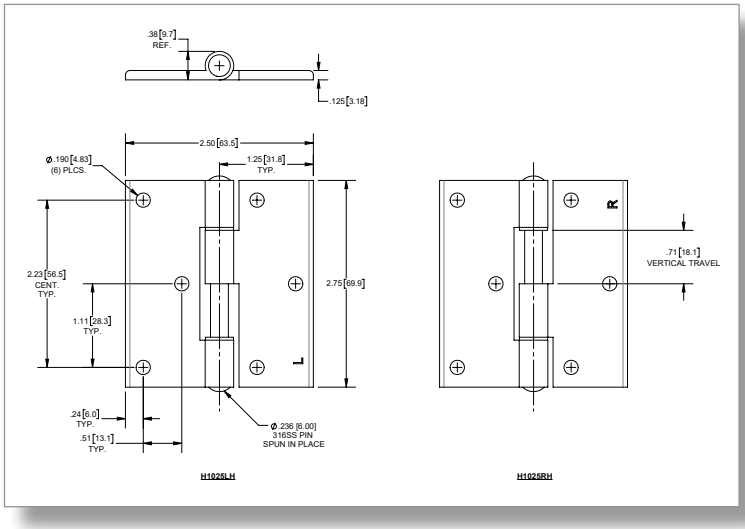

APPLICATION



Part Number	Material / Finish	Description
H1025LH	aluminum / tumbled	left hand
H1025RH		right hand

Global Headquarters
4041 Via Oro Ave.
Long Beach, CA 90810

Distribution Centers:
Los Angeles
Dallas • Chicago

CONTACT A SPEP SALES REP FOR MORE INFO

888.444.6437 info@spep-marketing.com

Bisagra Desmontable de Zinc Fundido con Desplace



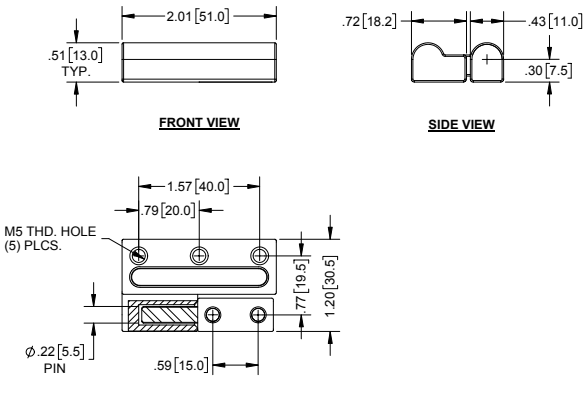

No. de Parte	Material	Acabado
H2273BK	zinc fundido	pulverizado negro

Bisagras Desmontables de Zinc Fundido



Numero de Parte	Descripción	Material	Acabado
ML51LH	mano izquierda	zinc fundido	texturado, pulverizado negro
ML51RH	mano derecha	zinc fundido	texturado, pulverizado negro

- pasador, espárragos, y arandela de 304SS

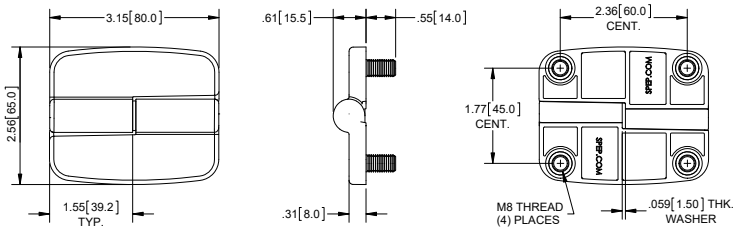

2.50 [63.5] - Bisagras Desmontables con Desplace y Orificios Roscados o Espárragos



numero de parte: **ML55LH**
parte de mano izquierda



numero de parte: **ML55RH-01**
parte de mano derecha

Numero de Parte	Descripción	Material de Perno	Material de Hojas	Acabado de Hojas	Tipo de Cuerda
ML55LH	mano izquierda	304SS	zinc fundido	pulverizado negro mate	M5
ML55RH	mano derecha				
ML55LH-01	mano izquierda	304SS	zinc fundido	pulverizado negro mate	M5 espárragos
ML55RH-01	mano derecha				

- pasador y espárragos de 304SS

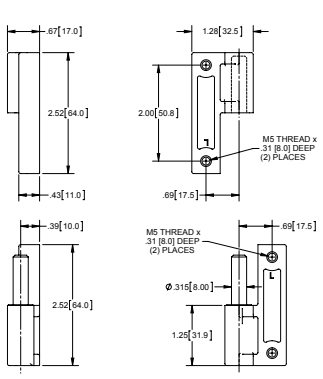

numero de parte: **ML55LH**
parte de mano izquierda

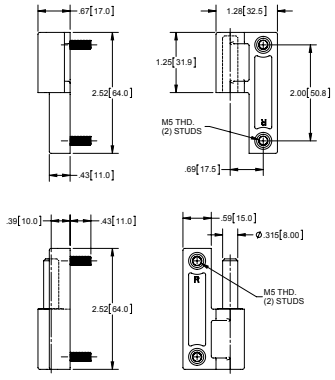

numero de parte: **ML55RH-01**
parte de mano derecha

Bisagras Desmontables de Plástico

No. de Parte	Descripción	Material	Acabado
ML50LH	mano izquierda	plástico reforzado	negro
ML50RH	mano derecha	plástico reforzado	negro

- pasador de 304SS
- tamaño del tornillo de montaje # 10



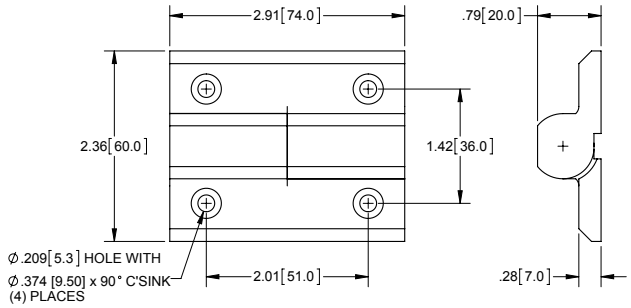

Bisagra Desmontable

No. de Parte	Material	Acabado
H2252BK	zinc fundido	negro mate

- pasador de acero con acabado niquelado
- bi-direccional
- puede ser montada para operación de mano izquierda o de mano derecha



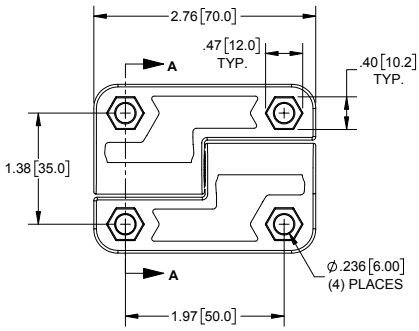

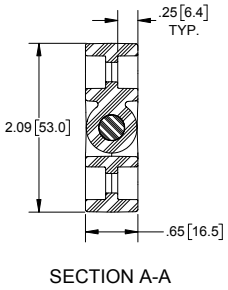

SECTION A-A

Bisagra Desmontable

No. de Parte	Material	Acabado
H2278CH	zinc fundido	cromo

- pasador de acero con acabado niquelado
- cojinete de latón
- tamaño del tornillo de montaje # 8



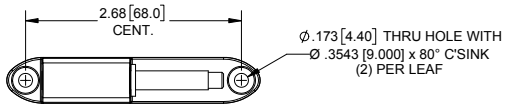

TOP VIEW
ONE LEAF REMOVED TO SHOW HOLE DETAILS

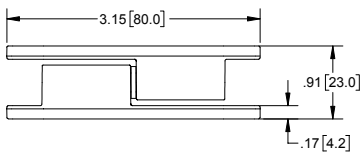

FRONT VIEW

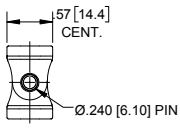

SIDE VIEW

3.74 [95.0] Bisagra Desmontable con Cubiertas



ML60-01
montaje frontal

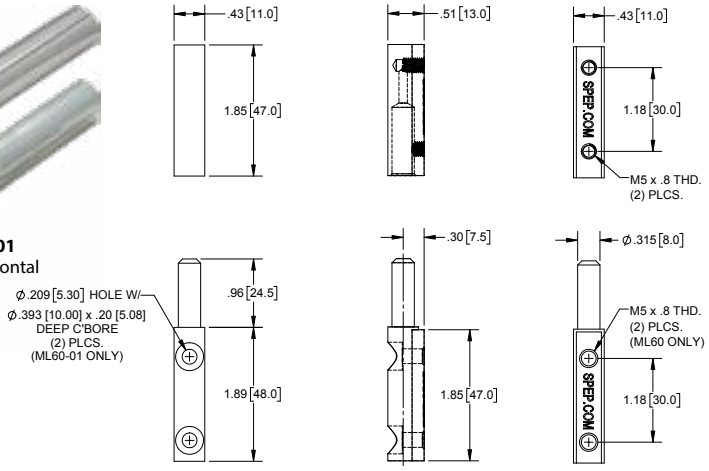

numero de parte mostrada: **ML60-01**

No. de Parte	Material	Acabado	Orificios
ML60	acero	zinc	montaje ciego
ML60-01	acero	zinc	montaje frontal

- material de cubierta: 304SS
- acabado de cubierta: pulido brillante
- solamente la hoja macho tiene opción de montaje ciego y montaje frontal, la hoja hembra solamente es de montaje ciego

1.96 [49.8] - Bisagra Desmontable - Latón Solido



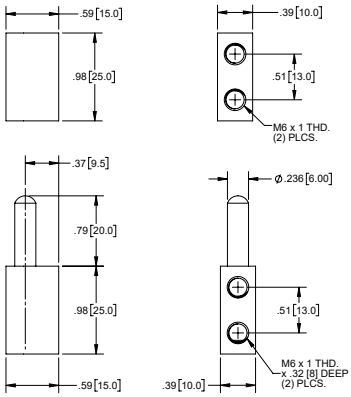

No. de Parte	Material	Acabado
ML11CH	latón solido	cromado

- incluye (4) tornillos de montaje niquelados M6 x 1
- pasador de 304SS

3.15 [80.0] - Bisagra Desmontable - Latón Solido



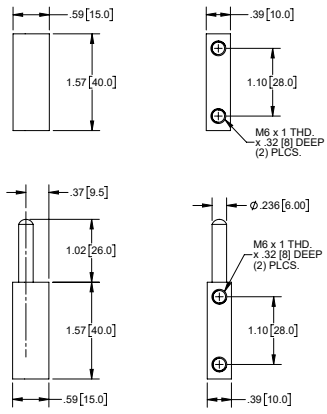

No. de Parte	Material	Acabado
ML13CH	latón solido	cromado
ML13CH-01*	latón solido	cromado

- incluye (4) tornillos de montaje niquelados M6 x 1
- pasador de 304SS
- parte no. **ML13CH-01** **no** incluye herraje de montaje

3.23 [82.0] - Bisagra Desmontable con Desplace - Latón Solido



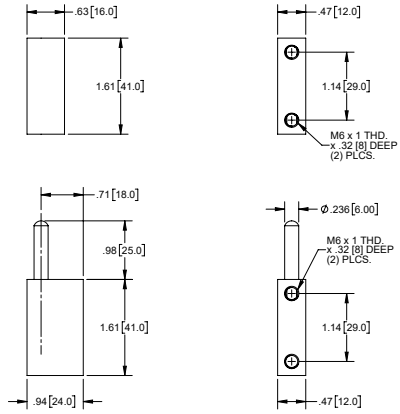

No. de Parte	Material	Acabado
ML15CH	latón solido	cromado

- incluye (4) tornillos de montaje niquelados M6 x 1
- pasador de 304SS

316SS 3.27 [83.0] - Bisagra Desmontable - Acero Inoxidable

No. de Parte	Material	Acabado
ML16SS	316SS	pulido brillante
ML16SS-01	304SS	pulido brillante

- pasador de 316SS

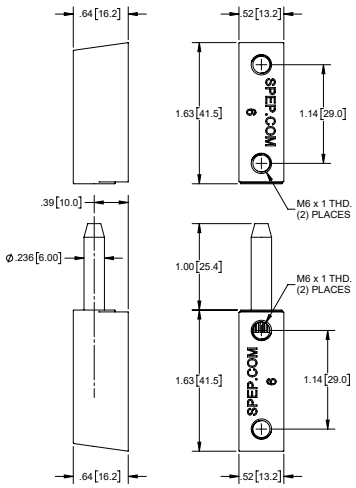



316SS 3.00 [76.0] - Bisagras Desmontables - Acero Inoxidable

Numero de Parte	Material	Acabado
ML17SST-01	316SS	cepillado
ML17SST-02*	316SS	cepillado

- * pieza macho de no. de parte **ML17SST-02** tiene desplace de .25 [6.4]

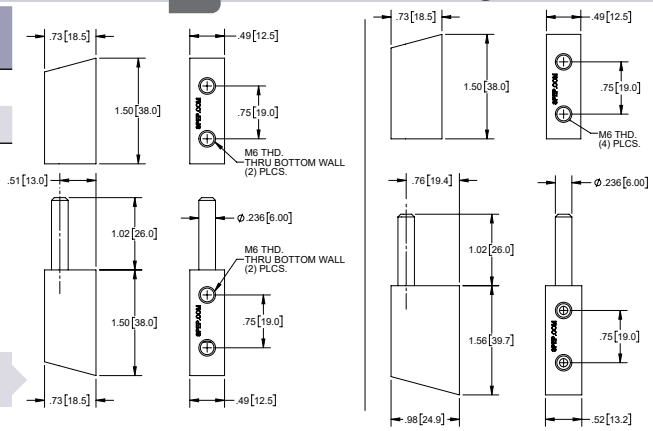

parte numero:
ML17SST-01



ML17SST-02
con desplace

parte numero:
ML17SST-02

3.23 [82.0] - Bisagra Desmontable con Desplace - Acero Inoxidable

Numero de Parte	Material	Acabado
ML18SS	304SS	pulido brillante

- pieza macho tiene desplace de .12 [3.0]
- pasador de 304SS con acabado natural

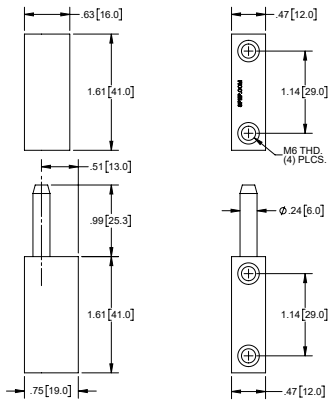



3.15 [80.0] - Bisagra Desmontable - Zinc Fundido

No. de Parte	Material	Acabado
ML38	zinc fundido	pulverizado negro

- pasador de acero niquelado

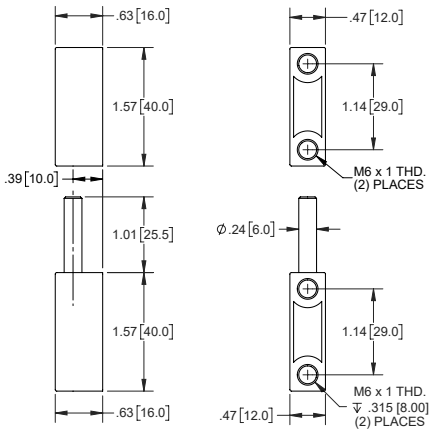



1.65 [42.0] - Bisagra Desmontable - Zinc Fundido



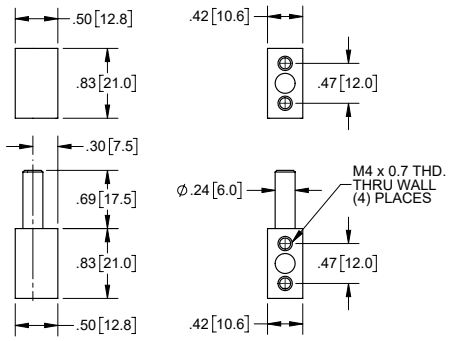

No. de Parte	Material	Acabado
ML39	zinc fundido	negro mate

- pasador de acero con acabado zinc

Bisagra Desmontable de Zinc Fundido con Desplace, 2.36 [60.0]



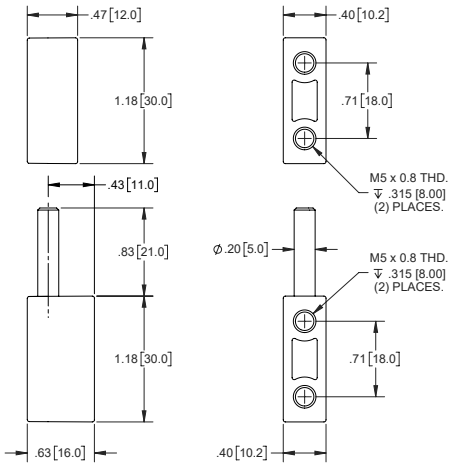

No. de Parte	Material	Acabado
ML14CH	zinc fundido	cromo brillante

- pasador de acero con acabado níquel

Bisagra Desmontable de Zinc Fundido, 2.56 [65.0]



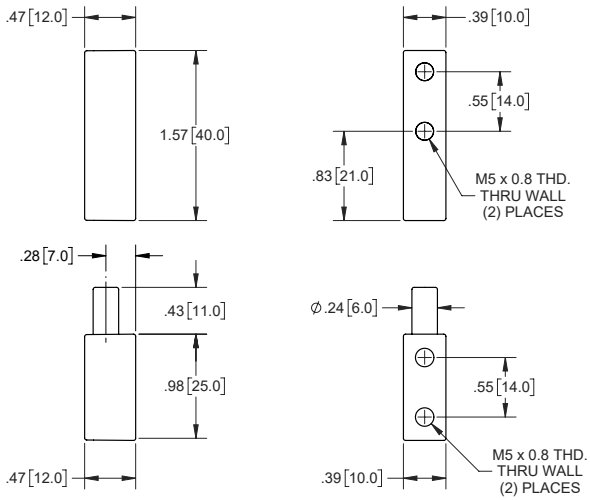

No. de Parte	Material	Acabado
ML47CH	zinc fundido	cromo brillante

- bisagra y pasador son una pieza solida

Bisagra Desmontable de Zinc Fundido, 2.41 [61.1]



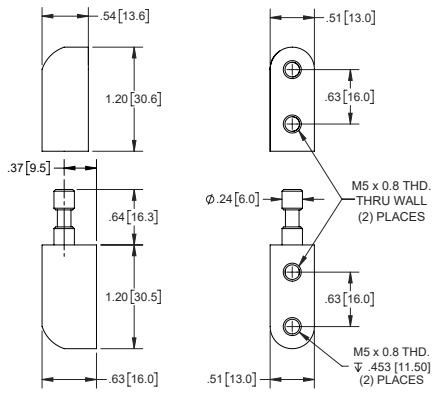

No. de Parte	Material	Acabado
ML48CH	zinc fundido	cromo brillante

- bisagra y pasador son una pieza solida

Bisagra Desmontable de Acero Inoxidable, 3.00 [76.0]

No. de Parte	Material	Acabado
ML49SS	acero inoxidable	natural

- pasador removible de 304SS

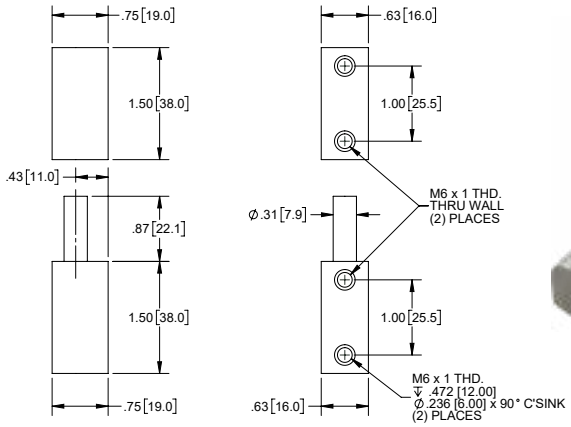



1.97 [50.0] - Bisagra Desmontable con Desplace - Zinc Fundido

No. de Parte	Material	Acabado
ML19CH	zinc fundido	cromo pulido

- pieza macho tiene desplace de .20 [5.0]
- pasador removible de 304SS

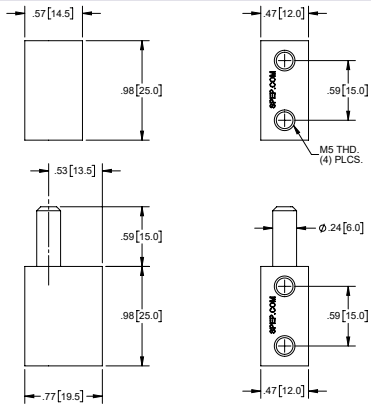



3.78 [96.0] - Bisagra Desmontable de Plástico

No. de Parte	Material	Acabado
ML20P	ABS	negro

- pasador de 304SS

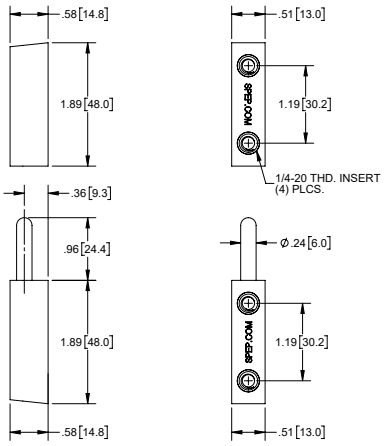



2.44 [62.0] - Bisagra Desmontable de Plástico con Clip de Retención

No. de Parte	Descripción	Material	Acabado
ML22P-05	mano izquierda	nylon reforzado con vidrio	negro
ML23P-05	mano derecha	nylon reforzado con vidrio	negro

- pasador de nylon
- incluye clip plástico & inserto de hule para retención de pasador en la pieza hembra

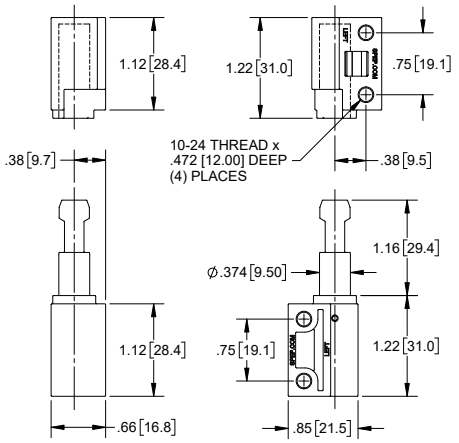



mano izquierda
ML55P-05

2.50 [63.5] - Bisagras Desmontables con Desplace y Orificios Roscados



numero de parte: **ML05**
parte de mano izquierda



numero de parte: **ML06**
parte de mano derecha

No. de Parte	Descripción	Material	Acabado	Tipo de Cuerda
ML05	mano izquierda	zinc fundido	pulverizado negro mate	10-32
ML06	mano derecha	zinc fundido	pulverizado negro mate	10-32
ML05-01	mano izquierda	zinc fundido	pulverizado negro mate	M5
ML06-01	mano derecha	zinc fundido	pulverizado negro mate	M5

- incluye arandela Delrin

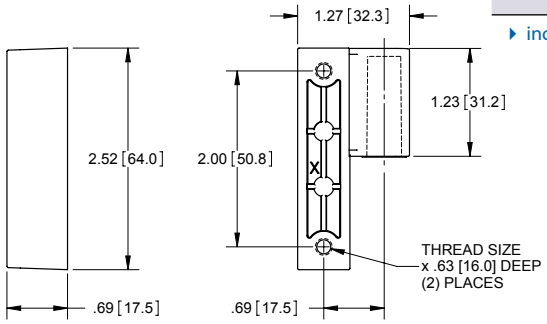

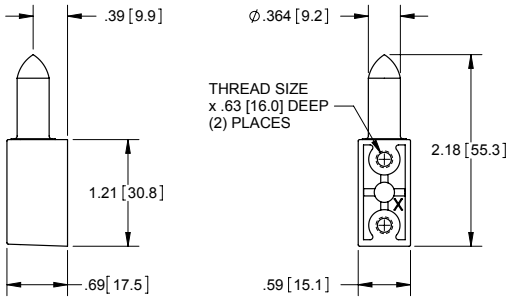

2.50 [63.5] - Bisagras Desmontables con Orificios



numero de parte: **ML07**
parte de mano izquierda



numero de parte: **ML08**
parte de mano derecha

No. de Parte	Descripción	Material	Acabado
ML07	mano izquierda	zinc fundido	pulverizado negro mate
ML08	mano derecha	zinc fundido	pulverizado negro mate

- incluye arandela Delrin
- (2) tapas de hule (no. de parte **ML30-C**)
- solamente pieza hembra tiene orificios que atraviesan

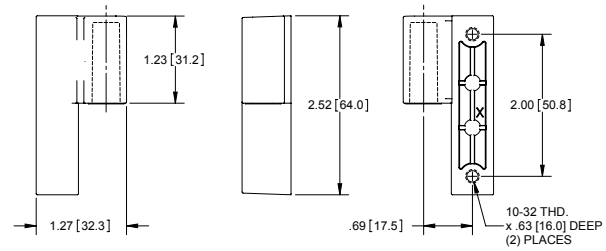

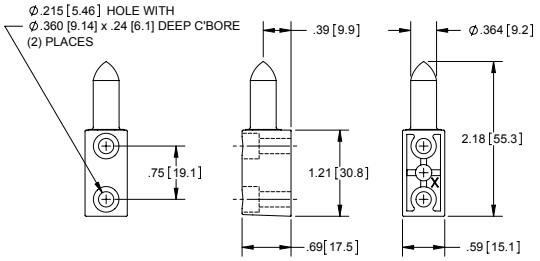

1.00 [25.4] - Bisagras Desmontables Miniatura con Desplace

Numero de Parte	Descripción	Material	Acabado	Tipo de Cuerda
ML45	mano izquierda	zinc fundido	pulverizado negro mate	6-32
ML45-01	mano izquierda	zinc fundido	pulverizado negro mate	M4 x .7
ML46	mano derecha	zinc fundido	pulverizado negro mate	6-32
ML46-01	mano derecha	zinc fundido	pulverizado negro mate	M4 x .7

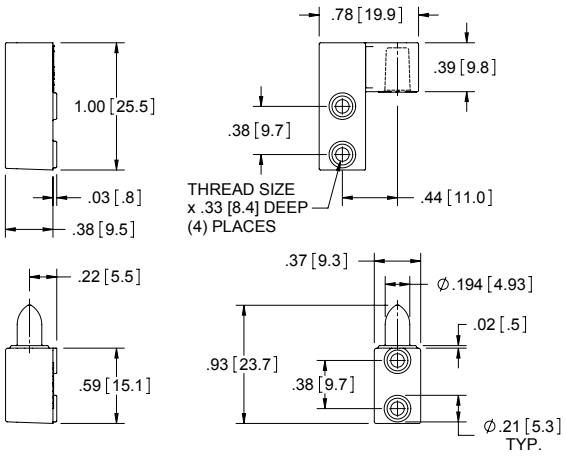



numero de parte: **ML45**
parte de mano izquierda



numero de parte: **ML46**
parte de mano derecha

1.13 [28.6] - Bisagras Desmontables Miniatura

No. de Parte	Material	Acabado	Tipo de Cuerda
ML42	zinc fundido	pulverizado negro mate	6-32
ML42-01	zinc fundido	pulverizado negro mate	M4 x .7

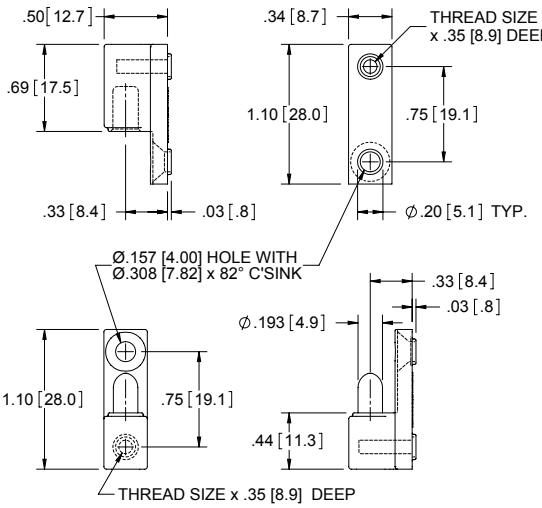



2.50 [63.5] - Bisagras Desmontables

No. de Parte	Material	Acabado	Tipo de Cuerda
ML02	zinc fundido	pulverizado negro mate	10-32
ML02-02	zinc fundido	pulverizado negro mate	M5
ML02-02SS	304SS	pasivado	M5
ML02-03	zinc fundido	pulverizado negro mate	orificios sin roscado Ø.172

- incluye arandela Delrin
- componentes de la parte **ML02** disponible por separado
- empaque disponible por separado (no. de parte **ML02G**)

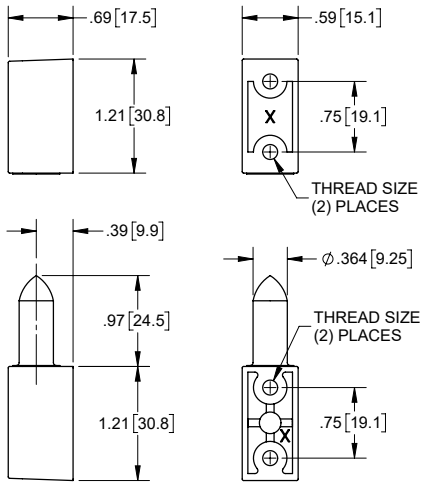



2.50 [63.5] - Bisagras Desmontables con Orificios



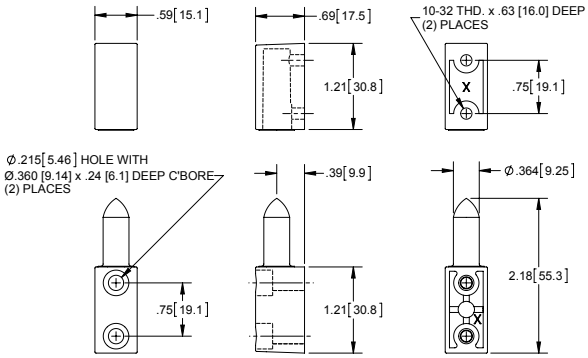

No. de Parte	Material	Acabado	Tapas
ML32	zinc fundido	pulverizado negro mate	si
ML32-01	zinc fundido	pulverizado negro mate	no

- incluye arandela Delrin
- (2) tapas de hule (no. de parte **ML30-C**)
- solamente la pieza hembra tiene orificios que atraviesan

3.72 [94.4] - Bisagras Desmontables Ajustables con Tapas y Orificios 316SS



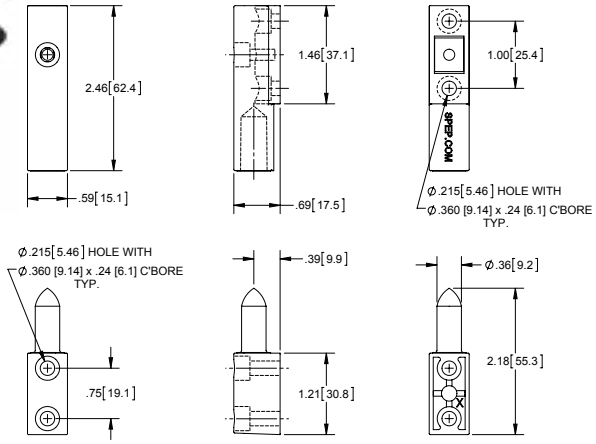

No. de Parte	Material	Acabado
ML35	zinc fundido	pulverizado negro mate
ML35SST	316SS	cepillado

- incluye arandela Delrin

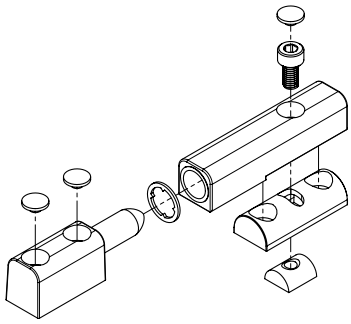

3.72 [94.4] - Bisagras Desmontables con Orificios Roscados



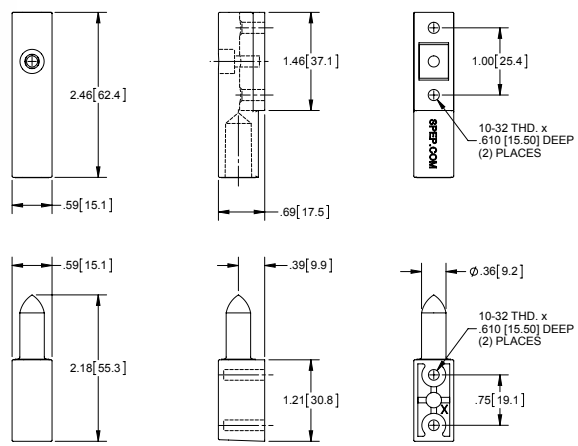

No. de Parte	Material	Acabado	Tipo de Cuerda
ML36	zinc fundido	pulverizado negro mate	10-32
ML37	zinc fundido	pulverizado negro mate	M5

- incluye arandela Delrin

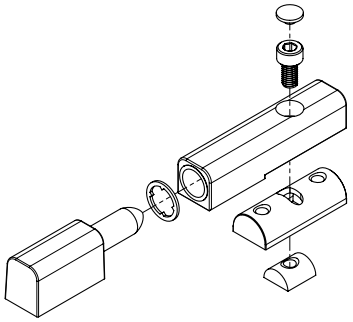

2.44 [62.0] - Bisagras Desmontables de Plástico con Orificios Roscados

No. de Parte	Tipo de Cuerda	Material	Acabado
ML21P	M5	nylon reforzado con vidrio	negro
ML21P-01	10-24	nylon reforzado con vidrio	negro

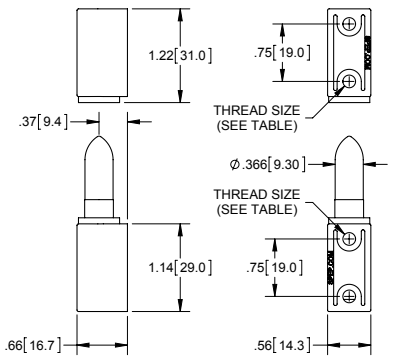



2.44 [62.0] - Bisagras Desmontables de Plástico con Desplace y Orificios Roscados

No. de Parte	Descripción	Tipo de Cuerda	Material	Acabado
ML22P	mano izquierda	M5	nylon reforzado con vidrio	negro
ML23P	mano derecha	M5	nylon reforzado con vidrio	negro
ML22P-01	mano izquierda	10-24	nylon reforzado con vidrio	negro
ML23P-01	mano derecha	10-24	nylon reforzado con vidrio	negro

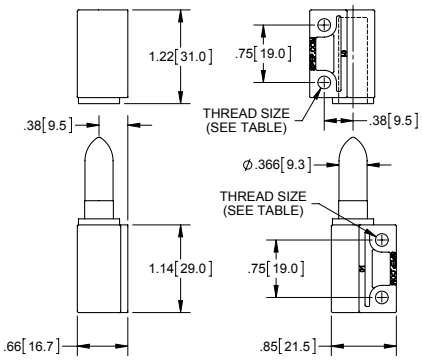



numero de parte: **ML23P**
mano derecha



numero de parte: **ML22P**
mano izquierda

3.25 [82.6] - Bisagras Desmontables de Plástico con Orificios Roscados

No. de Parte	Tipo de Cuerda	Material	Acabado
ML26P	M6	nylon reforzado con vidrio	negro
ML26P-01	1/4-20	nylon reforzado con vidrio	negro

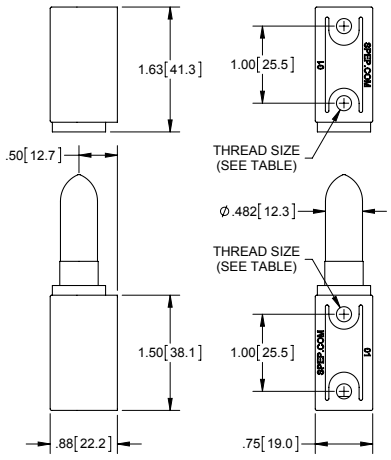



3.25 [82.6] - Bisagras Desmontables de Plástico con Desplace y Orificios Roscados

No. de Parte	Descripción	Tipo de Cuerda	Material	Acabado
ML27P	mano izquierda	M6	nylon reforzado con vidrio	negro
ML28P	mano derecha	M6	nylon reforzado con vidrio	negro
ML27P-01	mano izquierda	1/4-20	nylon reforzado con vidrio	negro
ML28P-01	mano derecha	1/4-20	nylon reforzado con vidrio	negro

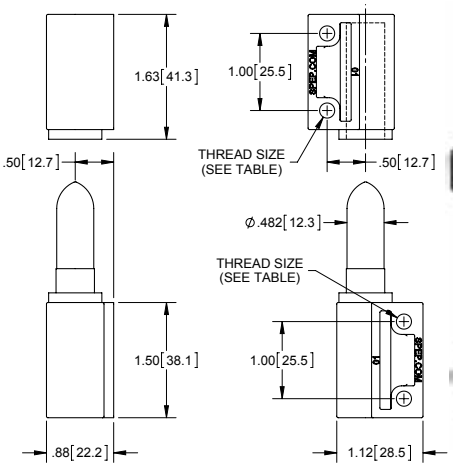



numero de parte: **ML27P**
mano izquierda



numero de parte: **ML28P**
mano derecha

Bisagras Plásticas UV

Bisagras Plásticas Hasta la pagina 329

- incluye pernos de 304SS a menos que se indique lo contrario
- algunas partes incluyen pernos y/o insertos, ya sea de latón o acero niquelado
- con estabilizadores de UV

Opciones de Fijación

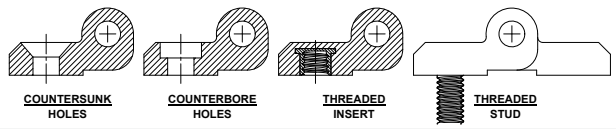

4.72 [120.0] - Bisagras Plásticas Desmontables

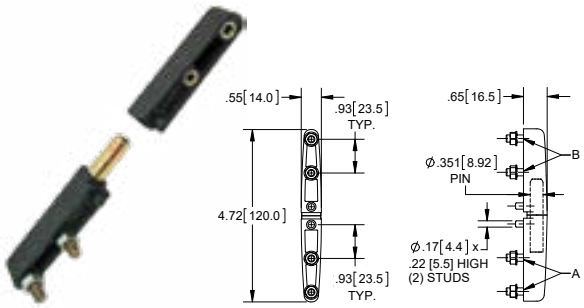

No. de Parte	A	B	Carga Máxima Radial (lb)	Carga Máxima Axial (lb)
H3526P	M5 x .47 [12.0] pernos roscados	M5 x .47 [12.0] pernos roscados	200	110
H3527P	M5 insertos roscados	M5 insertos roscados	200	110
H3528P	M5 pernos roscados	M5 x .47 [12.0] pernos roscados	200	110

- pasador liso de acero con acabado de zinc amarillo
- incluye tornillos de montaje

Bisagras de Plástico



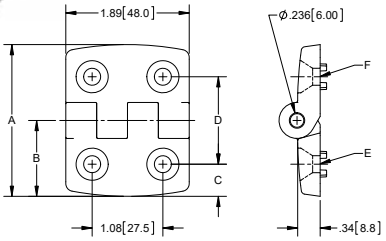

No. de Parte	A	B	C	D	E	F	Carga Máxima Radial (lb)	Carga Máxima Axial (lb)
H3518P	2.01 [51.0]	1.13 [28.6]	.41 [10.4]	1.14 [29.0]	avellanados para **M4**	avellanados para **M4**	200	150
H3520P	2.46 [67.5]	1.16 [29.5]	.49 [12.5]	1.57 [40.0]	avellanados para **M4**	avellanados para **M6**	200	150
H3521P	1.69 [43.0]	.81 [20.6]	.41 [10.4]	.95 [24.0]	avellanados para **M4**	avellanados para **M4**	200	170
H3522P	2.32 [59.0]	1.16 [29.5	.49 [12.5]	1.34 [34.0]	avellanados para **M6**	avellanados para **M6**	200	150
H3523P	2.99 [76.0]	1.50 [38.0]	.59 [15.0]	1.81 [46.0]	avellanados para **M6**	avellanados para **M6**	200	150

Bisagra de Plástico con Avellanados Rectos Planos



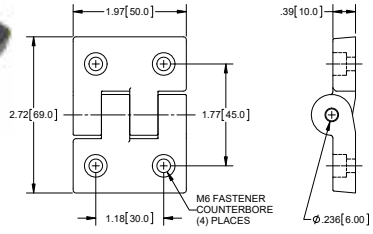

Numero de Parte	Carga Máxima Radial (lb)	Carga Máxima Axial (lb)
H3504P	200	120

Bisagras de Plástico



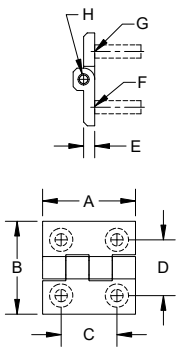

Numero de Parte	A	B	C	D	E	F	G	H	Carga Máxima Radial (lb)	Carga Máxima Axial (lb)
H3500P	.98 [25.0]	.98 [25.0]	.59 [15.0]	.59 [15.0]	.12 [3.0]	avellanados para **M3**	avellanados para **M3**	Ø.118 [3.00]	50	40
H3501P	.98 [25.0]	1.18 [30.0]	.59 [15.0]	.71 [18.0]	.12 [3.0]	avellanados para **M4**	avellanados para **M4**	Ø.118 [3.00]	50	35
H3502P	1.58 [40.0]	1.58 [40.0]	.98 [25.0]	.98 [25.0]	.20 [5.0]	avellanados para **M5**	avellanados para **M5**	Ø.157 [4.00]	120	70
H3503P	1.97 [50.0]	1.97 [50.0]	1.18 [30.0]	1.18 [30.0]	.24 [6.0]	avellanados para **M6**	avellanados para **M6**	Ø.236 [6.00]	150	90
H3503P-01	1.97 [50.0]	1.97 [50.0]	1.18 [30.0]	1.18 [30.0]	.24 [6.0]	**M6** x .59 [15.0] perno roscado	**M6** x .59 [15.0] perno roscado	Ø.236 [6.00]	150	100

Bisagras de Plástico

Numero de Parte	A	B	C	D	Carga Máxima Radial (lb)	Carga Máxima Axial (lb)
H3512P	2.34 [59.5]	1.18 [30.0]	.49 [12.5]	1.38 [35.0]	150	80
H3513P	2.58 [65.5]	1.16 [29.5]	.49 [12.5]	1.57 [40.0]	150	65
H3514P	2.95 [75.0]	1.26 [32.0]	.51 [13.0]	1.69 [43.0]	150	60
H3515P	2.83 [72.0]	1.42 [36.0]	.51 [13.0]	1.81 [46.0]	150	65
H3516P	3.54 [90.0]	1.77 [45.0]	.78 [19.7]	1.99 [50.6]	150	60
H3517P	3.19 [81.0]	1.42 [36.0]	.51 [13.0]	1.89 [48.0]	150	60

▸ referirse a la pagina 326 para información de material

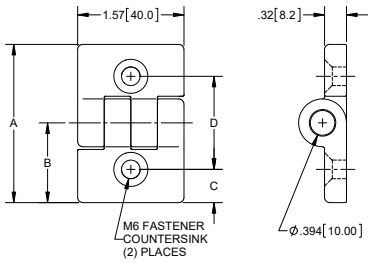



Bisagras de Plástico

Numero de Parte	A	B	Carga Máxima Radial (lb)	Carga Máxima Axial (lb)
H3511P	avellanados para **M5**	avellanados para **M5**	250	150
H3511P-01	**M6** x .55 [14.0] pernos roscados	**M6** x .55 [14.0] pernos roscados	250	150
H3511P-02	**M6** insertos roscados	**M6** x .55 [14.0] pernos roscados	250	150
H3511P-03	avellanados para **M5**	**M6** x .55 [14.0] pernos roscados	250	150
H3511P-04	avellanados para **M5**	**M6** insertos roscados	250	150
H3511P-05	**M6** insertos roscados	**M6** insertos roscados	250	150

▸ referirse a la pagina 326 para información de material

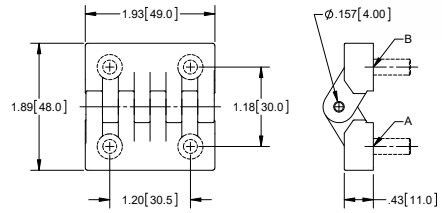



Bisagra de Plástico con Pasador de Acero Moleatado

No. de Parte	Material	Acabado
H3539P	plástico	negro mate

▸ referirse a la pagina 326 para información de material

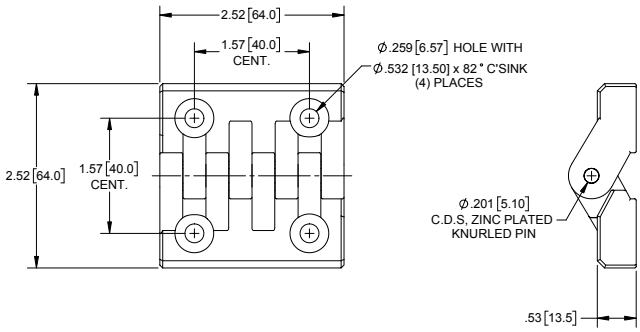



Bisagras de Plástico Biseladas

Numero de Parte	A	B	Carga Máxima Radial (lb)	Carga Máxima Axial (lb)
H3506P	avellanados para **M4**	avellanados para **M4**	100	100
H3506P-01	**M4** x .47 [12.0] pernos roscados	**M4** x .47 [12.0] pernos roscados	100	100
H3506P-03	avellanados para **M4**	**M4** x .47 [12.0] pernos roscados	100	100
H3506P-05	**M4** insertos roscados	**M4** insertos roscados	100	100

▸ referirse a la pagina 326 para información de material

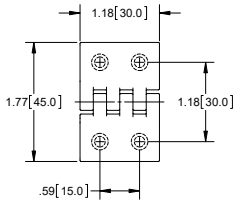

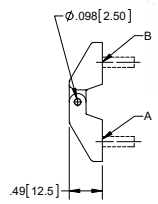



Bisagras de Plástico Biseladas con Avellanados Rectos Planos



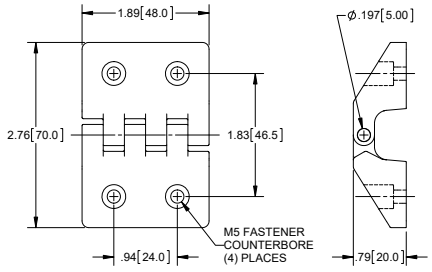

No. de Parte	Carga Máxima Radial (lb)	Carga Máxima Axial (lb)
H3507P	200	100

referirse a la pagina 326 para información de material

Bisagras de Plástico Parcialmente Biseladas



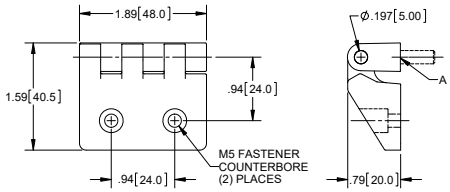

Numero de Parte	A	Carga Máxima Radial (lb)	Carga Máxima Axial (lb)
H3508P-03	**M5** x .51 [13.0] pernos roscados	200	100
H3508P-04	**M5** insertos roscados	200	100

referirse a la pagina 326 para información de material

Bisagras de Plástico Parcialmente Biseladas



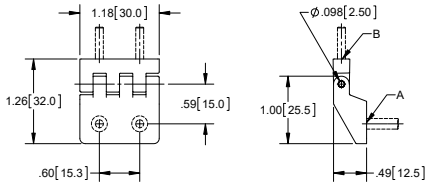

Numero de Parte	A	B	Carga Máxima Radial (lb)	Carga Máxima Axial (lb)
H3505P-01	**M4** x .47 [12.0] pernos roscados	**M3** x .47 [12.0] pernos roscados	100	100
H3505P-02	**M4** insertos roscados	**M3** x .47 [12.0] pernos roscados	100	100
H3505P-03	avellanados para **M4**	**M3** x .47 [12.0] pernos roscados	100	100
H3505P-04	avellanados para **M4**	**M3** insertos roscados	100	100
H3505P-05	**M4** insertos roscados	**M3** insertos roscados	100	100

referirse a la pagina 326 para información de material

Bisagras de Plástico de Angulo de 90°



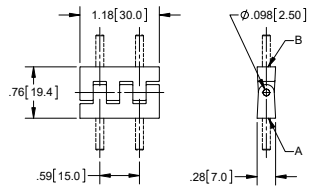

Numero de Parte	A	B	Carga Máxima Radial (lb)	Carga Máxima Axial (lb)
H3509P-01	**M3** x .47 [12.0] pernos roscados	**M3** x .47 [12.0] pernos roscados	100	100
H3509P-02	**M3** insertos roscados	**M3** x .47 [12.0] pernos roscados	100	100
H3509P-05	**M3** insertos roscados	**M3** insertos roscados	100	100

referirse a la pagina 326 para información de material

Bisagras de Plástico con Angulo de 90°



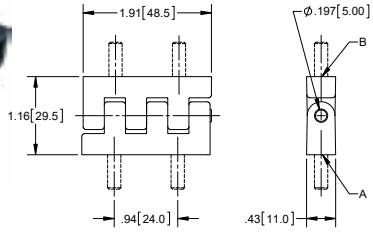

Numero de Parte	A	B	Carga Máxima Radial (lb)	Carga Máxima Axial (lb)
H3510P-01	**M5** x .51 [13.0] pernos roscados	**M5** x .51 [13.0] pernos roscados	200	200
H3510P-02	**M5** insertos roscados	**M5** x .51 [13.0] pernos roscados	200	200
H3510P-05	**M5** insertos roscados	**M5** insertos roscados	200	200

referirse a la pagina 326 para información de material

Bisagra Desmontable de Plástico

Numero de Parte	Carga Máxima Radial (lb)	Carga Máxima Axial (lb)	Pin Material y Acabado
H3530P	150	25	acero con acabado de zinc amarillo

- referirse a la pagina 326 para información de material

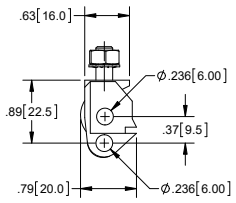

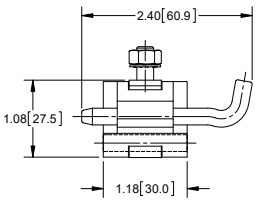



Bisagra Desmontable de Plástico

Numero de Parte	Carga Máxima Radial (lb)	Carga Máxima Axial (lb)	Pin Material y Acabado
H3531P	120	150	acero con acabado de zinc amarillo

- referirse a la pagina 326 para información de material

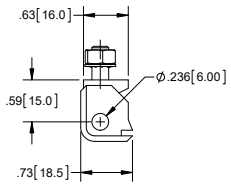

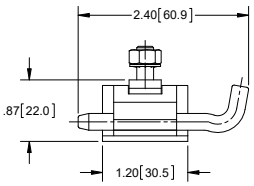



Bisagra Desmontable de Plástico

Numero de Parte	Carga Máxima Radial (lb)	Carga Máxima Axial (lb)	Pin Material y Acabado
H3532P	120	150	acero con acabado de zinc amarillo

- referirse a la pagina 326 para información de material

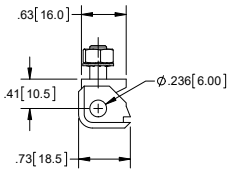

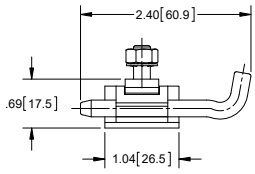



Bisagra de Plástico con Orificios Avellanados

No. de Parte	Material	Acabado	Pasador
H2229P	plástico	negro	acero, zincado

- referirse a la pagina 326 para información de material
- tamaño de tornillo de montaje M8

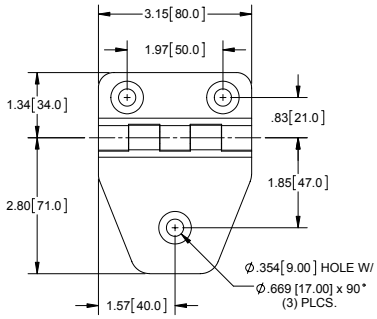

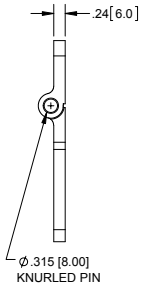



Bisagra de Plástico con Orificios Planos

No. de Parte	Material	Acabado	Pasador
H2230P	plástico reforzado con vidrio	negro texturado	acero, zincado

- referirse a la pagina 326 para información de material

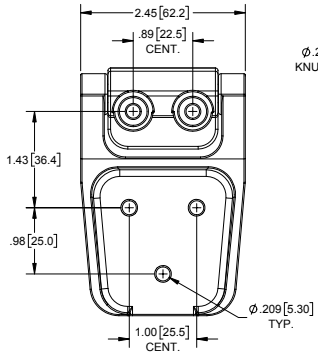

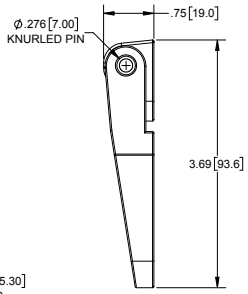



Bisagra de Plástico con Doble Pasador



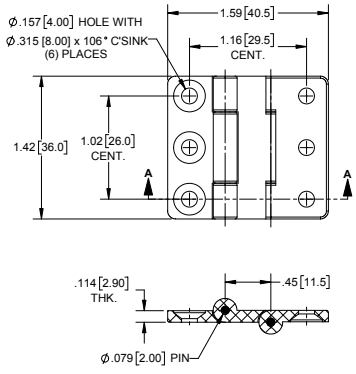

SECTION A-A

No. de Parte	Material	Acabado
H2284WTP	plástico	blanco

- pasadores de acero con acabado zincado
- (2) pasadores

Bisagras de Plástico con Cubiertas de Pernos



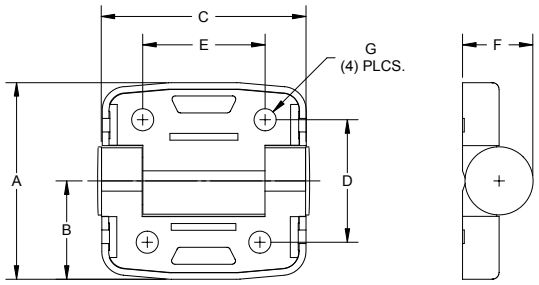

BOTTOM VIEW

END VIEW

No. de Parte	A	B	C	D	E	F	G
H2232P-01	2.28 [58.0]	1.14 [29.0]	2.36 [60.0]	1.42 [36.0]	1.42 [36.0]	.82 [20.8]	Ø .256 [6.50]
H2232P-02	1.61 [41.0]	.81 [20.5]	1.69 [43.0]	.98 [25.0]	.95 [24.0]	.57 [14.5]	Ø .177 [4.50]

- material: plástico
- acabado: negro

Bisagra de Plástico con Mecanismo de Fijación para Puertas



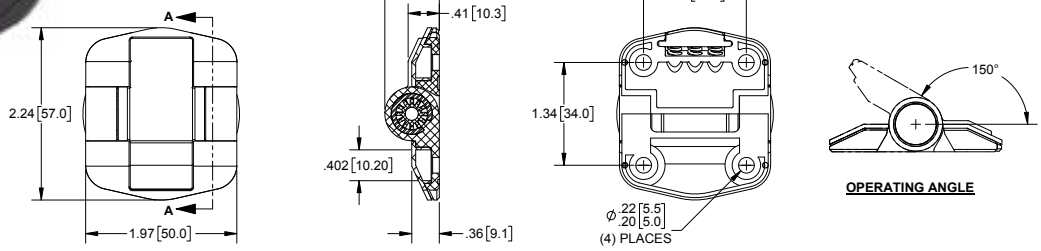

TOP VIEW

SECTION A-A

REAR VIEW

OPERATING ANGLE

No. de Parte	Material	Acabado	Pasador
H2231P	plástico	negro texturado	acero, zincado

- mantiene la puerta fija en 150° y 180°

Bisagras de Plástico con Mecanismo de Fijación

FAMILIA de PRODUCTOS NUEVOS



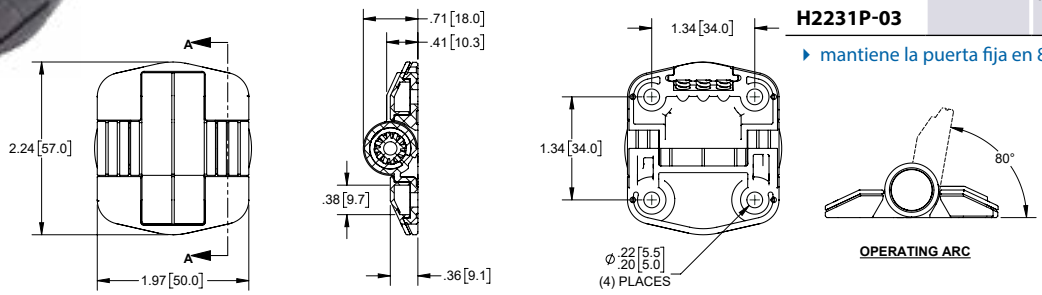

TOP VIEW

SECTION A-A

REAR VIEW

OPERATING ARC

No. de Parte	Material	Acabado	Par de Posicionamiento
H2231P-01	plástico	negro texturado	(6) IN-LBF
H2231P-02			(10) IN-LBF
H2231P-03			(15) IN-LBF

- mantiene la puerta fija en 80° y 180°

Bisagra Ajustable de Aluminio con Mecanismo de Fijación

Numero de Parte	Material	Acabado
H2217	aluminio	cepillado

- tornillo de 304SS

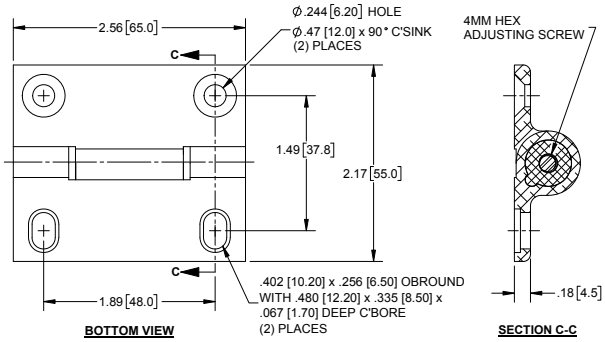



PAT. Bisagras de Fricción Ajustable de Plástico

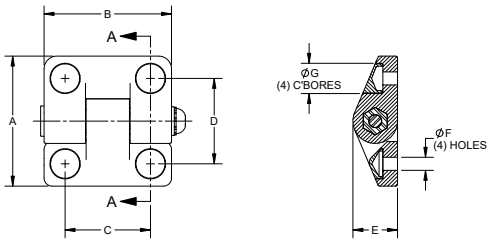



Patentado

Numero de Parte	Color	Dimensiones A	B	C	D	E	F	G	Par Máximo Prevaleciente	Fuerza de Tensión de Carga Radial	Fuerza de Carga Axial	Tipo de Tornillo Recomendado
FH100BKP	negro	1.45 [36.8]	1.78 [45.2]	1.25 [31.8]	1.00 [25.4]	.52 [13.2]	Ø.167 [4.24]	Ø.365 [9.27]	7 in lb.	funcional 100 lb. máxima 400 lb.	funcional 80 lb. máxima 200 lb.	#8 tornillo de cabeza redonda
FH100WTP	blanco											
FH150BKP	negro	2.04 [51.8]	2.00 [50.8]	1.34 [34.0]	1.34 [34.0]	.70 [17.8]	Ø.205 [5.21]	Ø.475 [12.07]	25 in lb.	funcional 100 lb. máxima 575 lb.	funcional 100 lb. máxima 400 lb.	#10 tornillo de cabeza redonda o plana
FH150WTP	blanco											
FH150BKP10 ●	negro											
FH200BKP	negro	2.255 [57.2]	2.70 [68.6]	1.88 [47.8]	1.50 [38.1]	.78 [19.8]	Ø.265 [6.73]	Ø.575 [14.61]	35 in lb.	funcional 150 lb. máxima 700 lb.	funcional 120 lb. máxima 450 lb.	1/4" tornillo de cabeza redonda o plana
FH200WTP	blanco											

- hojas plásticas con componentes de acero inoxidable serie 300
- la tensión de la bisagra se puede ajustar mediante el ajuste de tornillo
- acabado: mat, textura ligera

● basado en una instalación plana de 180°, parte número **FH150BKP10** tiene un ángulo de rotación de 110°/118°. Todas las otras bisagras son de 154°/162°.

PAT. Bisagra de Plástico (no de fricción)

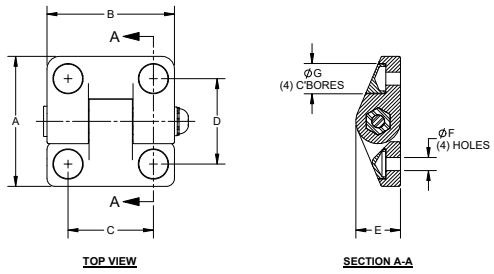



Patentado

Numero de Parte	Color	Dimensiones A	B	C	D	E	F	G	Fuerza de Tensión de Carga Radial	Fuerza de Carga Axial	Tipo de Tornillo Recomendado
H1100BK	negro	1.45 [36.8]	1.78 [45.2]	1.25 [31.8]	1.00 [25.4]	.52 [13.2]	Ø.167 [4.24]	Ø.365 [9.27]	funcional 100 lb. máxima 400 lb.	funcional 80 lb. máxima 200 lb.	#8 tornillo de cabeza redonda
H1100WT	blanco										

- hojas plásticas con componentes de acero inoxidable serie 300
- acabado: mat, textura ligera

Bisagras Medianas de Fricción con Palanca



No. de Parte	Acabado	Fuerza de Tensión de Carga Radial	Fuerza de Carga Axial
FH151BKPL	negro	funcional 100 lbs. máxima 575 lb.	funcional 100 lbs. máxima 400 lbs.
FH151WTPL	blanco		

- hojas de plástico con componentes de acero inoxidable serie 30
- alta tensión de la bisagra se puede fijar ajustando el tornillo
- acabado: mate, textura ligera

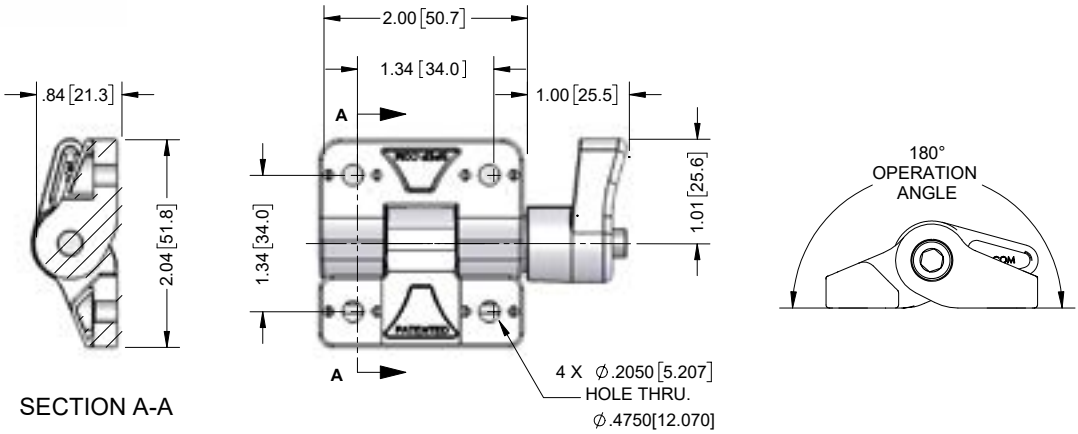

Bisagras de Plastico (no fricción)



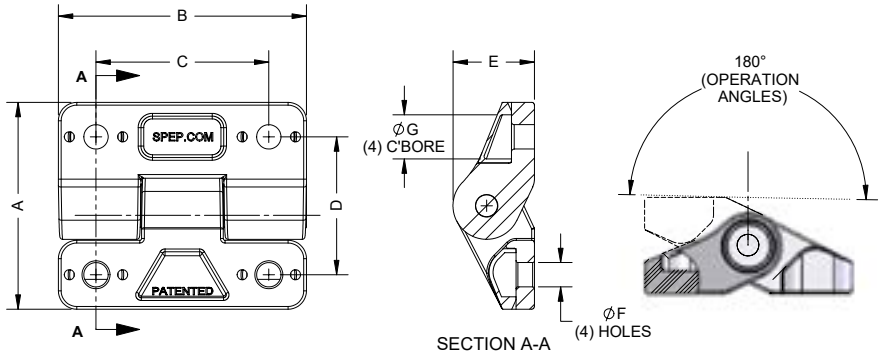

No. de Parte	Acabado	Dimensiones							Fuerza de Tensión de Carga Radial	Fuerza de Carga Axial	Tamaño de Tornillo Recomendado
		A	B	C	D	E	F	G			
H1151BK	negro	2.04 [51.8]	2.00 [50.7]	1.34 [34.0]	1.34 [34.0]	0.81 [20.6]	Ø 0.250 [5.21]	Ø 0.475 [12.07]	funcional 100 lbs. máxima 575 lbs.	funcional 100 lbs. máxima 400 lbs.	#10 cabeza redonda o troncocónica
H1151WT‡	blanco										
H1200BK	negro	2.25 [57.2]	2.700 [68.6]	1.88 [47.8]	1.50 [38.1]	0.89 [22.5]	Ø 0.265 [6.73]	Ø 0.575 [14.61]	funcional 150 lbs. máxima 700 lbs.	funcional 120 lbs. máxima 450 lbs.	1/4" cabeza redonda o troncocónica
H1200WT‡	blanco										

- hojas de plástico con componentes de acero inoxidable serie 30
- alta tensión de la bisagra se puede fijar ajustando el tornillo
- acabado: mate, textura ligera

‡ estas bisagras no son almacenadas

Bisagra de Plástico de Fricción Ajustable

No. de Parte	Material	Acabado	Orificios
FH100BKP50	plástico	negro mate	hexagonal
NUEVO **FH100BKP55**	plástico	negro mate	redondos

- tornillo y tuerca de ajuste: 304SS con acabado natural

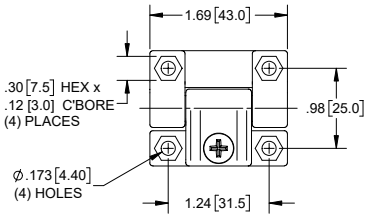

FH100BKP50

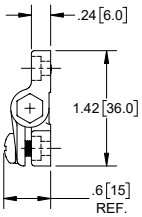



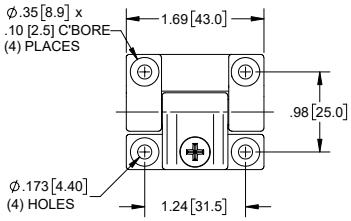

FH100BKP55

No. de Parte	Material	Acabado
FH200BKP50	plástico	negro mate

- tornillo y tuerca de ajuste: 304SS con acabado natural

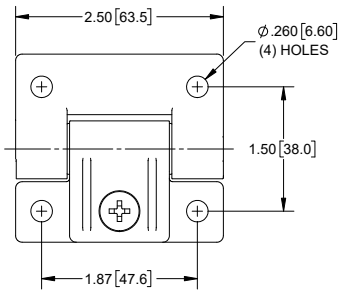

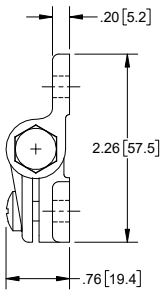



Bisagras de Par Constante - Grandes

Detalles

- material: zinc fundido
- ciclo vital: 25,000 ciclos entre ±20% de esfuerzo de torsión especificado
- bisagras de acabado natural no se encuentran en inventario
- no aplicar acabados que requieren ser curados o horneados en las piezas de acabado natural
- fuerza de carga radial: 35 lbs.
- fuerza máxima de carga radial: 675 lbs.
- fuerza de carga axial: 35 lbs.
- fuerza de carga axial máxima: 360 lbs.
- rango de temperatura de funcionamiento: -20°C - 65°C (-4°F - 150°F)



Par Simétrico con Orificios Planos

Acabado		Par en LBF[Nm]
Natural	Negro	
CT501	**CT501BK**	0.0 [0.0]
CT502	**CT502BK**	8.0 [0.9]
CT503	**CT503BK**	15.9 [1.8]
CT504	**CT504BK**	20.4 [2.3]
CT505	**CT505BK**	30.1 [3.4]

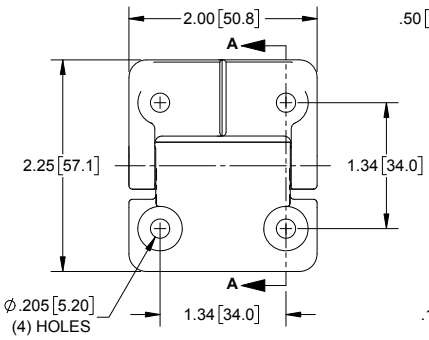

TOP VIEW

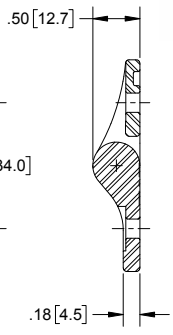

SECTION A-A

Par Asimétrico con Orificios Planos

Acabado		Par de Cierre en LBF[Nm]	Par de Apertura en LBF[Nm]
Natural	Negro		
CT510	**CT510BK**	20.4 [2.3]	12.4 [1.4]
CT520	**CT520BK**	30.1 [3.4]	17.7 [2.0]
CT530	**CT530BK**	39.8 [4.5]	23.9 [2.7]
CT540	**CT540BK**	12.4 [1.4]	20.4 [2.3]
CT550	**CT550BK**	17.7 [2.0]	30.1 [3.4]
CT560	**CT560BK**	23.9 [2.7]	39.8 [4.5]

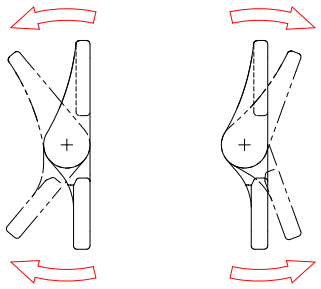

CLOSING ROTATION

OPENING ROTATION

no es necesario ningún ajuste

Bisagras de Par Constante - Medianas

Detalles

- material: zinc fundido
- ciclo vital: 25,000 ciclos entre ±20% de esfuerzo de torsión especificado
- bisagras de acabado natural no se encuentran en inventario
- no aplicar acabados que requieren ser curados o horneados en las piezas de acabado natural
- fuerza de carga radial: 35 lbs.
- fuerza máxima de carga radial: 675 lbs.
- fuerza de carga axial: 35 lbs.
- fuerza de carga axial máxima: 360 lbs.
- rango de temperatura de funcionamiento: -20°C - 65°C (-4°F - 150°F)



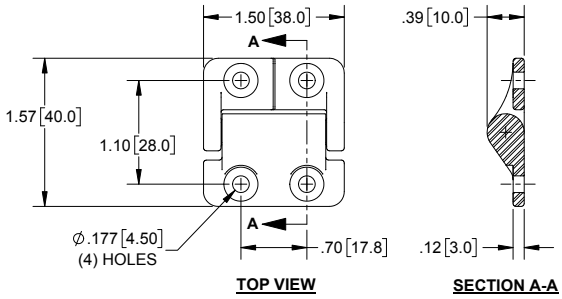

TOP VIEW SECTION A-A

Par Simétrico con Orificios Planos

Acabado		Par en LBF[Nm]
Natural	Negro	
CT001	CT001BK	0.0 [0.0]
CT002	CT002BK	8.0 [0.9]
CT003	CT003BK	12.4 [1.4]
CT004	CT004BK	15.9 [1.8]
CT005	CT005BK	20.4 [2.3]
CT006	CT006BK	23.9 [2.7]

no es necesario ningún ajuste

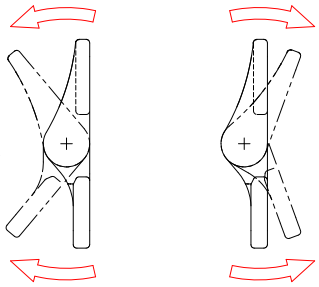

CLOSING ROTATION OPENING ROTATION

Par Asimétrico con Orificios Planos

Acabado		Par de Cierre en LBF[Nm]	Par de Apertura en LBF[Nm]
Natural	Negro		
CT010	CT010BK	12.4 [1.4]	7.1 [0.8]
CT020	CT020BK	15.9 [1.8]	9.7 [1.1]
CT030	CT030BK	20.4 [2.3]	12.4 [1.4]
CT040	CT040BK	23.9 [2.7]	14.2 [1.6]
CT050	CT050BK	30.1 [3.4]	17.7 [2.0]
CT060	CT060BK	7.1 [0.8]	12.4 [1.4]
CT070	CT070BK	9.7 [1.1]	15.9 [1.8]
CT080	CT080BK	12.4 [1.4]	20.4 [2.3]
CT090	CT090BK	14.2 [1.6]	23.9 [2.7]
CT095	CT095BK	17.7 [2.0]	30.1 [3.4]



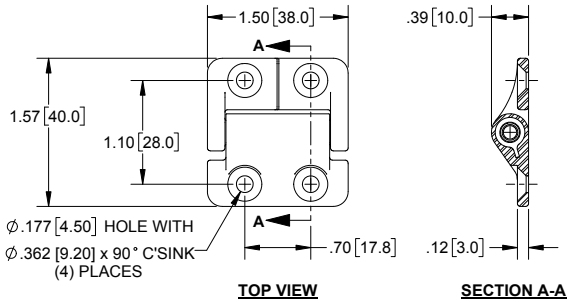

TOP VIEW SECTION A-A

Par Simétrico con Orificios Avellanados

Acabado		Par en LBF[Nm]
Natural	Negro	
CT101	CT101BK	0.0 [0.0]
CT102	CT102BK	8.0 [0.9]
CT103	CT103BK	12.4 [1.4]
CT104	CT104BK	15.9 [1.8]
CT105	CT105BK	20.4 [2.3]
CT106	CT106BK	23.9 [2.7]

no es necesario ningún ajuste

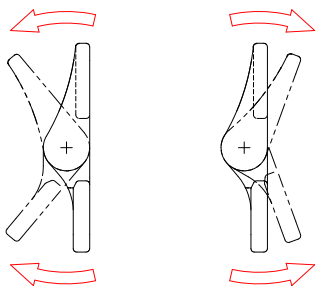

CLOSING ROTATION OPENING ROTATION

Par Asimétrico con Orificios Avellanados

Acabado		Par de Cierre en LBF[Nm]	Par de Apertura en LBF[Nm]
Natural	Negro		
CT110	CT110BK	12.4 [1.4]	7.1 [0.8]
CT120	CT120BK	15.9 [1.8]	9.7 [1.1]
CT130	CT130BK	20.4 [2.3]	12.4 [1.4]
CT140	CT140BK	23.9 [2.7]	14.2 [1.6]
CT150	CT150BK	30.1 [3.4]	17.7 [2.0]
CT160	CT160BK	7.1 [0.8]	12.4 [1.4]
CT170	CT170BK	9.7 [1.1]	15.9 [1.8]
CT180	CT180BK	12.4 [1.4]	20.4 [2.3]
CT190	CT190BK	14.2 [1.6]	23.9 [2.7]
CT195	CT195BK	17.7 [2.0]	30.1 [3.4]

Bisagras de Fricción de Acero Inoxidable Chicas

No. de Parte	Material	Acabado	Rango de Par
FH010SS	304SS	pulido	3.0 - 3.9 lbs.

- ofrece resistencia constante para mantener la bisagra abierta en cualquier angulo

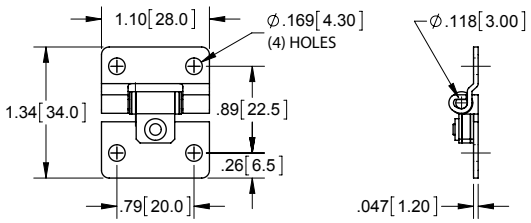



Bisagras de Fricción de Acero Inoxidable Grandes

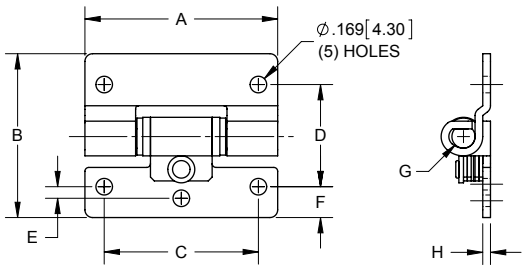



No. de Parte	Rango de Par	A	B	C	D	E	F	G	H
FH0150SS	6.1 - 7.9 lbs.	1.57 [40.0]	1.38 [35.0]	1.181 [30.00]	.984 [25.00]	.000 [0.00]	.20 [5.0]	Ø.157 [4.00]	.047 [1.20]
FH0125SS	12.1 - 15.6 lbs.	1.97 [50.0]	1.67 [42.5]	1.575 [40.00]	1.043 [26.50]	.118 [3.00]	.32 [8.00]	Ø.236 [6.00]	.079 [2.00]

- material: 304SS
- acabado: pulido
- ofrece resistencia constante para mantener la bisagra abierta en cualquier angulo

Bisagras Plásticas Chicas de Fricción

No. de Parte	Color	Material	Acabado
FH050BK	negro	plástico reforzado con vidrio	textura ligera
FH050WT	blanco		

- fuerza radial de carga máxima 80 lbs.
- fuerza axial de carga máxima 80 lbs.
- incluye (4) tuercas autorroscantes de montaje

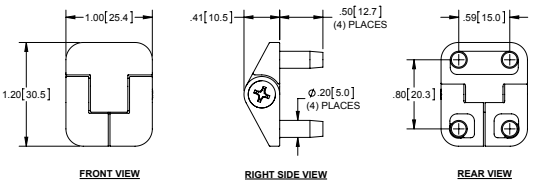



Bisagras de Plástico de Fricción Pequeñas

Numero de Parte	Material	Acabado	Par LBF-FT (N-m)	Dim A	Dim B
FH005BK	plástico	negro	.059 ± .015 [.08 ±.02]	0.79 [20.0]	.047 [12.0]
FH005WT	plástico	blanco	.059 ± .015 [.08 ±.02]	0.79 [20.0]	.047 [12.0]
FH006BK	plástico	negro	.103 ±.037 [.14 ±.05]	1.18 [30.0]	0.87 [22.0]
FH006WT	plástico	blanco	.103 ±.037 [.14 ±.05]	1.18 [30.0]	0.87 [22.0]



parte no. **FH005WT**



parte no. **FH006BK**

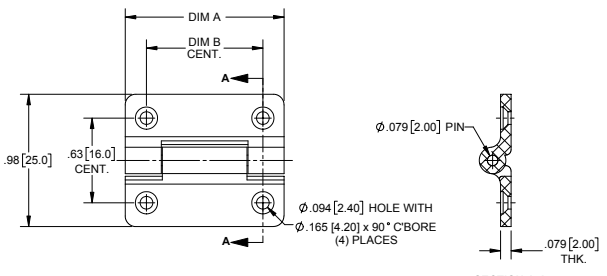

Bisagras de Fricción con Cuerpo de Plástico



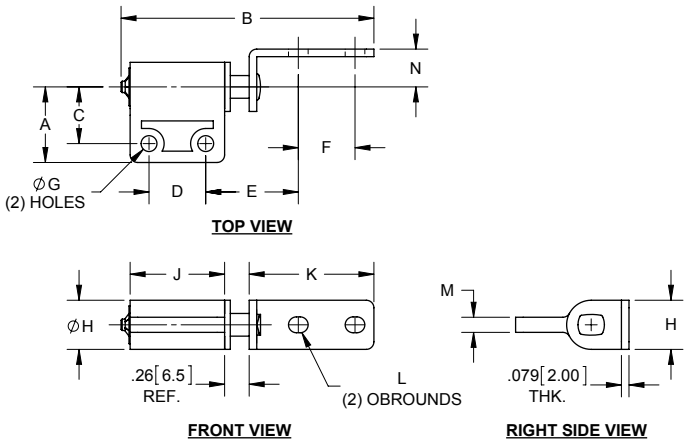

No. de Parte	Par (en lbs.)	A	B	C	D	E	F	G	H	J	K	L	M	N
FH122-01	12.1 ±1.8	.79 [20.0]	2.54 [64.5]	.591 [15.00]	.591 [15.00]	.96 [24.5]	.591 [15.00]	.165 [4.20]	.51 [13.0]	.98 [25.0]	1.30 [33.0]	.21 [5.2] x .17 [4.2]	.16 [4.0]	.39 [10.0]
FH122-02	9.5 ±1.3	.71 [18.0]	2.40 [61.0]	.512 [13.00]	.551 [14.00]	.91 [23.0]	.551 [14.00]	.165 [4.20]	.43 [11.0]	.94 [24.0]	1.20 [30.5]	.21 [5.2] x .17 [4.2]	.16 [4.0]	.39 [10.0]
FH122-03	6.1 ±0.9	.59 [15.0]	2.15 [54.5]	.433 [11.00]	.512 [13.00]	.81 [20.5]	.512 [13.00]	.126 [3.20]	.39 [10.0]	.83 [21.0]	1.06 [27.0]	.17 [4.2] x .13 [3.2]	.12 [3.0]	.31 [8.0]
FH122-04	3.0 ±0.4	.43 [11.0]	1.85 [47.0]	.295 [7.50]	.394 [10.00]	.75 [19.0]	.394 [10.00]	.126 [3.20]	.31 [8.0]	.71 [18.0]	.89 [22.5]	.17 [4.2] x .13 [3.2]	.12 [3.0]	.31 [8.0]
FH134-01	12.1 ±1.8	.79 [20.0]	2.63 [66.9]	.591 [15.00]	.591 [15.00]	.96 [24.5]	.591 [15.00]	.165 [4.20]	.51 [13.0]	.98 [25.0]	1.30 [33.0]	.21 [5.2] x .17 [4.2]	.16 [4.0]	.39 [10.0]
FH134-02	9.5 ±1.3	.71 [18.0]	2.48 [63.1]	.512 [13.00]	.551 [14.00]	.91 [23.0]	.551 [14.00]	.165 [4.20]	.43 [11.0]	.94 [24.0]	1.20 [30.5]	.21 [5.2] x .17 [4.2]	.16 [4.0]	.39 [10.0]
FH134-03	6.1 ±0.9	.59 [15.0]	2.22 [56.3]	.433 [11.00]	.512 [13.00]	.81 [20.5]	.512 [13.00]	.126 [3.20]	.39 [10.0]	.83 [21.0]	1.06 [27.0]	.17 [4.2] x .13 [3.2]	.12 [3.0]	.31 [8.0]
FH134-04	3.0 ±0.4	.43 [11.0]	1.92 [48.8]	.295 [7.50]	.394 [10.00]	.75 [19.0]	.394 [10.00]	.126 [3.20]	.31 [8.0]	.71 [18.0]	.89 [22.5]	.17 [4.2] x .13 [3.2]	.12 [3.0]	.31 [8.0]

- material: carcasa plástica con eje y angulo de acero inoxidable

Bisagras de Fricción con Cuerpo de Aluminio



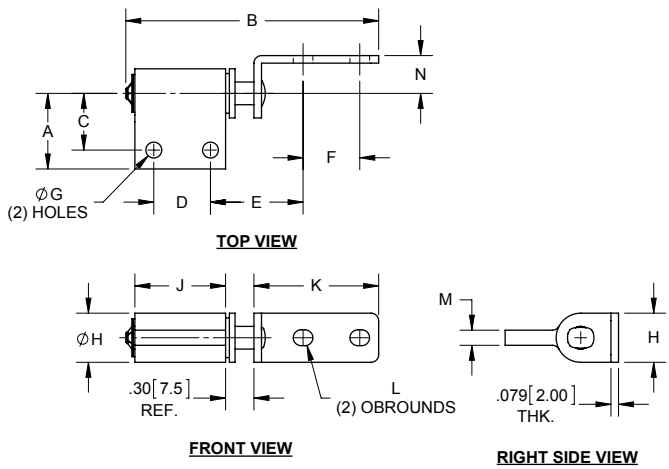

No. de Parte	Par (en lbs.)	A	B	C	D	E	F	G	H	J	K	L	M	N
FH144-01	12.1 ±1.8	.79 [20.0]	2.54 [64.5]	.591 [15.00]	.591 [15.00]	.96 [24.5]	.591 [15.00]	.165 [4.20]	.51 [13.0]	.98 [25.0]	1.30 [33.0]	.21 [5.2] x .17 [4.2]	.16 [4.0]	.39 [10.0]
FH144-02	9.5 ±1.3	.71 [18.0]	2.40 [61.0]	.512 [13.00]	.551 [14.00]	.91 [23.0]	.551 [14.00]	.165 [4.20]	.43 [11.0]	.94 [24.0]	1.20 [30.5]	.21 [5.2] x .17 [4.2]	.16 [4.0]	.39 [10.0]
FH144-03	6.1 ±0.9	.59 [15.0]	2.15 [54.5]	.433 [11.00]	.512 [13.00]	.81 [20.5]	.512 [13.00]	.126 [3.20]	.39 [10.0]	.83 [21.0]	1.06 [27.0]	.17 [4.2] x .13 [3.2]	.12 [3.0]	.31 [8.0]

- material: carcasa de aluminio con eje y angulo de acero inoxidable

PAT. Bisagras Traseras Estampadas de Acero Inoxidable

No. de Parte	Material	Acabado	Base
1001SS	304SS	electropulido	forma cuadrada grosor: calibre .138[3.40]/10
1001SSBK	304SS	pulverizado negro mate	

- pasador y arandelas de 304SS



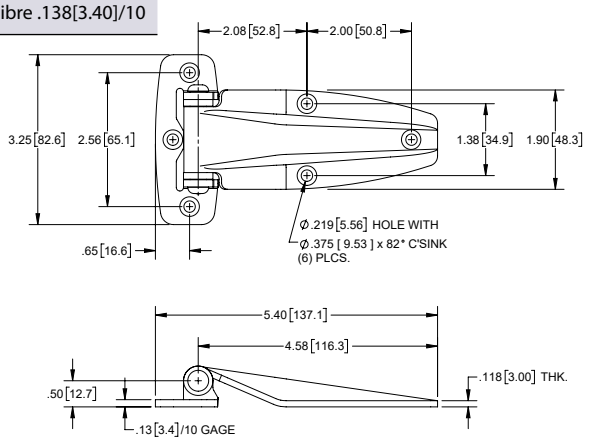

PAT. Bisagras Traseras Estampadas de Acero Inoxidable

No. de Parte	Material	Acabado
1005SS	304SS	electropulido
1005SSBK	304SS	e-coat negro

- pasador y arandelas de 304SS



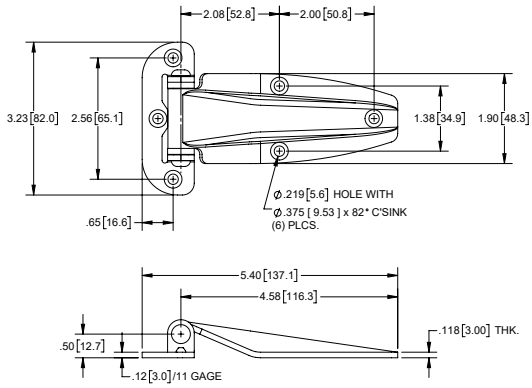

Bisagra Trasera Estampada de Acero Inoxidable

Numero de Parte	Material	Acabado
1008SS	304SS	pasivado y pulido

- pasador y arandelas de 304SS



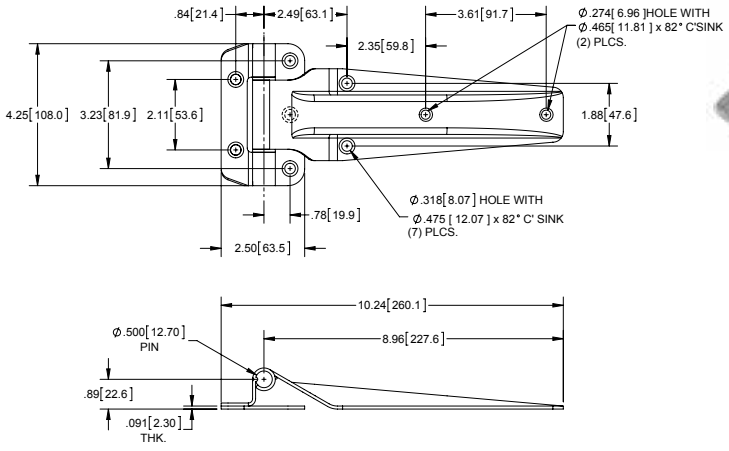

Bisagras Traseras de Acero Zincado

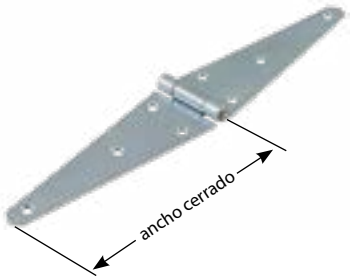

Para Uso Pesado

Numero de Parte	Ancho Cerrado	Espesor de Material	No. de Orificios	Tamaño de Tornillo
HSH4091	4.00 [101.6]	.091 [2.30]	6	#8
HSH5091	5.00 [127.0]	.091 [2.30]	8	#10
HSH6091	5.80 [147.3]	.091 [2.30]	8	#10
HSH8118	8.06 [204.7]	.102 [2.59]	8	#10

Para Uso Ligero

Numero de Parte	Ancho Cerrado	Espesor de Material	No. de Orificios	Tamaño de Tornillo
LSH2055	2.00 [50.8]	.055 [1.40]	6	#5
LSH3055	2.94 [74.7]	.055 [1.40]	6	#5
LSH4055	3.88 [98.6]	.055 [1.40]	6	#6
LSH4160	4.04 [102.5]	.059 [1.50]	6	#6
LSH5063	5.00 [127.0]	.071 [1.80]	8	#6
LSH6063	6.00 [152.4]	.060 [1.50]	8	#6
LSH8079	8.13 [206.5]	.079 [2.00]	8	#8

Bisagras en Forma "T" de Acero Zincado

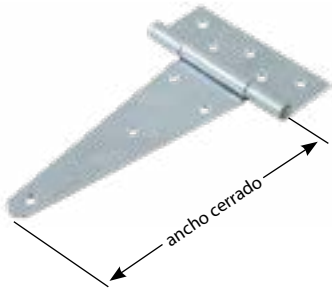

Para Uso Pesado

Numero de Parte	Ancho Cerrado	Espesor de Material	No. de Orificios	Tamaño de Tornillo
HTH4091	4.00 [101.6]	.091 [2.30]	6	#7
HTH5091	5.00 [127.0]	.091 [2.30]	8	#9
HTH6091	5.85 [148.6]	.091 [2.30]	8	#10
HTH8188	8.00 [203.2]	.102 [2.60]	9	#10

Para Uso Ligero

Numero de Parte	Ancho Cerrado	Espesor de Material	No. de Orificios	Tamaño de Tornillo
LTH2055	2.00 [50.8]	.055 [1.40]	6	#6
LTH3055	3.00 [76.2]	.055 [1.40]	6	#6
LTH4055	4.00 [101.6]	.055 [1.40]	6	#6
LTH5063	5.20 [132.1]	.065 [1.65]	7	#6
LTH6063	6.00 [152.4]	.063 [1.60]	7	#7

Bisagras "T" de Acero - Uso Pesado



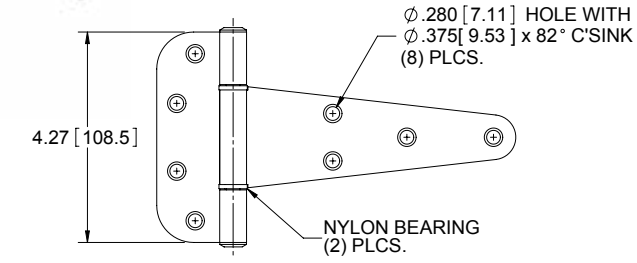

TOP VIEW

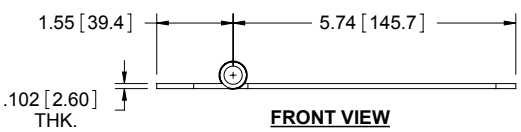

FRONT VIEW

No. de Parte	Material	Acabado
HTH6094	acero	zinc
HTH6094BK	acero	e-coat negro

- pasadores de acero de presión en ambos extremos
- las arandelas de nylon ayudan hacer la parte mas duradera y garantizan un funcionamiento suave y silencioso

Bisagras "T" - Uso Pesado

Numero de Parte	Material	Acabado
HTH3590	acero	zinc
HTH3590BK	acero	zincado y después pulverizado negro semi-brillante
HTH3590SS	304SS	desbastado y pasivado

- pasador y arandelas de 304SS
- las arandelas de nylon ayudan hacer la parte mas duradera y garantizan un funcionamiento suave y silencioso

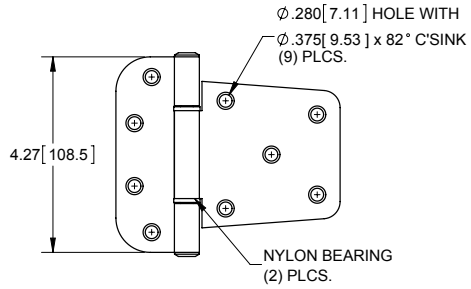

TOP VIEW

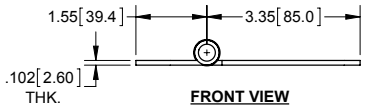

FRONT VIEW



Bisagra Trasera de Acero Inoxidable con Desplace

No. de Parte	Material	Acabado
H1043	304SS	pulido a mano
H1043-05 ✹	304SS	electropulido

- pasador y arandelas de 304SS

✹ indica parte económica

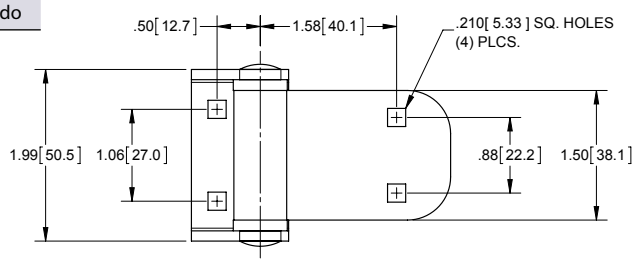

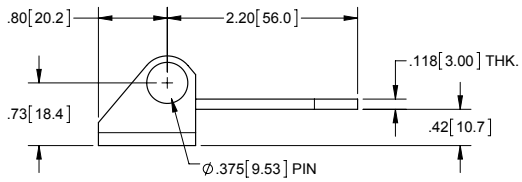



Bisagra Trasera de Acero Inoxidable con Desplace

No. de Parte	Material	Acabado
H1081SS	304SS	pulido a mano

- pasador y arandelas de 304SS

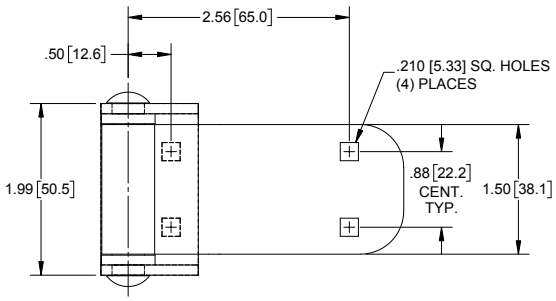

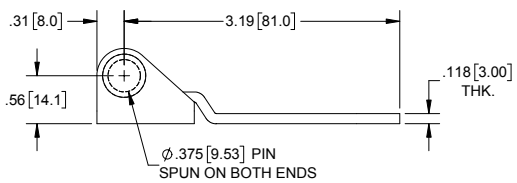



SIERRA PACIFIC
ENGINEERING AND PRODUCTS
ESOP 100% EMPLOYEE-OWNED
ISO 9001
Quality & Service Taken Personally®

Tilt Hinge

NEW



See Our Other Info Flyers Here

Sierra Pacific Engineering and Products now offers heavy duty tilt hinges for use on dump trucks, dump trailers or dump bodies. Built with high-quality materials for durability, weldability and great performance under the toughest conditions.

Highlights & Features

- includes ¼" grease fitting for easy lubrication maintenance
- for applications on dump trailers, dump trucks or dump bodies
- unfinished for easy welding and painting
- removable hardware for ease of assembly

Application

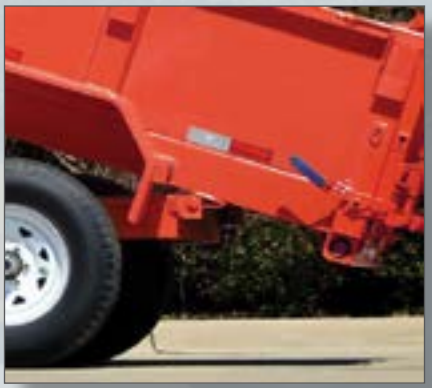

Technical Details

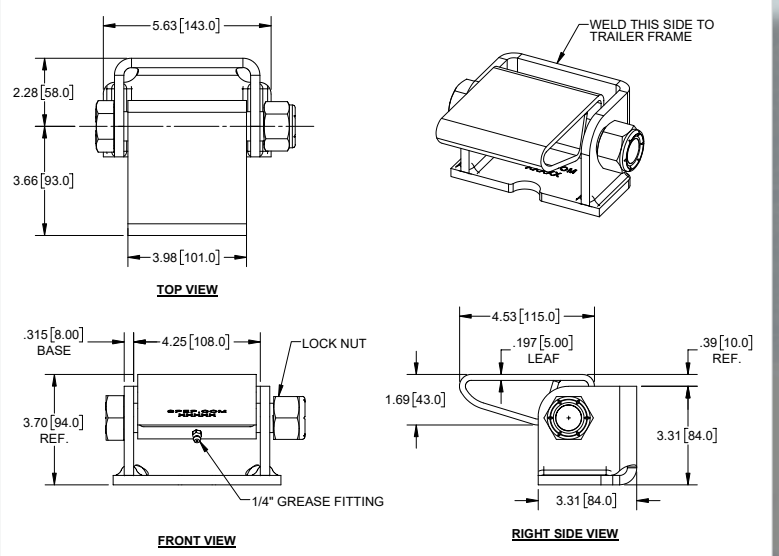

Part No.	Material	Finish
H3032	steel	mill

Pair of H3032 tilt hinges are suitable for use on trailers with GVWR rating up to **32,000lbs**

(*for higher rating requirements, please contact SPEP for more information*)

Global Headquarters
4041 Via Oro Ave.
Long Beach, CA 90810

Distribution Centers:
Los Angeles
Dallas • Chicago

CONTACT A SPEP SALES REP FOR MORE INFO
888.444.6437
info@spep-marketing.com

PRODUCTO NUEVO

Bisagras de Remolque de Camión Volquete

No. de Parte	Descripción	Material	Acabado
H3032	con componentes extraíbles	acero	natural
H3032-02	con pasador soldado	acero	natural



- incluye engrasador de ¼" para facilitar el mantenimiento de la lubricación
- para aplicaciones en remolques volquete, camiones volquete o cajas de volquete
- Un par de bisagras de inclinación **H3032** son adecuadas para su uso en remolques con clasificación GVWR de hasta 32,000 libras (para requisitos de clasificación más altos, comuníquese con SPEP para obtener más información)
- con acabado natural para soldar y pintar fácilmente
- hardware extraíble para facilitar el montaje, los componentes incluyen:
  H3032-BOLT: perno de tornillo con cabeza hexagonal de 1"- 8" de acero zincado
  H3032-NUT: tuerca de seguridad de acero zincado con inserto de nailon
  H3032-WASHER: arandela de triple onda de acero inoxidable con acabado natural

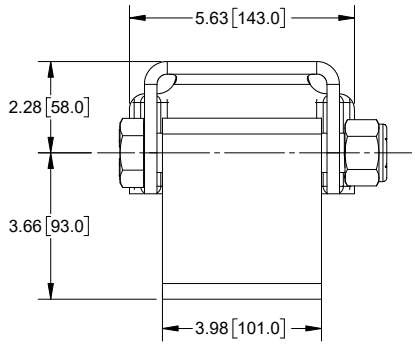

TOP VIEW

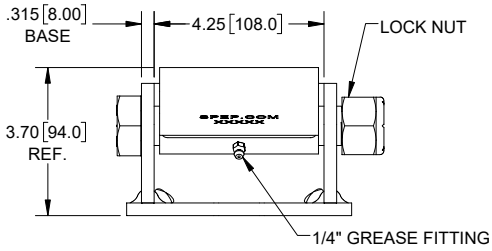

FRONT VIEW

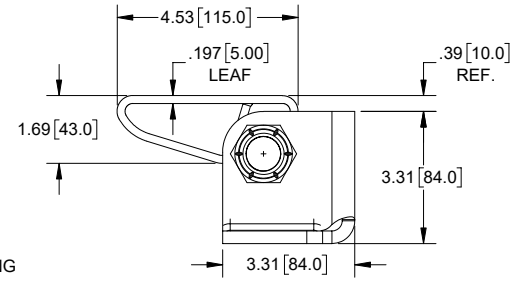

RIGHT SIDE VIEW

Bisagra Trasera de Acero con Engrasador

No. de Parte	Descripción	Tipo de Arandelas	Material	Acabado
H1032LH-05	mano izquierda	plana, latón	acero	natural
H1032RH-05	mano derecha	plana, latón	acero	natural



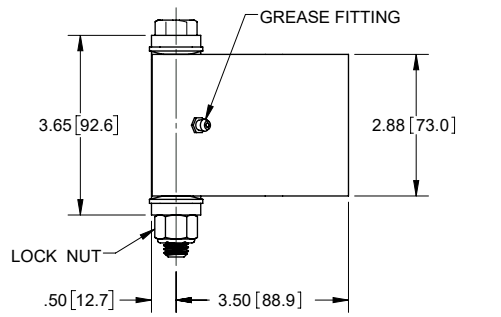

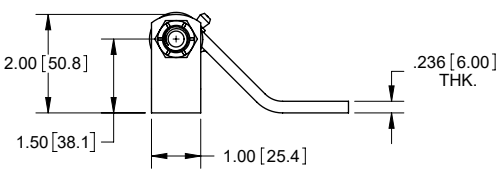

Bisagras Traseras de Acero con Engrasador



parte de mano izquierda mostrada

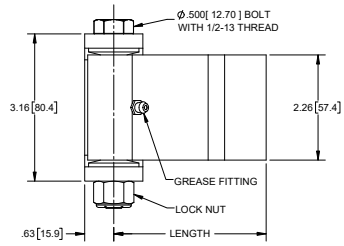

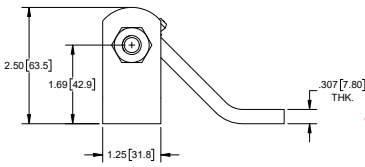

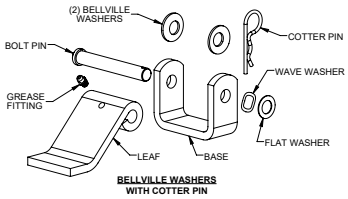



parte de mano izquierda mostrada

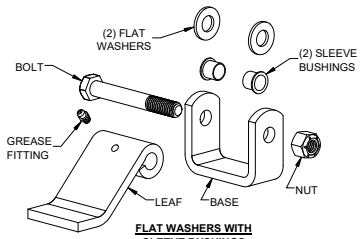

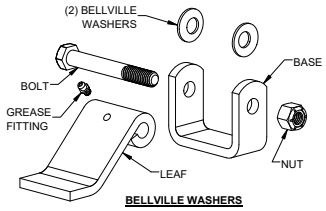

Longitud Corta

Numero de Parte	Descripción	Longitud	Tipo de Arandelas	Acabado
H1032LH	mano izquierda	3.28 [83.2]	Belleville	zinc
H1032RH	mano derecha	3.28 [83.2]	Belleville	zinc
H1032LH-01	mano izquierda	3.28 [83.2]	Belleville	natural
H1032RH-01	mano derecha	3.28 [83.2]	Belleville	natural
H1032RH-11* NUEVO	mano izquierda	3.28 [83.2]	Belleville con pasador de chaveta	natural
H1032LH-03	mano izquierda	3.28 [83.2]	plana con cojinetes	natural
H1032RH-03	mano derecha	3.28 [83.2]	plana con cojinetes	natural

▸ * se puede configurar para uso con la mano izquierda o derecha

Longitud Larga

Numero de Parte	Descripción	Longitud	Tipo de Arandelas	Acabado
H1032LH-10	mano izquierda	5.25 [133.2]	Belleville	natural
H1032RH-10	mano derecha	5.25 [133.2]	Belleville	natural
H1032LH-15	mano izquierda	5.25 [133.2]	plana con cojinetes	natural
H1032RH-15	mano derecha	5.25 [133.2]	plana con cojinetes	natural

Bisagra Trasera con Engrasador



mano derecha

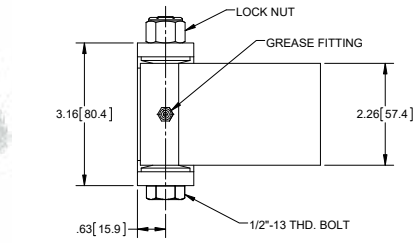

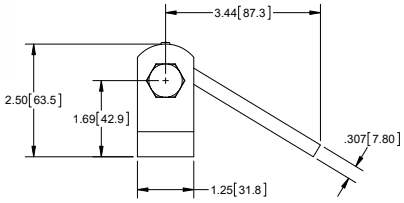

Numero de Parte	Descripción	Tipo de Arandelas	Acabado
H1032LH-02	mano izquierda	Belleville	natural
H1032RH-02	mano derecha	Belleville	natural

Bisagra Trasera de Acero Inoxidable

No. de Parte	A	B	C	D	E	F	G
H1020	1.00 [25.4]	.120 [3.05]	.062 [1.57]	Ø.196 [5.00] con avellanado de 82°	Ø.196 [5.00] con avellanado de 82°	.63 [16.0]	3.13 [79.5]
H1021	1.31 [33.3]	.180 [4.57]	.062 [1.57]	Ø.275 [7.00] con avellanado de 82°	Ø.275 [7.00] con avellanado de 82°	.81 [20.6]	3.19 [81.0]
H1021-01	1.31 [33.3]	.180 [4.57]	al ras	Ø.275 [7.00] sin avellanado	Ø.275 [7.00] sin avellanado	.81 [20.6]	3.19 [81.0]

- material: 304SS con acabado cepillado



hoja formada con orificios avellanados
parte no. **H1020**
parte no. **H1021**



hoja plana con orificios estándar
parte no. **H1021-01**

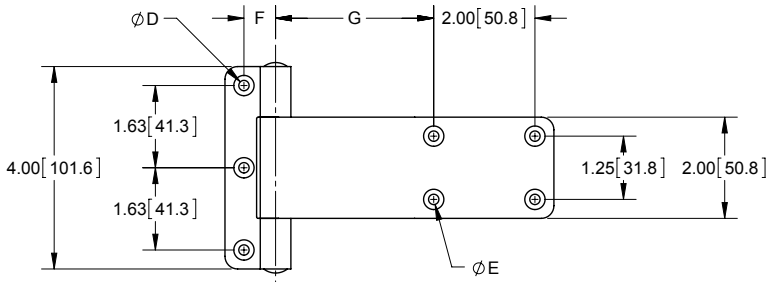

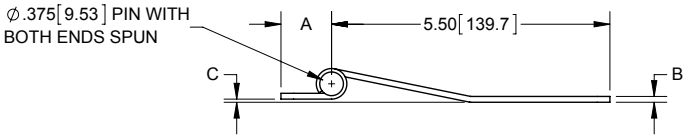

Bisagras Traseras de Acero Inoxidable

No. de Parte	Acabado	Material	A	B	Orificios
H2035	pulido	304SS	2.00 [50.8]	2.17 [55.1]	.252 [6.40] dia.
H2035-01	pulido	304SS	1.25 [31.8]	2.92 [74.2]	.264 [6.70] cuadrado.

- no. de parte **H2035** se usa a menudo con el parachoques superior de domo no. de parte **1302** en la página 396



orificios redondos
parte no. **H2035**



orificios cuadrados
parte no. **H2035-01**

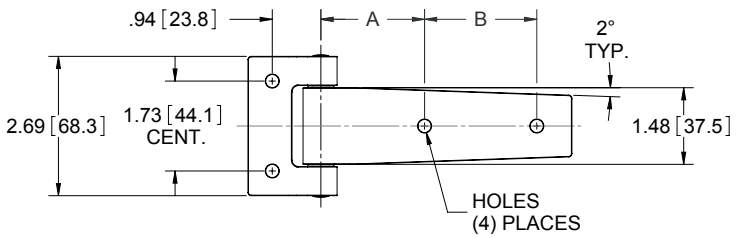

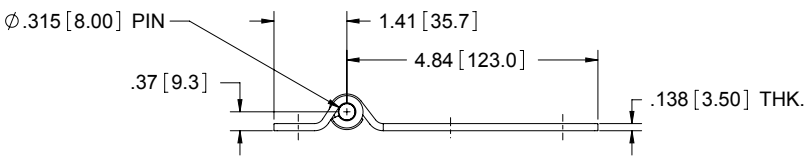

Bisagras Traseras de Acero Inoxidable



hojas desplazadas



hojas en el mismo plano

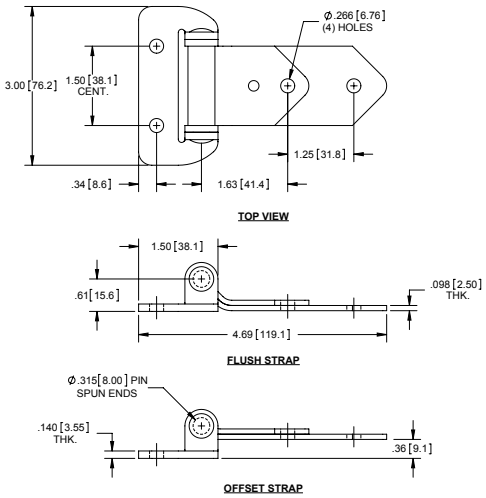

No. de Parte	Descripción	Acabado
H1034SS-01	hojas en el mismo plano	espejo por pulido a mano
H1034SS-02	hojas desplazadas	espejo por pulido a mano

- material: 304SS
- arandela de nylon

Bisagra Trasera de Acero Inoxidable



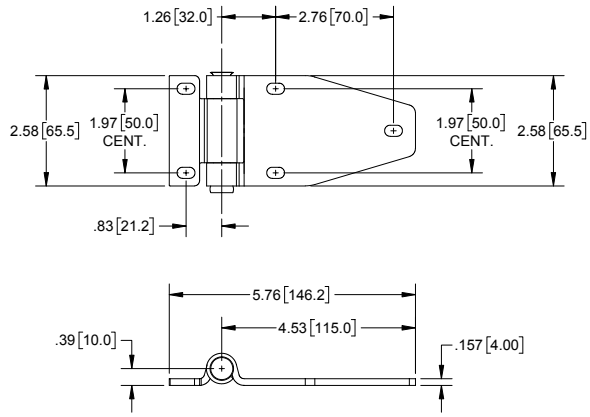

No. de Parte	Material	Acabado
HSH4516SS	304SS	desbastado

Bisagra Trasera de Acero con Engrasador



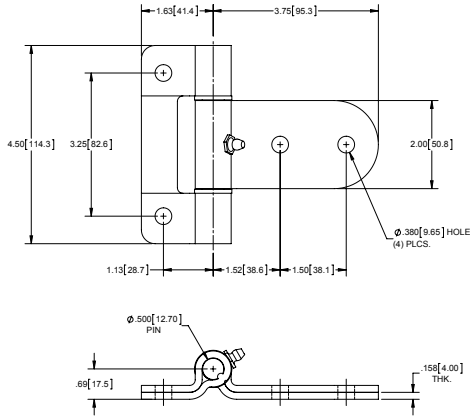

No. de Parte	Acabado	Pasador
H1015	zinc	pasador de acero, no extraíble

- engrasador de latón con acabado natural
- arandelas de acero con acabado zincado

Bisagra Trasera de Acero con Engrasador



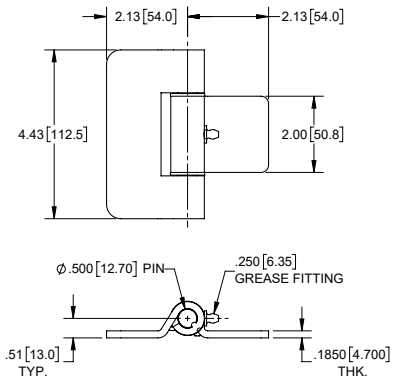

No. de Parte	Acabado	Pasador
H3180	zinc	pasador de acero, no extraíble

- engrasador de latón con acabado natural
- arandelas de acero con acabado zincado

Bisagra Trasera de Acero con Engrasador

No. de Parte	Acabado	Pasador
H1086LH	pulverizado gris	pasador desplazado de latón con engrasador
H1086LH-03	zinc	pasador de acero zincado encabezado en ambos extremos

- pasador de latón
- engrasador de latón
- arandelas de latón

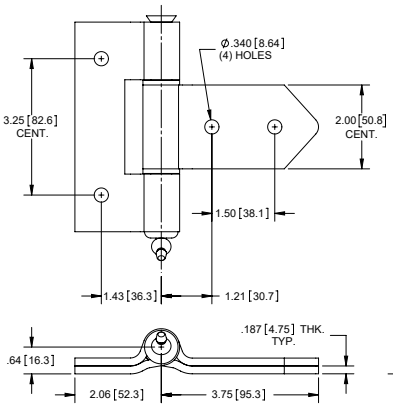



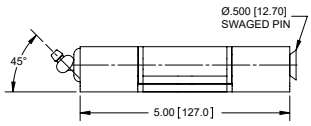

Bisagra Trasera de Acero

PRODUCTO NUEVO

No. de Parte	Acabado	Pasador
H1086LH-03	zinc	pasador de acero zincado encabezado en ambos extremos

- pasador de acero zincado
- arandelas de acero zincado

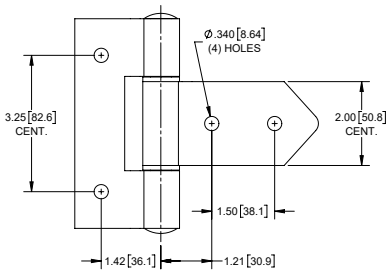



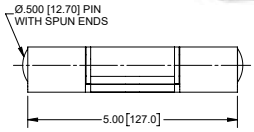

Bisagra Trasera de Plástico

No. de Parte	Material	Acabado
1009P	plástico	negro mate

- pasador de 304SS con acabado pasivado

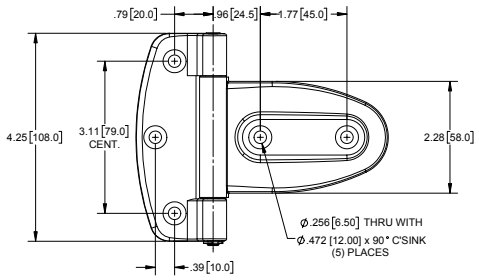



Bisagras Traseras de Zinc Fundido con Desplace Ajustable

No. de Parte	Material	Descripción
H2258BK-LH	zinc fundido	mano izquierda
H2258BK-RH	zinc fundido	mano derecha

- acabado negro mate
- pasador de acero inoxidable con acabado pasivado
- el pasador excéntrico permite ajustes con movimientos arriba/abajo y movimientos laterales de dentro/fuera
- incluye tornillo de fijación para bloquear el pasador en su lugar después de ajuste

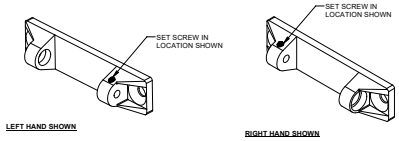

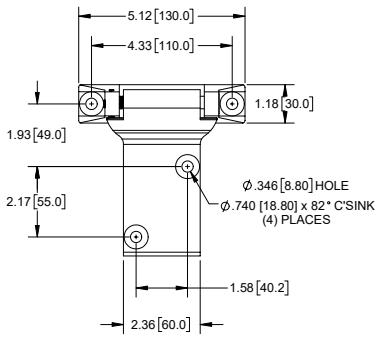

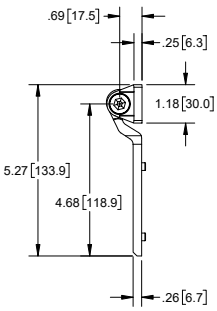



Bisagra Trasera Termoplástica Chica UV



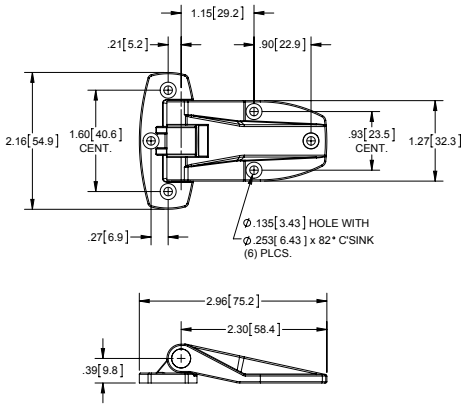

No. de Parte	Acabado	Eje
1004P02	negro, liso	no desmontable, termoplástico reforzado con vidrio

- termoplástico reforzado con vidrio (para exposición al aire libre)
- a prueba de oxidación
- arandelas autolubricantes
- parte inferior de bisagra esta reforzada para mayor fuerza
- carga máxima:
  - axial: 100 lbs.
  - radial: 200 lbs.
- tamaño del tornillo de montaje #4

Bisagra Trasera Termoplástica Mediana UV



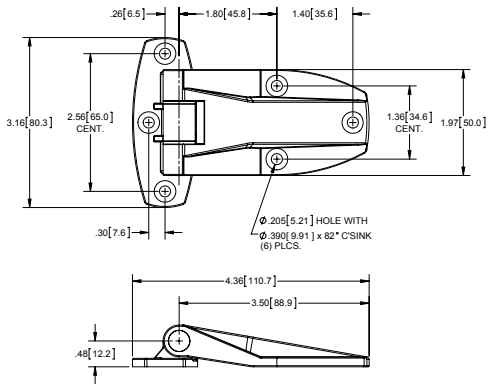

No. de Parte	Acabado	Eje
1004P01	negro, liso	no desmontable, termoplástico reforzado con vidrio

- termoplástico reforzado con vidrio (para exposición al aire libre)
- a prueba de oxidación
- arandelas autolubricantes
- parte inferior de bisagra esta reforzada para mayor fuerza
- carga máxima:
  - axial: 150 lbs.
  - radial: 300 lbs.
- tamaño del tornillo de montaje #10

Bisagra Trasera Termoplástica Grande UV



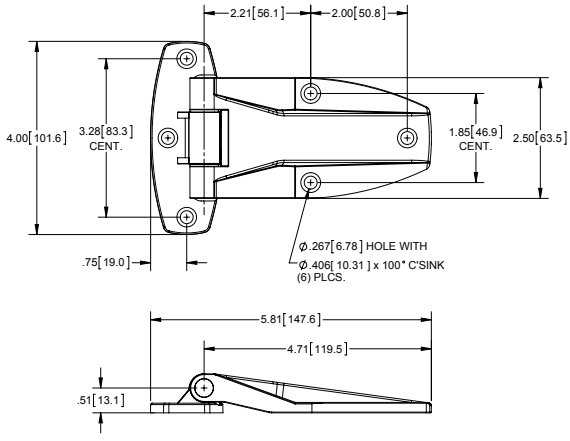

No. de Parte	Acabado	Eje
1004P	negro, liso	no desmontable, termoplástico reforzado con vidrio

- termoplástico reforzado con vidrio (para exposición al aire libre)
- a prueba de oxidación
- arandelas autolubricantes
- parte inferior de bisagra esta reforzada para mayor fuerza
- carga máxima:
  - axial: 200 lbs.
  - radial: 400 lbs.
- tamaño del tornillo de montaje #¼

Bisagra Trasera de Acero

No. de Parte	Descripción	Material	Acabado
H1017	mano izquierda	acero	zinc
H1018	mano derecha	acero	zinc

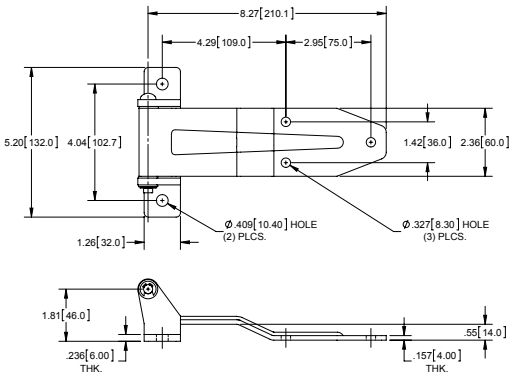



Bisagra Trasera de Acero

No. de Parte	Material	Acabado
H1022	acero	zinc

- cojinetes de nylon

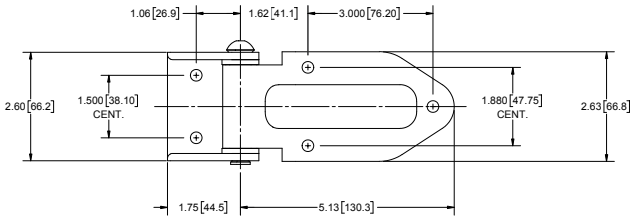



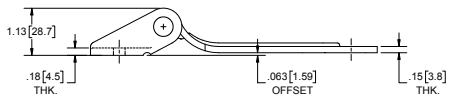

Bisagra Trasera de Acero

No. de Parte	Material	Acabado
H1088	acero	zinc

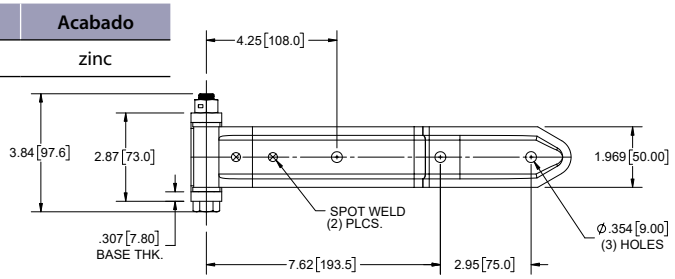

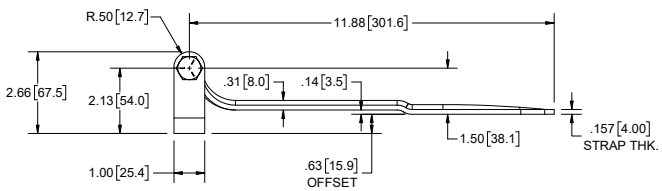



Bisagras Trasera de Acero

Numero de Parte	Acabado	A	B	Longitud
H1082ZN	zinc	3.42 [86.9]	3.31 [84.1]	8.00 [203.2]
H1083ZN	zinc	7.08 [179.8]	3.63 [92.2]	12.00 [304.8]

- pasador zincado
- arandelas de plástico autolubricantes

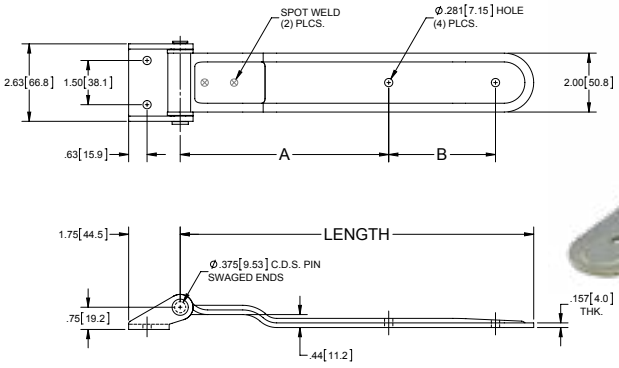



Bisagra Trasera de Acero



No. de Parte	Material	Acabado
H4000	hoja y pasador de acero, base de hierro fundido	zinc claro

- pasador no extraíble

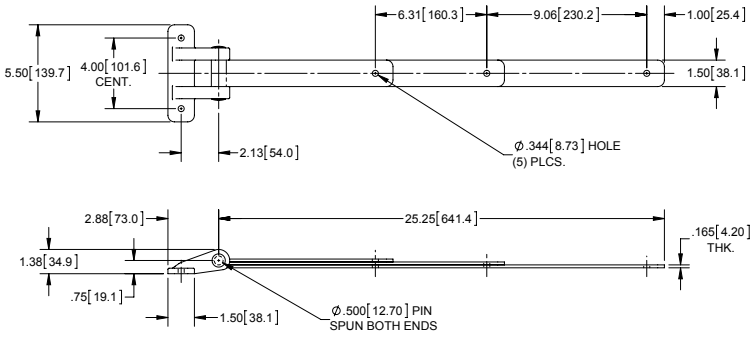

Bisagra Trasera



No. de Parte	Material	Acabado	Pasador
H1090A	aluminio	natural	no desmontable, 304SS
H1090ZN	acero	zinc	no desmontable, acero

- **H1090A** incluye arandelas de 304SS
- **H1090ZN** incluye engrasador

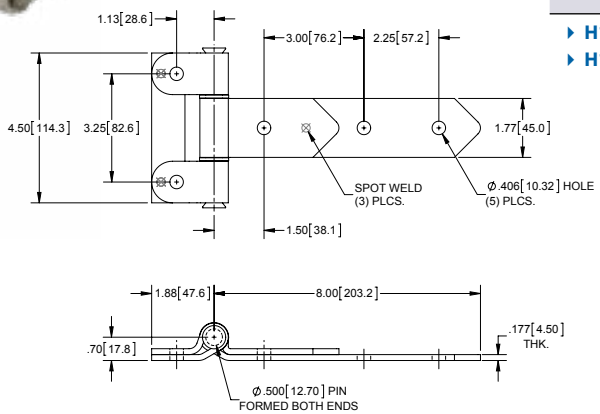

Bisagra Trasera de 316SS

316SS



No. de Parte	Material	Acabado	Pasador
H3170SST	316SS	electropulido	no desmontable, 316SS

- arandelas de 316SS

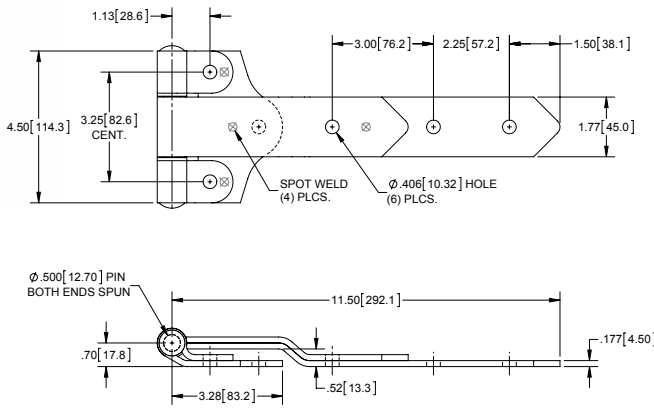

Bisagras Traseras

Base Estándar con Tira Estándar - (5) Orificios

No. de Parte	Material	Acabado	A	B	C	Longitud
H308004	acero	zinc	2.438 [61.63]	2.438 [61.63]	1.250 [31.75]	8.00 [203.2]
H308004SS*	304SS	natural				
H308004A*	aluminio	natural				
H312004	acero	zinc	4.438 [112.73]	4.438 [112.73]	1.250 [31.75]	12.00 [304.8]
H312004SS	304SS	natural				
H312004A	aluminio	natural				
H314004	acero	zinc	4.438 [112.73]	4.438 [112.73]	1.250 [31.75]	14.00 [355.6]
H314004SS	304SS	natural				
H314004A	aluminio	natural				
H316004	acero	zinc	6.438 [163.53]	6.438 [163.53]	1.250 [31.75]	16.00 [406.4]
H316004SS	304SS	natural				
H316004A*	aluminio	natural				

- las bisagras de aluminio vienen con pasadores y arandelas de acero inoxidable
- *estas bisagras estan en almacén
- pasador no extraíble

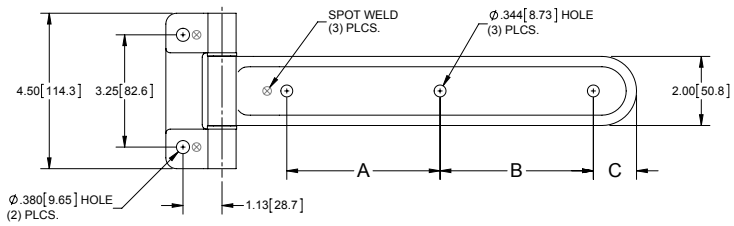

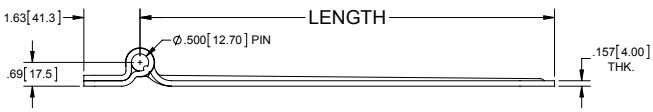



Opciones de Personalización	
opciones generales	▸ patrón de orificios personalizado ▸ orificios cuadrados ▸ engrasadores
acero (pedido mínimo de **500** pzas.)	▸ acabado pulverizado ▸ eje y arandelas de acero inoxidable ▸ eje y arandelas de latón
aluminio (pedido mínimo de **250** pzas.)	▸ pulido ▸ anodizado
acero inoxidable (pedido mínimo de **250** pzas.)	▸ pulido a mano ▸ electropulido ▸ pasivado

- cantidad mínima de pedido se aplicará para estas opciones de personalización

Cuñas



Numero de Parte	Material	Acabado
H3-03	acero	zinc azul
H3-03SS	304SS	natural
H3-03A	aluminio	natural

- espesor de material: .125 [3.18]

Bisagras Traseras



Base Estándar y Hoja con Desplace - (4) Orificios

No. de Parte	Material	Acabado	A	B	Longitud
H308005	acero	zinc	3.313 [84.15]	1.250 [31.75]	8.00 [203.2]
H308005SS	304SS	natural			
H308005A*	aluminio	natural			

- bisagras de aluminio tienen pasadores y arandelas de acero inoxidable
- * estas bisagras estan en almacén
- pasador no extraíble

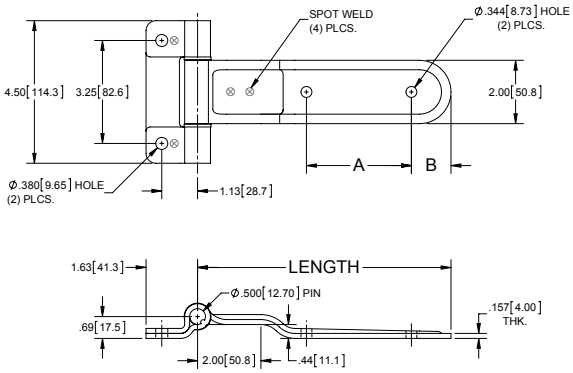

Base Estándar y Hoja con Desplace - (5) Orificios

No. de Parte	Material	Acabado	A	B	C	Longitud
H312005*	acero	zinc	3.625 [92.08]	3.625 [92.08]	1.250 [31.75]	12.00 [304.8]
H312005-01*	acero	zinc	2.500 [63.50]	2.500 [63.50]	1.344 [34.14]	12.00 [304.8]
H312005SS	304SS	natural	3.625 [92.08]	3.625 [92.08]	1.250 [31.75]	12.00 [304.8]
H312005A	aluminio	natural				
H314005	acero	zinc	3.625 [92.08]	3.625 [92.08]	1.250 [31.75]	14.00 [355.6]
H314005SS	304SS	natural				
H314005A	aluminio	natural				
H316005*	acero	zinc	5.625 [142.88]	5.625 [142.88]	1.250 [31.75]	16.00 [406.4]
H316005SS*	304SS	natural				
H316005A	aluminio	natural				

- parte no. **H312005-01** tiene una dimensión de desplace mas larga de 3.50 [88.9] envés de 2.00 [50.8]
- bisagras de aluminio tienen pasadores y arandelas de acero inoxidable
- estas bisagras estan en almacén
- pasador no extraíble

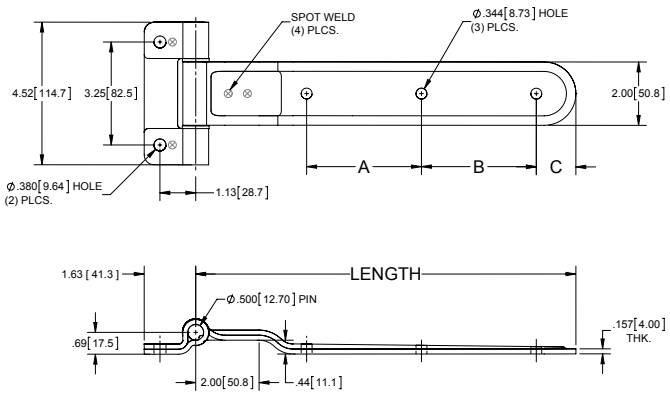

Opciones de Personalización	
opciones generales	▸ patrón de orificios personalizado ▸ orificios cuadrados ▸ engrasadores
acero (pedido mínimo de **500** pzas.)	▸ acabado pulverizado ▸ eje y arandelas de acero inoxidable ▸ eje y arandelas de latón
aluminio (pedido mínimo de **250** pzas.)	▸ pulido ▸ anodizado
acero inoxidable (pedido mínimo de **250** pzas.)	▸ pulido a mano ▸ electropulido ▸ pasivado

- cantidad mínima de pedido se aplicará para estas opciones de personalización

Cuñas



Numero de Parte	Material	Acabado
H3-03	acero	zinc azul
H3-03SS	304SS	natural
H3-03A	aluminio	natural

- espesor de material: .125 [3.18]

Bisagras Traseras

Base Inversa y Hoja con Desplace - (4) Orificios

No. de Parte	Material	Acabado	A	B	Longitud
H308003 *	acero	zinc	3.313 [84.15]	1.250 [31.75]	8.00 [203.2]
H308003SS	304SS	natural			
H308003A	aluminio	natural			
H312003-01 *	acero	zinc	3.625 [92.08]	1.250 [31.75]	12.00 [204.8]

- bisagras de aluminio tienen pasadores y arandelas de acero inoxidable
- * estas bisagras estan en almacén
- pasador no extraíble

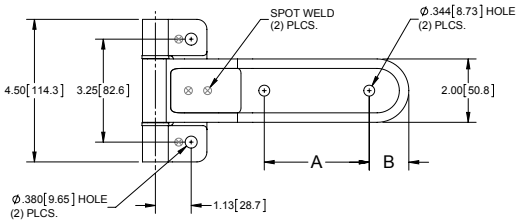

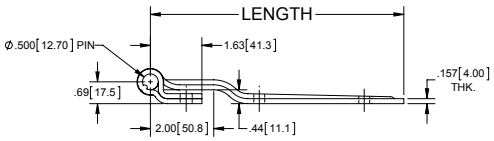



Base Inversa y Hoja con Desplace - (5) Orificios

No. de Parte	Material	Acabado	A	B	C	Longitud
H312003*	acero	zinc	3.625 [92.08]	3.625 [92.08]	1.250 [31.75]	12.00 [304.8]
H312003SS	304SS	natural				
H312003A	aluminio	natural				
H314003*	acero	zinc	4.625 [117.48]	3.625 [92.08]	1.250 [31.75]	14.00 [355.6]
H314003SS*	304SS	natural				
H314003A	aluminio	natural				
H316003*	acero	zinc	5.625 [142.88]	5.625 [142.88]	1.250 [31.75]	16.00 [406.4]
H316003SS	304SS	natural				
H316003A*	aluminio	natural				

- bisagras de aluminio tienen pasadores y arandelas de acero inoxidable
- * estas bisagras estan en almacén
- pasador no extraíble

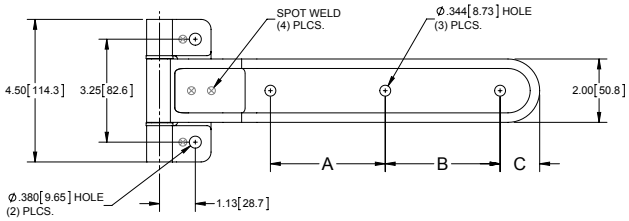

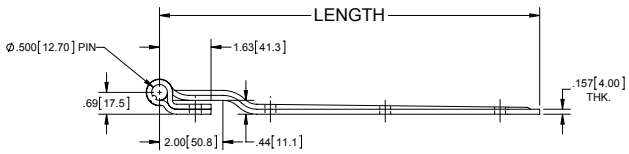

Opciones de Personalización	
opciones generales	▸ patrón de orificios personalizado ▸ orificios cuadrados ▸ engrasadores
acero (pedido mínimo de **500** pzas.)	▸ acabado pulverizado ▸ eje y arandelas de acero inoxidable ▸ eje y arandelas de latón
aluminio (pedido mínimo de **250** pzas.)	▸ pulido ▸ anodizado
acero inoxidable (pedido mínimo de **250** pzas.)	▸ pulido a mano ▸ electropulido ▸ pasivado

- cantidad mínima de pedido se aplicará para estas opciones de personalización

Cuñas



Numero de Parte	Material	Acabado
H3-03	acero	zinc azul
H3-03SS	304SS	natural
H3-03A	aluminio	natural

- espesor de material: .125 [3.18]

Bisagras Traseras



Base Triangular con Hoja Estándar - (6) Orificios

No. de Parte	Material	Acabado	A	B	C	Longitud
H308000*	acero	zinc	2.438 [61.90]	2.438 [61.90]	1.250 [31.75]	8.00 [203.2]
H308000SS	304SS	natural				
H308000A	aluminio	natural				
H312000*	acero	zinc	4.438 [112.73]	4.438 [112.73]	1.250 [31.75]	12.00 [304.8]
H312000SS	304SS	natural				
H312000A	aluminio	natural				
H314000*	acero	zinc	4.438 [112.73]	4.438 [112.73]	1.250 [31.75]	14.00 [355.6]
H314000SS	304SS	natural				
H314000A	aluminio	natural				
H316000*	acero	zinc	6.438 [163.50]	6.438 [163.50]	1.250 [31.75]	16.00 [406.4]
H316000SS	304SS	natural				
H316000A	aluminio	natural				

- bisagras de aluminio tienen pasadores y arandelas de acero inoxidable
- * estas bisagras estan en almacén
- pasador no extraíble

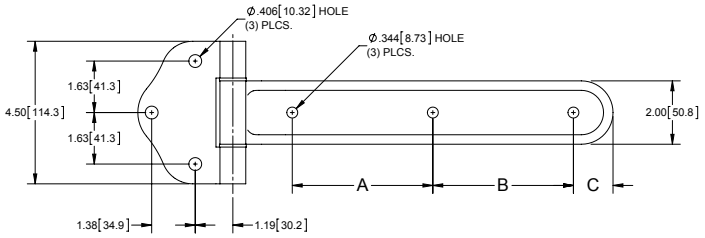

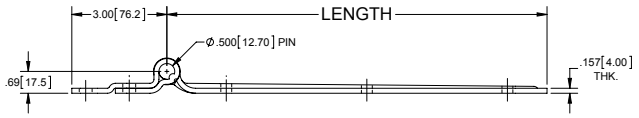

Opciones de Personalización	
opciones generales	▸ patrón de orificios personalizado ▸ orificios cuadrados ▸ engrasadores
acero (pedido mínimo de **500** pzas.)	▸ acabado pulverizado ▸ eje y arandelas de acero inoxidable ▸ eje y arandelas de latón
aluminio (pedido mínimo de **250** pzas.)	▸ pulido ▸ anodizado
acero inoxidable (pedido mínimo de **250** pzas.)	▸ pulido a mano ▸ electropulido ▸ pasivado

- cantidad mínima de pedido se aplicará para estas opciones de personalización

Cuñas



Numero de Parte	Material	Acabado
H3-01	acero	zinc azul
H3-01SS	304SS	natural
H3-01A	aluminio	natural

- espesor de material: .125 [3.18]

Base Triangular y Hoja con Desplace - (5) Orificios

No. de Parte	Material	Acabado	A	B	Longitud
H308001*	acero	zinc	3.313 [84.15]	1.250 [31.75]	8.00 [203.2]
H308001SS	304SS	natural			
H308001SS-01	304SS	pasivado			
H308001A	aluminio	natural			

- bisagras de aluminio tienen pasadores y arandelas de acero inoxidable
- * estas bisagras estan en almacén
- pasador no extraíble

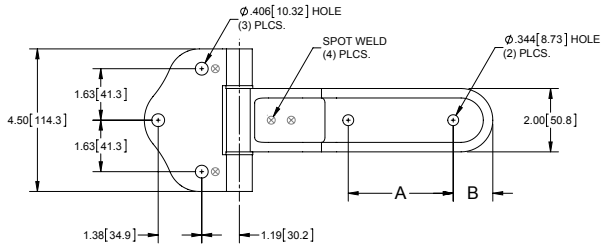

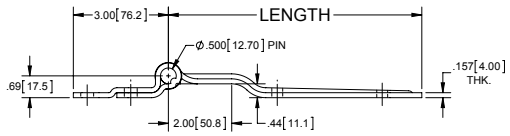

Bisagras Traseras

Base Triangular y Hoja con Desplace - (6) Orificios

No. de Parte	Material	Acabado	A	B	C	Longitud
H312001*	acero	zinc	3.625 [92.08]	3.625 [92.08]	1.250 [31.75]	12.00 [304.8]
H312001SS*	304SS	natural				
H312001SS-01*	304SS	pasivado				
H312001A	aluminio	natural				
H314001*	acero	zinc	3.625 [92.08]	3.625 [92.08]	1.250 [31.75]	14.00 [355.6]
H314001SS*	304SS	natural				
H314001A	aluminio	natural				
H316001*	acero	zinc	5.625 [142.88]	5.625 [142.88]	1.250 [31.75]	16.00 [406.4]
H316001SS	304SS	natural				
H316001SS-01	304SS	pasivado				
H316001A	aluminio	natural				

- bisagras de aluminio tienen pasadores y arandelas de acero inoxidable
- * estas bisagras estan en almacén
- pasador no extraíble

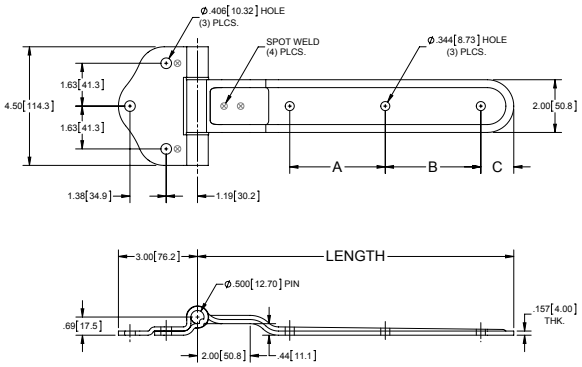

Triangular Inversa y Hoja con Desplace - (6) Orificios

No. de Parte	Material	Acabado	A	B	C	Longitud
H312002	acero	zinc	3.00 [76.2]	2.25 [57.2]	2.00 [50.8]	12.00 [304.8]

- pasador no extraíble

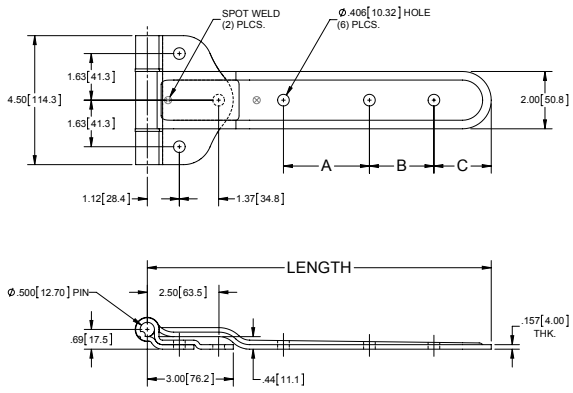



Opciones de Personalización	
opciones generales	▸ patrón de orificios personalizado ▸ orificios cuadrados ▸ engrasadores
acero (pedido mínimo de **500** pzas.)	▸ acabado pulverizado ▸ eje y arandelas de acero inoxidable ▸ eje y arandelas de latón
aluminio (pedido mínimo de **250** pzas.)	▸ pulido ▸ anodizado
acero inoxidable (pedido mínimo de **250** pzas.)	▸ pulido a mano ▸ electropulido ▸ pasivado

- cantidad mínima de pedido se aplicará para estas opciones de personalización

Aldaba y Grapa (Acero)

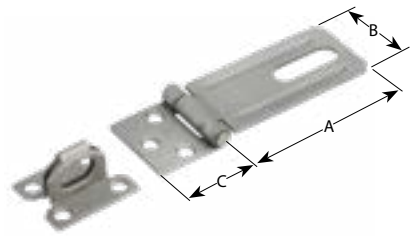

Numero de Parte	Acabado	Espesor de Material	A	B	C	Tamaño de Tornillo
2803	zinc	.080 [2.03]	3.30 [83.8]	1.50 [38.1]	1.31 [33.3]	#6
2803PL	natural	.080 [2.03]	3.30 [83.8]	1.50 [38.1]	1.31 [33.3]	#6
2804	zinc	.080 [2.03]	4.43 [112.5]	1.50 [38.1]	1.97 [50.0]	#7
2804PL	natural	.080 [2.03]	4.43 [112.5]	1.50 [38.1]	1.97 [50.0]	#7
2806	zinc	.080 [2.03]	6.00 [152.4]	1.75 [44.5]	2.71 [68.8]	#8
2806PL	natural	.080 [2.03]	6.00 [152.4]	1.75 [44.5]	2.71 [68.8]	#8

Aldaba y Grapa (Acero)

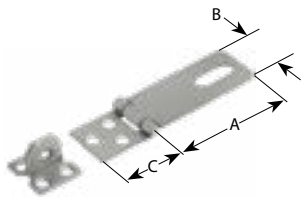

Numero de Parte	Acabado	Espesor de Material	A	B	C	Tamaño de Tornillo
2812	zinc	.067 [1.70]	2.50 [63.5]	1.00 [25.4]	1.125 [28.58]	#5
2812PL	natural	.067 [1.70]	2.50 [63.5]	1.00 [25.4]	1.125 [28.58]	#5

Aldaba y Grapa Giratoria (Acero)

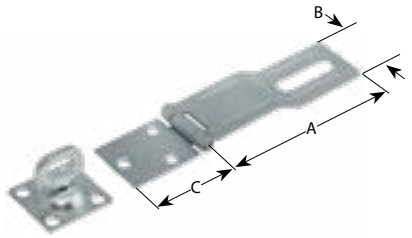

Numero de Parte	Acabado	Espesor de Material	A	B	C	Tamaño de Tornillo	Grapa No. Parte
2833	zinc	.075 [1.91]	3.25 [82.6]	1.50 [38.1]	1.28 [32.5]	#7	**283S**
2834	zinc	.075 [1.91]	4.34 [110.2]	1.50 [38.1]	1.94 [49.3]	#7	
2836	zinc	.079 [2.00]	6.00 [152.4]	1.75 [44.5]	2.75 [69.9]	#8	

Aldaba Grande y Grapa (Acero)

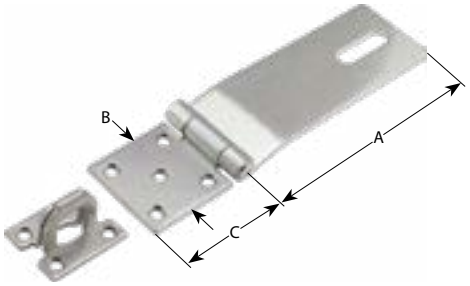

Numero de Parte	Acabado	Espesor de Material	A	B	C	Tamaño de Tornillo
2817	zinc	.157 [4.00]	7.00 [177.8]	2.50 [63.5]	2.75 [69.9]	#10

▸ esta parte es bajo pedido

Aldaba de Uso Ligero (Acero)

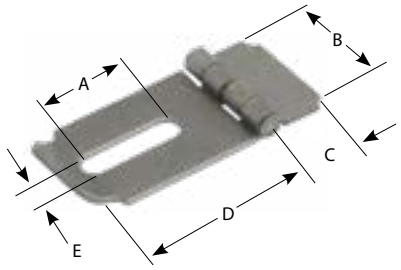

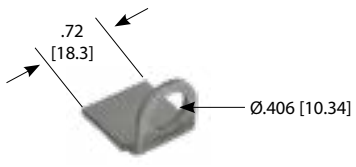

Aldaba

Numero de Parte	Espesor de Material	A	B	C	D	E	Acabado
2884	.060 [1.52]	1.00 [25.4]	1.13 [28.7]	.63 [16.0]	1.86 [47.2]	.250 [6.35]	natural

Grapa

Numero de Parte	Espesor de Material	Acabado
2883	.079 [2.00]	natural

Aldaba Estampada (Acero)

Numero de Parte	Acabado
2830ZN	zinc



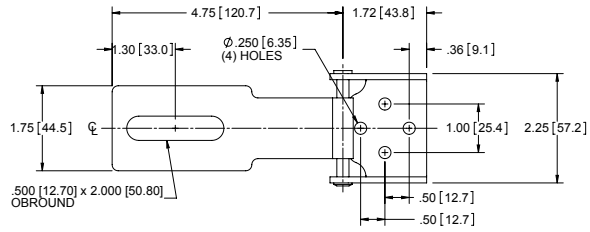

TOP VIEW

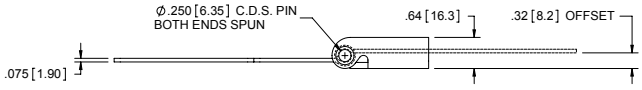

FRONT VIEW

Aldaba con Doble Bisagra y Grapa (Acero)

Numero de Parte	A	B	C	D	Tamaño de Tornillo	Espesor de Aldaba	Acabado
2853	3.25 [82.6]	1.50 [38.1]	2.50 [63.5]	1.31 [33.3]	#7	.080 [2.00]	zinc

▸ esta parte no está en almacén

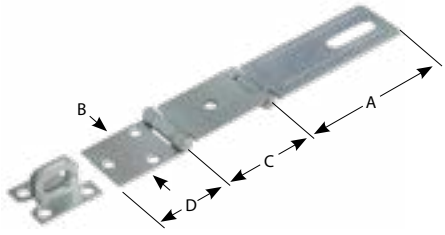

Aldaba de Uso Pesado & Grapa de Acero Endurecido

Numero de Parte	Acabado	Espesor de Aldaba	A	B	C	Tamaño de Tornillo
2847	zinc	.15 [3.8]	3.25 [82.6]	1.88 [47.6]	4.00 [101.6]	#10
2847PL	natural	.15 [3.8]	3.25 [82.6]	1.88 [47.6]	4.00 [101.6]	#10

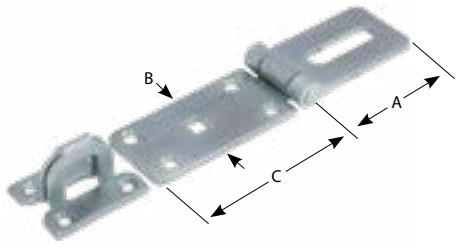

6.00 [152.4] - Juego de Aldaba y Grapa Giratoria (Acero)



Numero de Parte	Acabado
2966ZN	zinc
2966BK	pulverizado negro

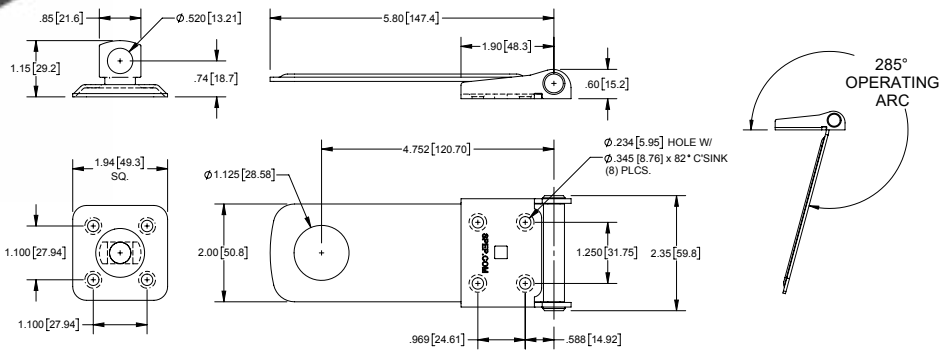

4.50 [114.3] - Juego de Aldaba y Grapa Giratoria (Acero)



Numero de Parte	Acabado
2965ZN	zinc
2965BK	pulverizado negro

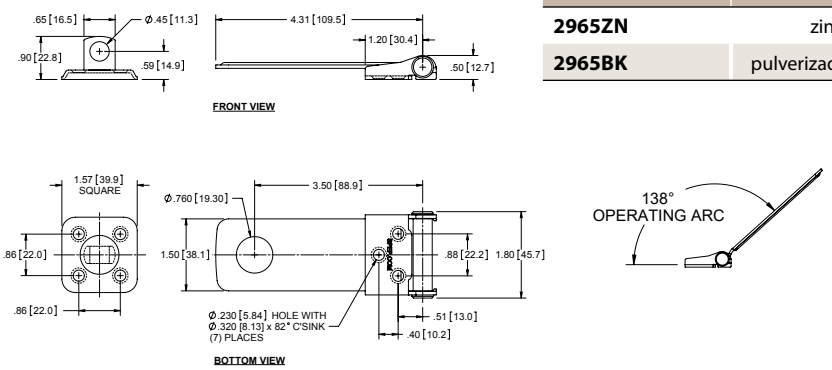

3.50 [88.9] - Juego de Aldaba y Grapa Giratoria (Acero)



Numero de Parte	Acabado
2964ZN	zinc
2964BK	pulverizado negro

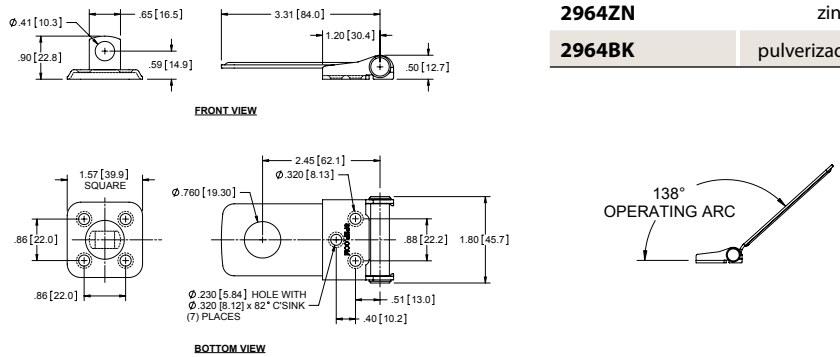

2.50 [63.5] - Juego de Aldaba y Grapa Giratoria (Acero)



Numero de Parte	Acabado
2963ZN	zinc
2963BK	pulverizado negro

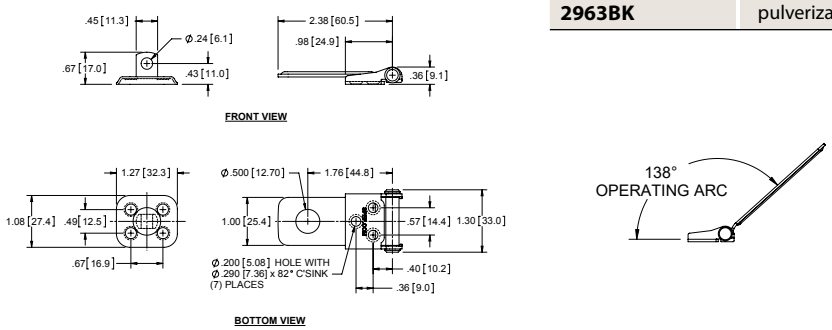

Aldaba de Hoja y Grapa (Acero)

Numero de Parte	Acabado
2862	zinc



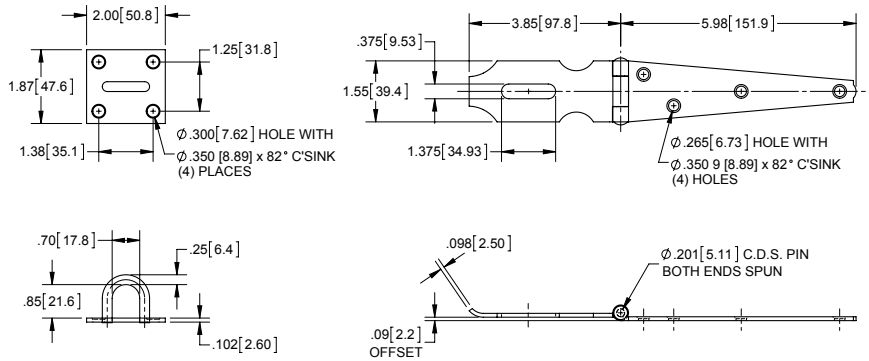

Aldaba de Hoja y Grapa (Acero)

Numero de Parte	Acabado
2876	zinc



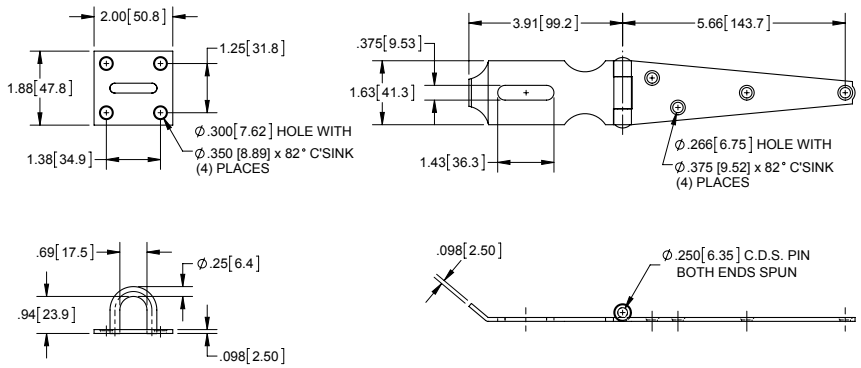

Aldaba Marina y Grapa Giratoria de Acero Inoxidable Serie 300

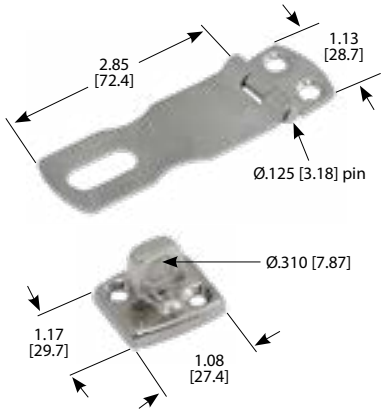

Numero de Parte	Descripción	Espesor de Material	Acabado	Tamaño de Tornillo
M0827	aldaba	.060 [1.52]	electropulido	#8
M0627	grapa giratoria	.060 [1.52]	electropulido	#8

Aldabas de Acero Inoxidable Serie 300





Numero de Parte	Espesor de Material	Acabado	A	B	C	D	E	F	Tamaño de Tornillo	Orificios de Montaje
2702	.075 [1.91]	desbastado	2.53 [64.3]	1.12 [28.5]	1.00 [25.4]	.312 [7.92]	1.00 [25.4]	.25 [6.4]	#6	3
2704	.075 [1.91]	desbastado	3.50 [88.9]	1.31 [33.3]	1.50 [38.1]	.375 [9.53]	1.25 [31.8]	.25 [6.4]	#8	3
2706	.098 [2.49]	desbastado	4.50 [114.3]	2.22 [56.4]	1.50 [38.1]	.375 [9.53]	1.25 [31.8]	.25 [6.4]	#8	3
2708	.104 [2.64]	desbastado	6.00 [152.4]	2.75 [69.9]	1.88 [47.6]	.375 [9.53]	1.25 [31.8]	.31 [7.9]	#10	5

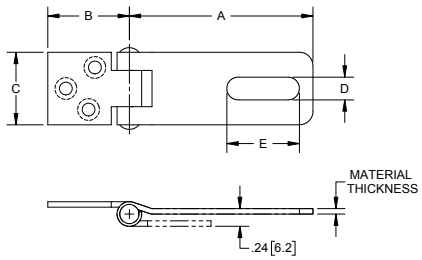

Grapas de Acero Inoxidable serie 300



Grapa Chica

Numero de Parte	Espesor de Material	Acabado	Diámetro de Grillete	Tamaño de Tornillo
272SS	.072 [1.83]	desbastado	.125 [3.18]	#6

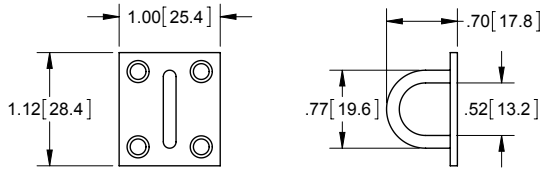



Grapa Grande

Numero de Parte	Espesor de Material	Acabado	Diámetro de Grillete	Tamaño de Tornillo
274SS	.072 [1.83]	desbastado	.187 [4.75]	#8

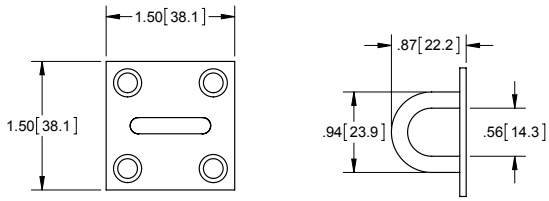

visite www.spep.com para descargar 3D MODELS

Grapas Estampadas Estándar (Acero)

Numero de Parte	Espesor de Material	Espesor de Grapa	A	B	C	Tamaño de Tornillo	Acabado
280S	.079 [2.01]	.25 [6.35]	1.63 [41.4]	1.36 [34.5]	1.13 [28.7]	#7	zinc
280T-01	.039 [1.00]	.16 [4.06]	1.00 [25.4]	.69 [17.5]	.69 [17.5]	#4	zinc
280U	.067 [1.70]	.16 [4.06]	1.20 [30.5]	1.08 [27.4]	.90 [22.9]	#6	zinc

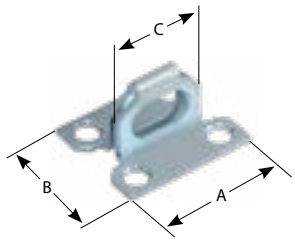

Grapa Estampada Grande (Acero)

Numero de Parte	Espesor de Material	Espesor de Grapa	A	B	C	D	Tamaño de Tornillo	Acabado
281U	.152 [3.86]	.365 [9.27]	2.26 [57.4]	1.86 [47.2]	1.57 [39.9]	.85 [21.6]	#9	zinc

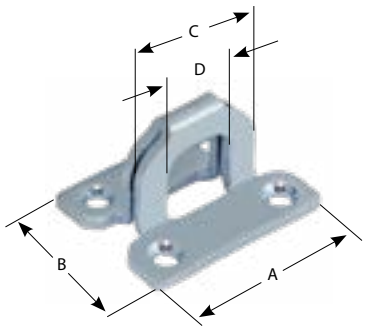

Grapa Giratoria (Acero)

Numero de Parte	Espesor de Base	Espesor de Grapa	A	B	C	D	Tamaño de Tornillo	Acabado
283S	.079 [2.00]	1.77 [4.50]	1.50 [38.1]	1.50 [38.1]	1.06 [26.9]	.63 [16.0]	#7	zinc

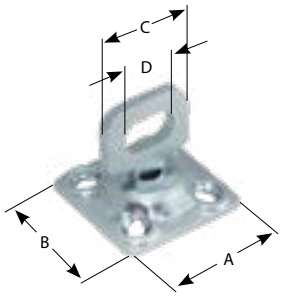

Cierre de Aldaba con Porta-candado (Acero)

Numero de Parte	Material	Acabado
295	acero	zinc

- mecanismo oculto de resorte y bola impide que la aldaba se desenganche de la grapa cuando no esta presente un candado
- para uso con candados de hasta Ø.312 [7.92]
- para puertas con espesor de hasta .38 [9.5]



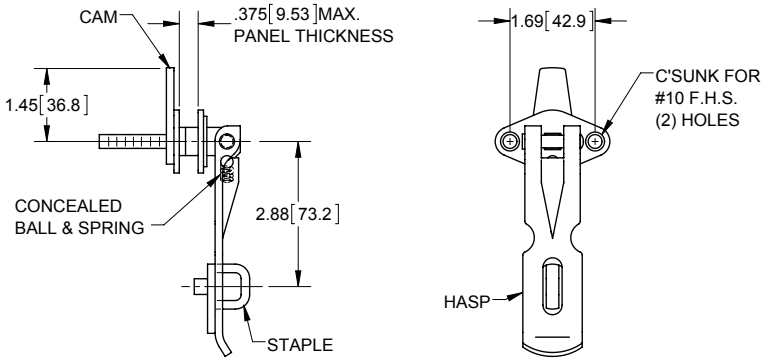

Cerrojos de Leva



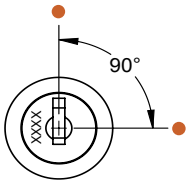

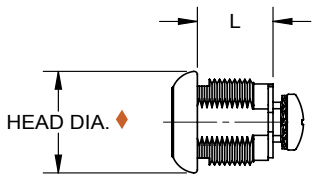

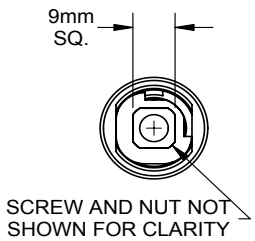

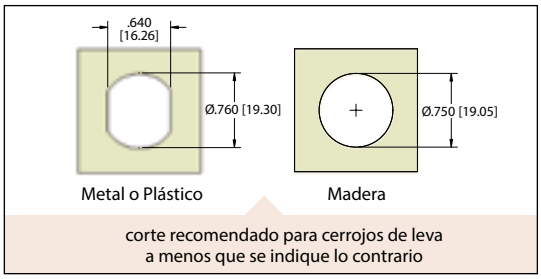

corte recomendado para cerrojos de leva
a menos que se indique lo contrario

- llave es desmontable en ambas posiciones de seguro bloqueado y seguro desbloqueado
- Ø.86 [21.8] = cara chapada
- ♦ Ø.89 [22.6] = cabeza biselada de acero inoxidable

Numero de Parte	Longitud L	Código de Llave	Acabado	Montaje de Cuerpo	Sujeción de Leva	Rotación
K04BSS---001	11/32 [9]	CH751	cara de acero inoxidable	tuerca hex	remachada	90°
K04BSS---002	11/32 [9]	C415A	cara de acero inoxidable	tuerca hex	remachada	90°
K04ESS---001	7/16 [11]	CH751	cara de acero inoxidable	tuerca hex	remachada	90°
K04ESS---002	7/16 [11]	C415A	cara de acero inoxidable	tuerca hex	remachada	90°
K04ICP---001^ «	5/8 [16]	C413A	cromo	tuerca hex	atornillada	90°
K04IBP---001^ «	5/8 [16]	C413A	latón brillante	tuerca hex	atornillada	90°
K04ISS---001	5/8 [16]	CH751	cara de acero inoxidable	tuerca hex	atornillada	90°
K04ISS---002	5/8 [16]	C415A	cara de acero inoxidable	tuerca hex	atornillada	90°
K04ISS---003	5/8 [16]	CAT60	cara de acero inoxidable	tuerca hex	atornillada	90°
K04ISS---004*^	5/8 [16]	AH1	cara de acero inoxidable	tuerca hex	atornillada	90°/180°
K04ISS---005*^	5/8 [16]	AH2	cara de acero inoxidable	tuerca hex	atornillada	90°/180°
K04ISS---006*^	5/8 [16]	AH3	cara de acero inoxidable	tuerca hex	atornillada	90°/180°
K04ISS---007*^	5/8 [16]	AH4	cara de acero inoxidable	tuerca hex	atornillada	90°/180°
K04OSS---001	7/8 [22]	CH751	cara de acero inoxidable	tuerca hex	atornillada	90°
K04OSS---002	7/8 [22]	C415A	cara de acero inoxidable	tuerca hex	atornillada	90°
K04TCP---001^ «	1-1/8 [29]	C413A	cromo	tuerca hex	atornillada	90°
K04TBP---001^ «	1-1/8 [29]	C413A	latón brillante	tuerca hex	atornillada	90°
K04TSS---001	1-1/8 [29]	CH751	cara de acero inoxidable	tuerca hex	atornillada	90°
K04TSS---002	1-1/8 [29]	C415A	cara de acero inoxidable	tuerca hex	atornillada	90°
K04TSS---003*	1-1/8 [29]	AH1	cara de acero inoxidable	tuerca hex	atornillada	90°/180°
K04TSS---004*	1-1/8 [29]	AH2	cara de acero inoxidable	tuerca hex	atornillada	90°/180°
K04TSS---005*	1-1/8 [29]	AH3	cara de acero inoxidable	tuerca hex	atornillada	90°/180°
K04TSS---006	1-1/8 [29]	C413A	cara de acero inoxidable	tuerca hex	atornillada	90°
K04YSS---001	1-3/8 [35]	CH751	cara de acero inoxidable	tuerca hex	atornillada	90°
K04YSS---002	1-3/8 [35]	C415A	cara de acero inoxidable	tuerca hex	atornillada	90°

- código de llave esta estampado en cara de la cerradura y llave
- mecanismo de (5) pines
- material: zinc fundido
- incluye:
  - tornillo de montaje de leva
  - tuerca de cuerpo
  - (2) llaves

- **NOTA:** no incluye leva (ver paginas 370-371 para selección de levas)
- cerrojos y componentes se empacan desensamblados en bolsas plásticas selladas

* cerraduras incluyen una arandela de retención de 90° y 180°

^ código de llave no esta estampado en la cara de la cerradura

« incluye anillo de borde

Cerrojo de Leva Sellado

Numero de Parte	Longitud	Código de Llave	Opciones			
			Acabado	Montaje de Cuerpo	Rotación	Sujeción de Leva
K04JSS---001	.63 [16]	CH751	cromo	tuerca hex o clip	cualquiera, ver pg. 369	atornillada o remachada
K04JSS---002	.63 [16]	C415A	cromo	tuerca hex o clip		



- **NOTA**: no incluye leva
- ver paginas 370-371 para selección de levas
- incluye: anillo sellador, empaque, y cortinilla anti polvo
- material: zinc fundido

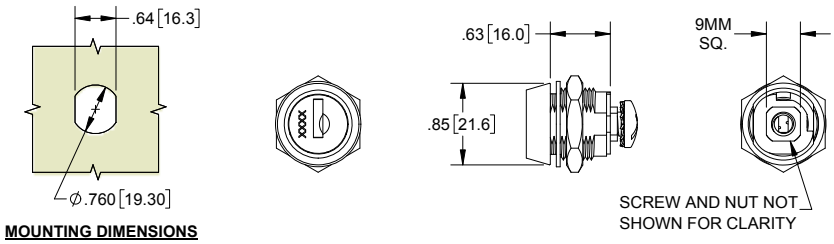

Cerrojo con Tapa

No. de Parte	Material	Acabado	
		Seguro	Carcasa
K03PCP09	zinc fundido	natural	cromo



- la tapa es de 304SS con acabado pulido en barril
- incluye leva

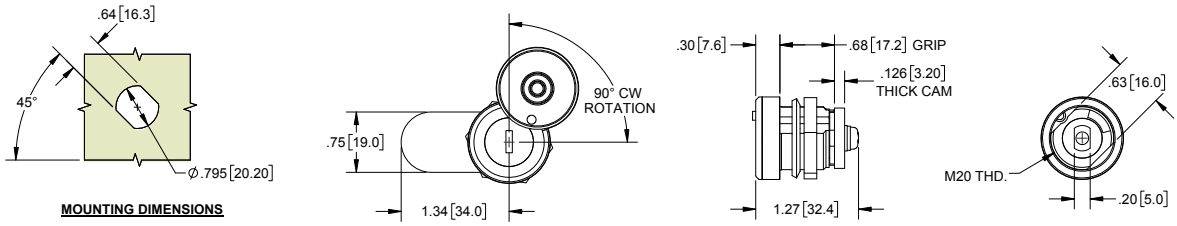

Cerrojo de Leva con Ranura



Numero de Parte	Longitud	Acabado	Montaje de Cuerpo	Rotación	Estilo de Leva	Sujeción de Leva	Disponibilidad
K09ICP---001	5/8 [16]	cromo	tuerca hex	90° CW	cualquiera, ver pgs. 370-371	atornillada	en almacén

- **NOTA:** no incluye leva
- contacte a un representante de ventas para opciones de personalización
- material: zinc fundido

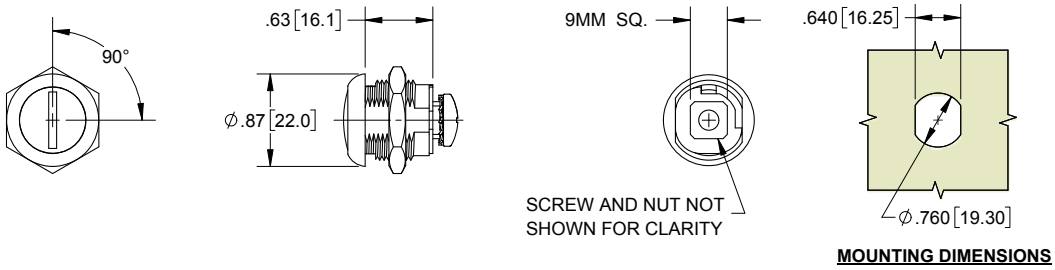

MOUNTING DIMENSIONS

Cerrojo de Leva Estilo Bellcore



Numero de Parte	Longitud L	Acabado	Montaje de Cuerpo	Rotación	Estilo de Leva	Sujeción de Leva	Disponibilidad
K40ICP01	5/8 [16]	electro-acabado negro	tuerca hex	90°	para estilos adicionales de levas ver paginas 370-371	atornillada	stock

- material: zinc fundido
- incluye leva de gancho

Llave Hexagonal



No. de Parte	**392-K**

- disponible por separado

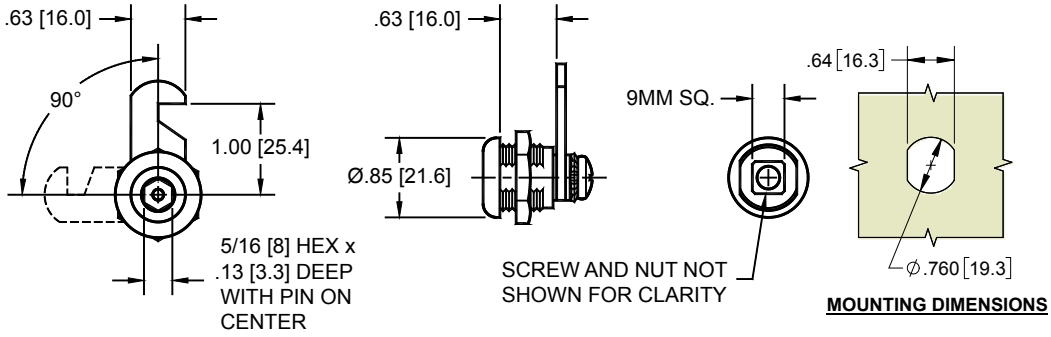

MOUNTING DIMENSIONS

Cerrojos Tipo Mariposa de Leva

Numero de Parte	Longitud	Acabado	Montaje de Cuerpo	Rotación	Estilo de Leva	Sujeción de Leva	Disponibilidad
K10ICP---001	5/8 [16]	cromo	tuerca hex	90°	cualquiera, ver pgs. 370-371	atornillada	en almacén
K10OCP---001	7/8 [22]	cromo	tuerca hex	90°	cualquiera, ver pgs. 370-371	atornillada	en almacén
K10TCP---001	1-1/8 [29]	cromo	tuerca hex	90°	cualquiera, ver pgs. 370-371	atornillada	en almacén



- **NOTA:** no incluye leva
- contacte a un representante de ventas para opciones de personalización
- material: zinc fundido

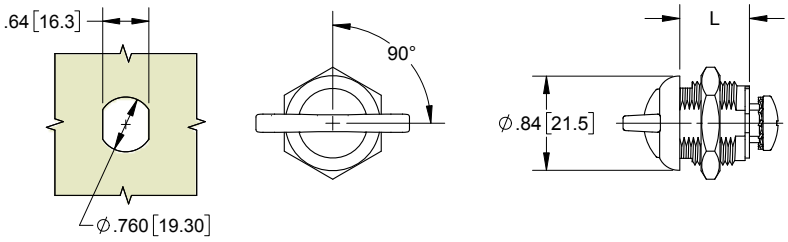

MOUNTING DIMENSIONS

Cerrojos Tipo Mariposa de Leva

Numero de Parte	Longitud L	Acabado	Montaje de Cuerpo	Rotación	Estilo de Leva	Sujeción de Leva	Disponibilidad
K50ICP---001	5/8	cromo	tuerca hex	90°	cualquiera, ver pgs. 370-371	atornillada	en almacén
K50IBK---001	5/8	electro-acabado negro	tuerca hex	90°	cualquiera, ver pgs. 370-371	atornillada	en almacén



- **NOTA**: no incluye leva
- material: zinc fundido
- contacte a un representante de ventas para opciones de personalización

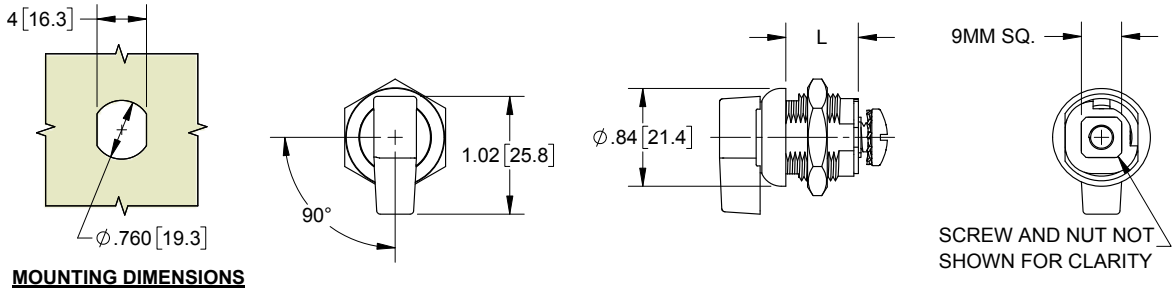

MOUNTING DIMENSIONS

Cerrojo de Leva Tipo Mariposa con Porta-candado

Numero de Parte	Longitud L	Acabado	Montaje de Cuerpo	Rotación	Estilo de Leva	Sujeción de Leva	Disponibilidad
K17LBK01	20mm	pulverizado negro	tuerca hex	90°	incluye leva, receptor sólo acepta levas de 8mm	atornillada	en almacén



- material: zinc fundido

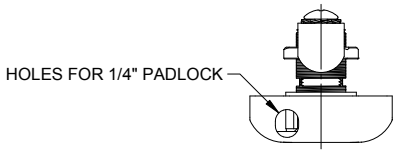

TOP VIEW

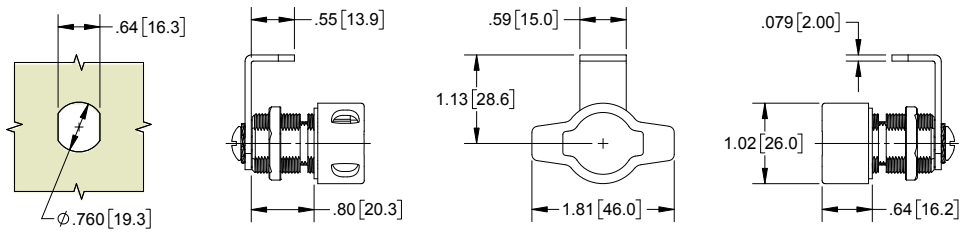

MOUNTING DIMENSIONS **LEFT SIDE VIEW** **FRONT VIEW** **RIGHT SIDE VIEW**

Cerrojos Tubulares Pequeños con Botón de Presión



Numero de Parte	Material	Acabado	Pin Tumblers	Longitud (Length)
K206CP01	zinc fundido	cromo	4 pins	10.0
K206CP02	zinc fundido	cromo	7 pins	12.0

- rotación de 360°
- utilizado en vitrinas o muestrarios

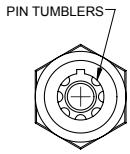

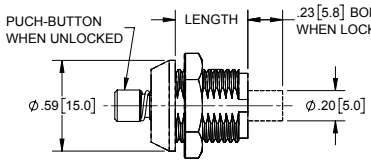

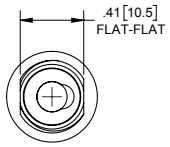

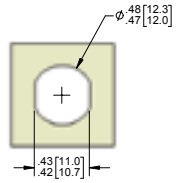

MOUNTING DIMENSIONS

Cerrojo Tubular de Latón



No. de Parte	Material	Acabado	Código de Llave
K03PCP04	latón	cromado	K1161

- incluye (2) llaves de acero niquelado
- tuerca de cuerpo y tuerca para sujetar leva son de acero con acabado zinc
- la llave solamente es removible en posición de bloqueo
- no incluye leva, ver pagina 365 para selección de levas

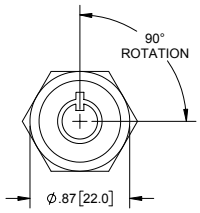

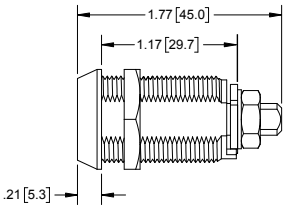

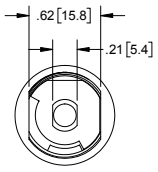

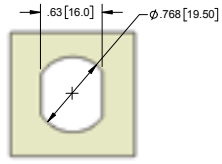

MOUNTING DIMENSIONS

Cerrojo Tubular



No. de Parte	Material	Acabado	Código de Llave
K03PCP05	latón	cromado	1127B

- incluye (2) llaves tubulares de acero niquelado
- tuerca de cuerpo y tuerca para sujetar leva son de acero con acabado zinc
- no incluye leva, ver pagina 365 para selección de levas

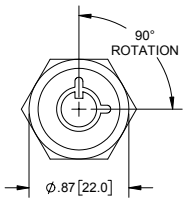

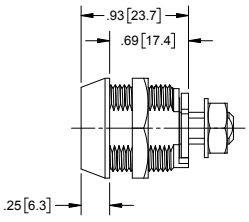

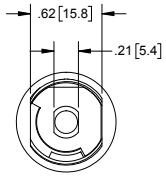

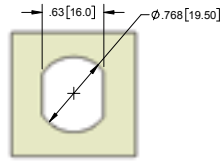

MOUNTING DIMENSIONS

Cerrojo Tubular



No. de Parte	Material	Acabado	Código de Llave
K03PCP06	latón	cromado	1127A

- incluye (2) llaves tubulares de acero niquelado
- tuerca de cuerpo y tuerca para sujetar leva son de acero con acabado zinc
- la llave solamente es removible en posición de bloqueo
- diseño de cuerpo corto para espacios limitados
- no incluye leva, ver pagina 365 para selección de levas

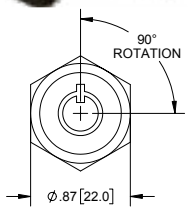

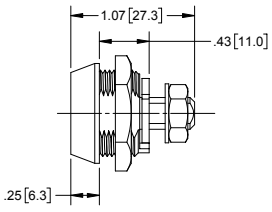

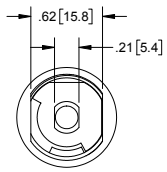

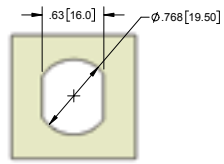

MOUNTING DIMENSIONS

Cerrojo de Leva

No. de Parte	Material	Acabado
K03PCP08	latón	cromado

- la llave solamente es removible en posición de bloqueo
- no incluye leva, ver pagina 365 para selección de levas



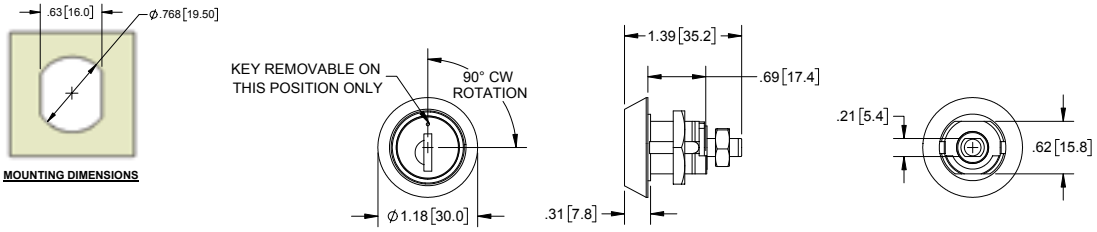

Levas

No. de Parte	Material	Acabado
K03-CAM01	acero	zinc
K03-CAM02	acero	zinc
K03-CAM03	acero	zinc
K03-CAM04	acero	zinc
K03-CAM05	acero	zinc
K03-CAM06	acero	zinc
K03-CAM07	acero	zinc



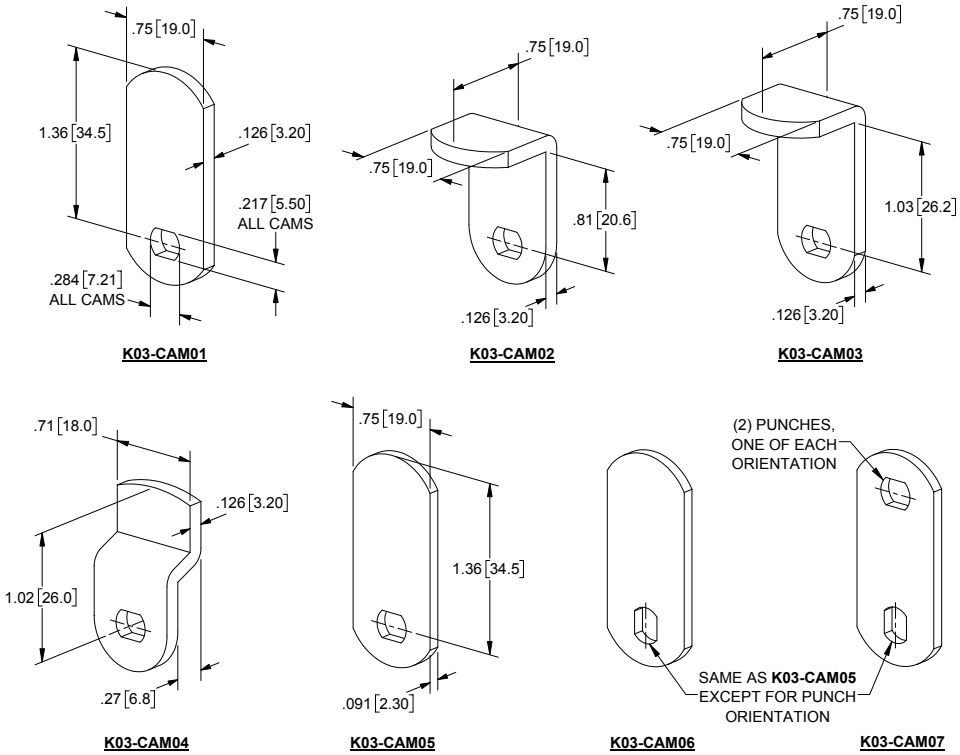

Cerrojos de Levas



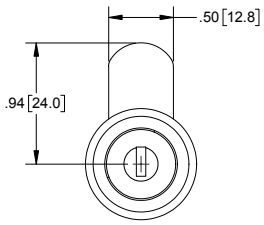

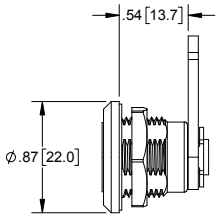

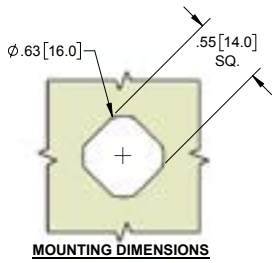

MOUNTING DIMENSIONS

No. de Parte	Material	Acabado
K201CP	zinc fundido	cromo
K201BK	zinc fundido	pulverizado negro

- código de llave 2233
- incluye leva

Cerrojo con Botón de Presión y Girar



No. de Parte	Material	Acabado
K05ICP50	zinc fundido	cromo

- incluye leva

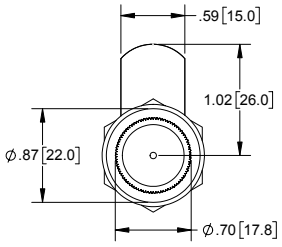

FRONT VIEW

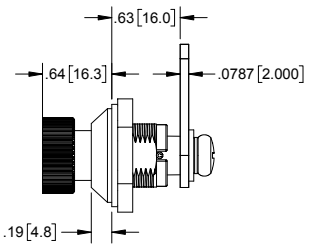

RIGHT SIDE VIEW

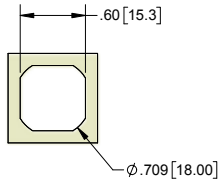

MOUNTING DIMENSIONS
PANEL THICKNESS
FOR .04[1.0] - .16[4.0]

Cerrojo de Leva con Manija Pequeña



No. de Parte	Material	Acabado
K21TNP01	zinc fundido	niquelado

- incluye leva

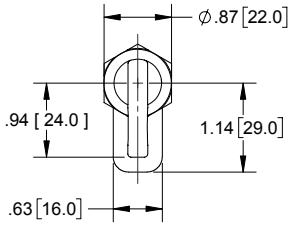

FRONT VIEW

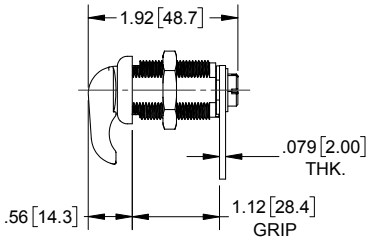

RIGHT SIDE VIEW

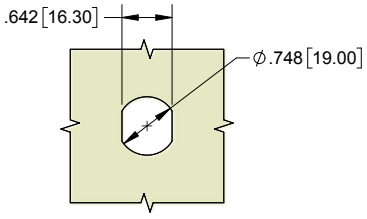

MOUNTING DIMENSIONS
FOR .04 [1.0] -.79 [20.0]
PANEL THICKNESS

Cerrojo con Llave Tipo Manija



No. de Parte	Material	Acabado
K03PCP10	zinc fundido	cromo

- manija/llave es de zinc fundido con acabado niquelado
- incluye leva
- la llave solamente es removible en posición de bloqueo
- ojo de cerradura oculto para mayor seguridad

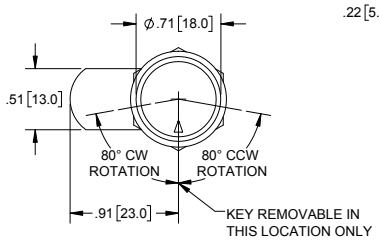

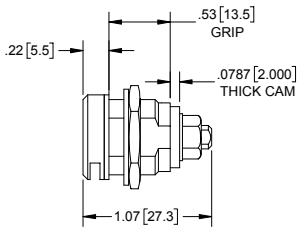

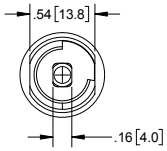

Cerrojo Cilíndrico con Porta-candado

Numero de Parte	Material	Acabado
5901	zinc fundido	latón laqueado
5902	zinc fundido	cromo
5903	zinc fundido	e-coat negro

- acepta candado con grillete de hasta 3/8"
- juego incluye:
  - cerrojo de cilindro
  - leva con desplace
  - tuerca de fijación de nylon
  - tuerca de cuerpo
  - arandela de cuerpo

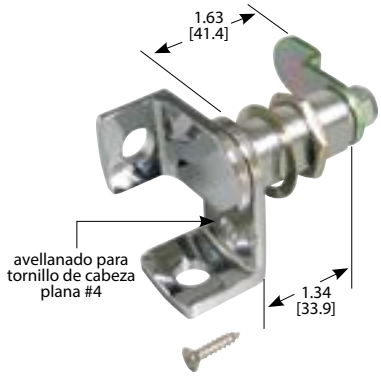

posición abierta

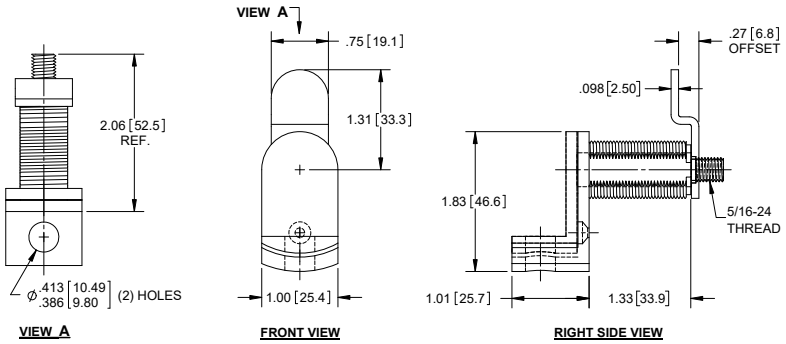



posición cerrada

Cerrojo con Porta-candado

No. de Parte	Material	Acabado
K04OCH50	zinc fundido	cromado

- acepta candado con grillete de hasta 1/4"
- incluye leva, tornillo de montaje M4, y tuerca



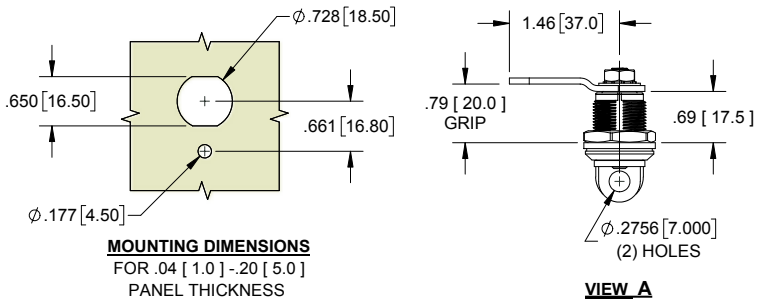

Pedidos Especiales de Cerrojos de Leva

Opciones para Cerrojos de Leva Personalizados
(aplica cantidad mínima de pedido)

Códigos de Acabado **(seleccione uno)**	☐ **BK** pintado negro	☐ **CP** cromo	☐ **SD** cabeza de acero inoxidable con guarda-polvo
	☐ **BL** cromo negro	☐ **EC** e-coated	☐ **SS** cabeza de acero inoxidable
	☐ **BP** latonado	☐ **NP** niquelado	☐ **ZP** zinc
Posición de Extracción de Llave:	☐ ambas posiciones	☐ posición abrieta solamente	☐ posición abrieta solamente
Herraje de Montaje:	☐ tuerca hex	☐ clip	☐ arandela dentada ☐ anillo de borde
Rotación **(ver pg. 369 para opciones)**	seleccione una letra entre A y Z _____		
Estilo y Tamaño de Leva	configuraciones de levas personalizadas disponible sobre pedido ver estilo y tamaño de levas en las paginas 370 - 371 _____		
Sujeción de Leva **(ver pg. 369)**	☐ atornillada	☐ remachada	
Otros Requerimientos	☐ cantidad de llaves _____	☐ código de llave(s) _____	

Información de Cerrojos

Definiciones Comunes de Herraje

Herraje de Montaje

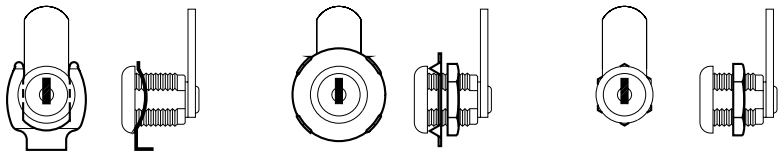

clip de resorte | tuerca hex y arandela dentada | tuerca hex ***sin*** arandela dentada

Sujeción de Leva

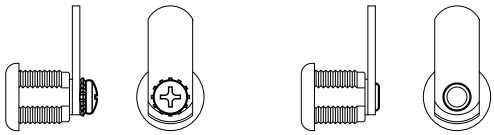

leva atornillada | leva remachada (fija)

Estilo de Leva

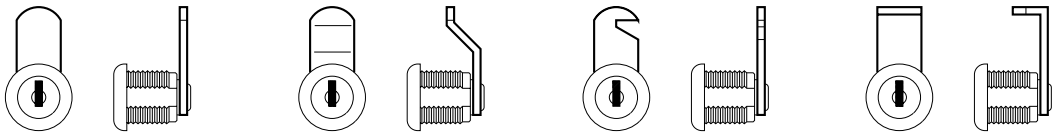

leva recta | leva con desplace | leva con gancho | leva con angulo de 90°

- combinaciones de estilos están disponible sobre pedido

Opciones de Rotación de Leva

Leva Estándar

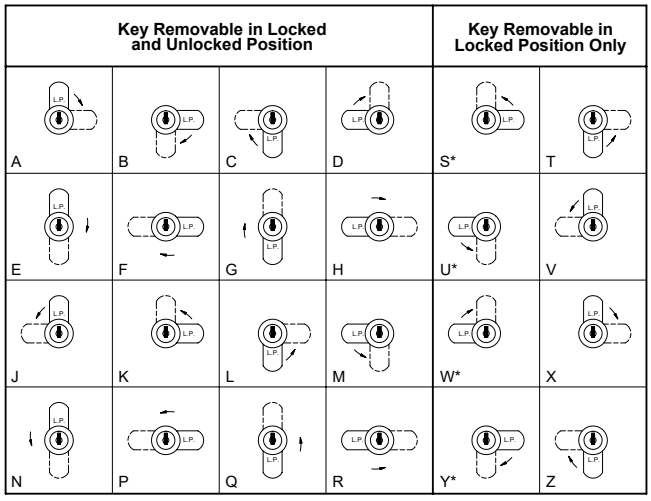

*These rotations are non-standard

Leva de Gancho

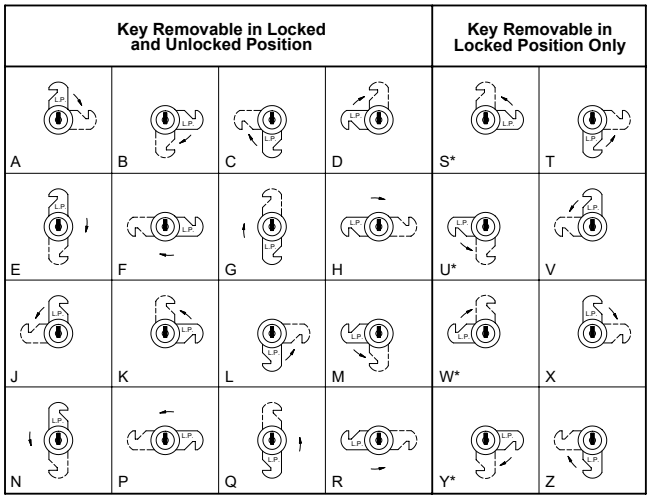

*These rotations are non-standard

- **NOTA:** ilustración asume que la llave es insertada con los dientes hacia arriba y las superficies planas del cierre están a los lados

Levas de 9mm Rectas y con Desplace

Vista Frontal

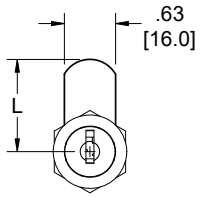

Leva Recta

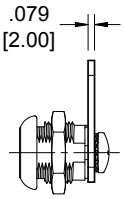

Desplace Hacia Dentro

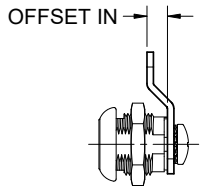

Desplace Hacia Afuera

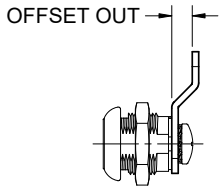

- acero, zinc
- puede tener perforación cuadrada o de estrella

Dimensión L	Recta	Dimensiones de Desplace				
		.063 [1.60]	.125 [3.18]	.188 [4.76]	.250 [6.35]	.375 [9.53]
.563 [14.30]	**KC100**	---	---	---	---	---
.625 [15.88]	**KC101**	---	---	---	---	---
.688 [17.48]	**KC102**	---	---	---	---	---
.750 [19.05]	**KC103***	---	---	---	---	---
.813 [20.65]	**KC104**	---	---	---	---	---
.875 [22.23]	**KC105***	**KC404**	**KC429**	**KC454**	**KC479***	---
.938 [23.83]	**KC106**	**KC405***	**KC430**	**KC455**	**KC480**	---
1.000 [25.40]	**KC107***	**KC406**	**KC431**	**KC456***	**KC481***	---
1.063 [27.00]	**KC108**	**KC407**	**KC432**	**KC457**	**KC482**	**KC147**
1.125 [28.58]	**KC109***	**KC408**	**KC433**	**KC458**	**KC483**	**KC148**
1.188 [30.18]	**KC110***	**KC409**	**KC434**	**KC459***	**KC484**	**KC149**
1.250 [31.75]	**KC111***	**KC410***	**KC435***	**KC460***	**KC485***	**KC150***
1.313 [33.35]	**KC112**	**KC411**	**KC436**	**KC461**	**KC486**	**KC151**
1.375 [34.93]	**KC113**	**KC412**	**KC437**	**KC462**	**KC487**	**KC152***
1.438 [36.53]	**KC114**	**KC413**	**KC438**	**KC463**	**KC488**	**KC153**
1.500 [38.10]	**KC115***	**KC414***	**KC439***	**KC464***	**KC489***	**KC154***
1.563 [39.70]	**KC116**	**KC415**	**KC440**	**KC465***	**KC490**	**KC155**
1.625 [41.28]	**KC117**	**KC416**	**KC441**	**KC466**	**KC491**	**KC156**
1.688 [42.88]	**KC118**	**KC417**	**KC442**	**KC467**	**KC492**	**KC157**
1.750 [44.45]	**KC119***	**KC418***	**KC443***	**KC468***	**KC493***	**KC158***
1.813 [46.05]	**KC120**	**KC419**	**KC444**	**KC469**	**KC494**	**KC159**
1.875 [47.63]	**KC121**	**KC420**	**KC445**	**KC470**	**KC495**	**KC160**
1.938 [49.23]	**KC122**	**KC421**	**KC446**	**KC471**	**KC496**	**KC161**
2.000 [50.80]	**KC123***	**KC422***	**KC447***	**KC472***	**KC497***	**KC162***
2.063 [52.40]	**KC124***	---	---	---	---	---
2.125 [53.98]	**KC125**	---	---	---	---	---
2.188 [55.58]	**KC126**	---	---	---	---	---
2.250 [57.15]	**KC127***	---	---	---	---	---
2.313 [58.75]	**KC128**	---	---	---	---	---
2.375 [60.33]	**KC129**	---	---	---	---	---
2.438 [61.93]	**KC130**	---	---	---	---	---
2.500 [63.50]	**KC131***	---	---	---	---	---

- * estas partes se encuentran disponibles en inventario

Levas Miscelánea

Numero de Parte	Material	Acabado
KC010*	acero	zinc



Leva con Desplace

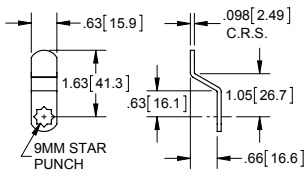

Numero de Parte	Material	Acabado
KC030	acero	zinc



Leva con Doblado

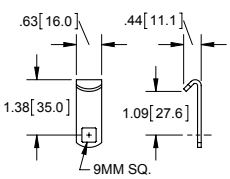

Numero de Parte	Material	Acabado
KC900	acero	zinc



Leva con Doblado

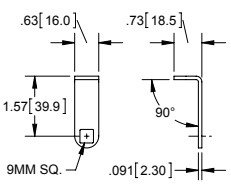

Numero de Parte	Material	Acabado
KC006*	.118 [3] acero	zinc



Leva Recta con Gancho

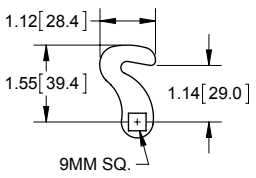

Levas de 9mm Rectas y con Desplace

Levas con Gancho Hacia La Derecha - Numero de Partes por Medida y Desplace

Dimensión H	Recta	Dimensiones de Desplace									
		.063 [1.60]		.125 [3.18]		.188 [4.76]		.250 [6.35]		.375 [9.53]	
		Hacia Adentro	Hacia Afuera	Hacia Adentro	Hacia Afuera	Hacia Adentro	Hacia Afuera	Hacia Adentro	Hacia Afuera	Hacia Adentro	Hacia Afuera
.625 [15.88]	KC201*	---	---	---	---	---	---	---	---	---	---
.688 [17.48]	KC202	KC601	KC801	---	---	---	---	---	---	---	---
.750 [19.05]	KC203	KC602	KC802	KC627	KC827	---	---	---	---	---	---
.813 [20.65]	KC204	KC603	KC803	KC628	KC828	KC653	KC853	KC678	KC878	---	---
.875 [22.23]	KC205	KC604	KC804	KC629	KC829	KC654	KC854	KC679	KC879	---	---
.938 [23.83]	KC206	KC605	KC805	KC630	KC830	KC655	KC855	KC680	KC880	---	---
1.000 [25.40]	KC207*	KC606	KC806	KC631	KC831*	KC656	KC856	KC681	KC881	KC246	KC346
1.063 [27.00]	KC208	KC607	KC807	KC632	KC832	KC657	KC857	KC682	KC882	KC247	KC347
1.125 [28.58]	KC209*	KC608	KC808	KC633	KC833	KC658	KC858	KC683	KC883	KC248	KC348
1.188 [30.18]	KC210	KC609	KC809	KC634	KC834	KC659	KC859	KC684	KC884	KC249	KC349
1.250 [31.75]	KC211*	KC610	KC810	KC635	KC835	KC660	KC860	KC685	KC885	KC250	KC350
1.313 [33.35]	KC212	KC611	KC811	KC636	KC836	KC661*	KC861*	KC686	KC886	KC251	KC351
1.375 [34.93]	KC213	KC612	KC812	KC637*	KC837	KC662	KC862	KC687	KC887	KC252	KC352
1.438 [36.53]	KC214	KC613	KC813	KC638	KC838	KC663	KC863	KC688	KC888	KC253	KC353
1.500 [38.10]	KC215*	KC614	KC814	KC639	KC839	KC664	KC864	KC689	KC889	KC254	KC354
1.563 [39.70]	KC216*	KC615	KC815	KC640	KC840	KC665	KC865	KC690	KC890	KC255	KC355
1.625 [41.28]	KC217	KC616	KC816	KC641	KC841	KC666	KC866	KC691	KC891	KC256	KC356
1.688 [42.88]	KC218	KC617	KC817	KC642	KC842	KC667	KC867	KC692	KC892	KC257	KC357
1.750 [44.45]	KC219	KC618	KC818	KC643	KC843	KC668	KC868	KC693	KC893	KC258	KC358

- * estas partes se encuentran disponibles en inventario
- levas rectas son reversibles

Levas con Gancho Hacia La Izquierda - Numero de Partes por Medida y Desplace

Dimensión H	Recta	Dimensiones de Desplace									
		.063 [1.60]		.125 [3.18]		.188 [4.76]		.250 [6.35]		.375 [9.53]	
		Hacia Adentro	Hacia Afuera	Hacia Adentro	Hacia Afuera	Hacia Adentro	Hacia Afuera	Hacia Adentro	Hacia Afuera	Hacia Adentro	Hacia Afuera
.625 [15.88]	KC301	---	---	---	---	---	---	---	---	---	---
.688 [17.48]	KC302	KC801	KC601	---	---	---	---	---	---	---	---
.750 [19.05]	KC303*	KC802	KC602	KC827	KC627	---	---	---	---	---	---
.813 [20.65]	KC304	KC803	KC603	KC828	KC628	KC853	KC653	KC878	KC678	---	---
.875 [22.23]	KC305	KC804	KC604	KC829	KC629	KC854	KC654	KC879	KC679	---	---
.938 [23.83]	KC306	KC805	KC605	KC830	KC630	KC855	KC655	KC880	KC680	---	---
1.000 [25.40]	KC307	KC806	KC606	KC831*	KC631	KC856	KC656	KC881	KC681	KC346	KC246
1.063 [27.00]	KC308	KC807	KC607	KC832	KC632	KC857	KC657	KC882	KC682	KC347	KC247
1.125 [28.58]	KC309	KC808	KC608	KC833	KC633	KC858	KC658	KC883	KC683	KC348	KC248
1.188 [30.18]	KC310	KC809	KC609	KC834	KC634	KC859	KC659	KC884	KC684	KC349	KC249
1.250 [31.75]	KC311	KC810	KC610	KC835	KC635	KC860	KC660	KC885	KC685	KC350	KC250
1.313 [33.35]	KC312	KC811	KC611	KC836	KC636	KC861*	KC661*	KC886	KC686	KC351	KC251
1.375 [34.93]	KC313	KC812	KC612	KC837	KC637*	KC862	KC662	KC887	KC687	KC352	KC252
1.438 [36.53]	KC314	KC813	KC613	KC838	KC638	KC863	KC663	KC888	KC688	KC353	KC253
1.500 [38.10]	KC315	KC814	KC614	KC839	KC639	KC864	KC664	KC889	KC689	KC354	KC254
1.563 [39.70]	KC316	KC815	KC615	KC840	KC640	KC865	KC665	KC890	KC690	KC355	KC255
1.625 [41.28]	KC317	KC816	KC616	KC841	KC641	KC866	KC666	KC891	KC691	KC356	KC256
1.688 [42.88]	KC318	KC817	KC617	KC842	KC642	KC867	KC667	KC892	KC692	KC357	KC257
1.750 [44.45]	KC319	KC818	KC618	KC843	KC643	KC868	KC668	KC893	KC693	KC358	KC258

- * estas partes se encuentran disponibles en inventario
- levas rectas son reversibles

Vista Frontal
gancho hacia izquierda

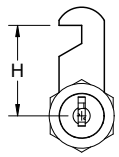

Vista Frontal
gancho hacia derecha

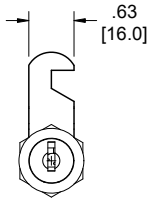

Leva Recta

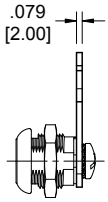

Leva con Desplace
hacia adentro

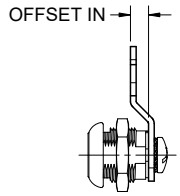

Leva con Desplace
hacia afuera

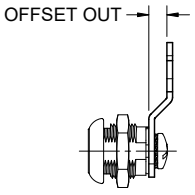

- acero, zinc
- puede tener perforación cuadrada o de estrella

Cubierta Anti-Polvo de Zinc Fundido



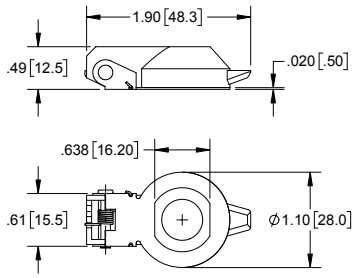

Numero de Parte	Acabado
K220	cromo

- protege el cerrojo contra suciedad y agua
- tapa tiene resorte para mantenerse cerrada
- acero inoxidable estampado y construcción de zinc fundido

Cubierta Anti-polvo de Plástico



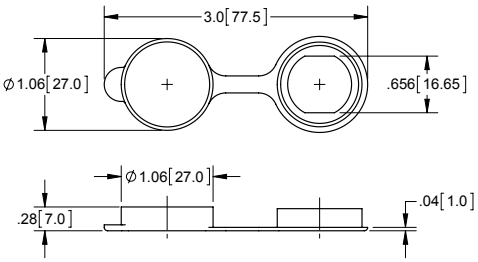

Numero de Parte	Acabado
K221	negro

- termo-plástico duradero

Empaque de Neopreno



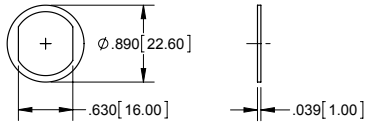

Numero de Parte	Acabado
K04G	negro

Jalador de Dedo



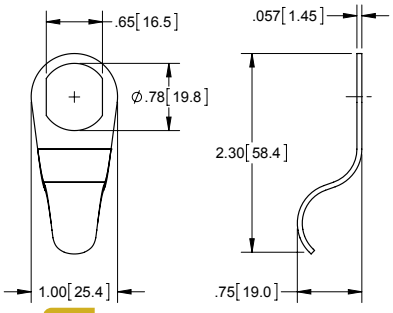

Numero de Parte	Material	Acabado
KH34SS	304SS	desbastado

Base Plástica para Cerrojos de Leva UV



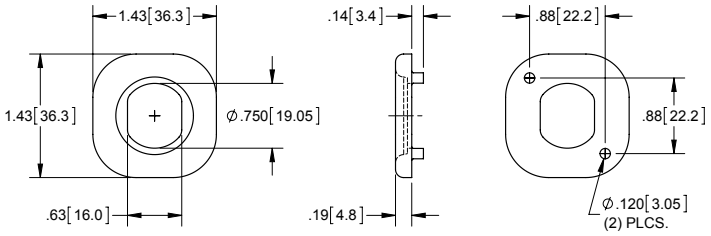

Numero de Parte	Material	Acabado
KH36PW	policarbonato y UV estable	blanco polar
KH36NW	policarbonato y UV estable	blanco nuevo

Jalador de Dedo de Plástico UV



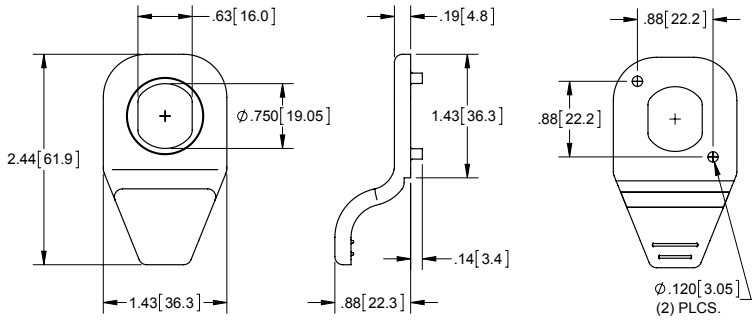

Numero de Parte	Material	Acabado
KH35PW	policarbonato y UV estable	blanco polar
KH35NW	policarbonato y UV estable	blanco nuevo

Anillo de Borde

Numero de Parte	Material	Diámetro Externo	Altura	Acabado
KH02NP	acero	1.13 [28.6]	.087 [2.21]	niquelado
KH02CP	acero	1.13 [28.6]	.087 [2.21]	cromado
KH02BP	acero	1.13 [28.6]	.087 [2.21]	latonado
KH02SS	304SS	1.13 [28.6]	.087 [2.21]	desbastado y pulido

- se adapta detrás de la cabeza de un cerrojo estándar con diámetro de 3/4 [19]



Clip de Montaje

Numero de Parte	Material	Acabado
KH20	acero	niquelado

- sostiene el cerrojo en su lugar en vez de usar una tuerca de cuerpo hexagonal para una instalación mas silenciosa
- para cerrojos de leva estándar



Arandela

Numero de Parte	Material	Diámetro Externo	Espesor	Acabado
KH04	acero	1.05 [26.6]	.031 [.79]	zinc

- para uso con cerrojo estándar con diámetro de 3/4 [19] y dos superficies planas



Clip de Montaje

Numero de Parte	Material	Acabado
KH23	acero	zinc

- sostiene el cerrojo en su lugar en vez de usar una tuerca de cuerpo hexagonal para una instalación mas silenciosa
- para cerojos de leva estándar
- bajo perfil



Arandela con 4 dientes de Acero Inoxidable

Numero de Parte	Material	Diámetro Externo	Espesor	Acabado
KH31SS	304SS	1.00 [25.4]	.051 [1.19]	natural

- para uso con cerrojo estándar con diámetro de 3/4[19] y dos superficies planas
- recomendado para aplicaciones en madera



Arandela de Retención de 90° Reversible

Numero de Parte	Acabado
KH40	zinc

- se instala para uso diestro y siniestro



Arandela con 4 dientes de Acero

Numero de Parte	Material	Diámetro Externo	Espesor	Acabado
KH32	acero	1.31 [33.3]	.03 [.79]	zinc claro

- para uso con cerrojo estándar con diámetro de 3/4[19] y dos superficies planas
- recomendado para aplicaciones en madera



Arandela de Retención de 180° Reversible

Numero de Parte	Acabado
KH42	zinc

- reversible para uso diestro y siniestro



Tuercas de Cuerpo

Numero de Parte	Tamaño de Llave	Espesor	Acabado
KH10	.88 [22.2]	.172 [4.37]	niquelado
KH11	1.00 [25.4]	.359 [9.13]	niquelado
KH12	.88 [22.2]	.141 [3.57]	zinc

- material: zinc fundido
- para uso con cerrojos estándar con diámetro de 3/4 [19]
- roscado de 3/4" - 24



Tornillo de Montaje

Numero de Parte	Acabado
KH50	zinc

- para cerrojos con levas que tienen que ser atornilladas
- roscado 1/4-20 UNC
- longitud de .23 [6.0]
- cabeza Phillips



Sujetadores de Puertas



las dimensiones de la pieza hembra son generalmente igual a la pieza macho.

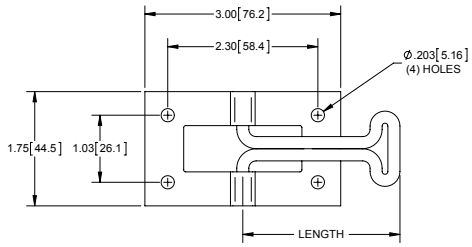

Numero de Parte	Longitud	Material	Acabado
601SS03	2.5 [64]	304SS	electropulido
601	4 [102]	acero	zinc
601SS	4 [102]	304SS	electropulido
609ZN	6 [152]	acero	zinc
609SS	6 [152]	304SS	electropulido

- incluye pieza hembra

Sujetador de Puerta de 45°



las dimensiones de la pieza hembra son generalmente igual a la pieza macho.

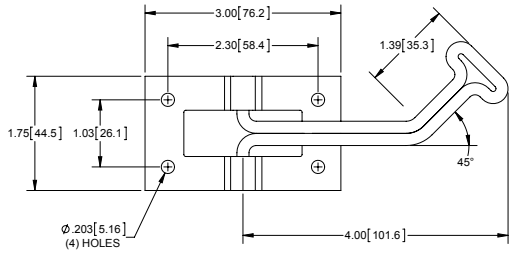

Numero de Parte	Longitud	Material	Acabado
60202	4 [102]	acero	zinc

- incluye pieza hembra

Sujetadores de Puerta de 90°



las dimensiones de la pieza hembra son generalmente igual a la pieza macho.

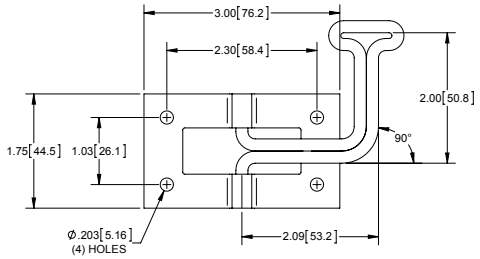

Numero de Parte	Longitud	Material	Acabado
602	2 [51]	acero	zinc
602SS	2 [51]	304SS	electropulido

- incluye pieza hembra

Sujetadores de Puerta con Resorte y Pieza Hembra con Función de Detención



NOTA: las dimensiones son igual a las dimensiones de la parte no. **601SS** de arriba.

las dimensiones de la pieza hembra son generalmente igual a la pieza macho.



función de detención



Base Plástica
no. de parte **P1016**

Numero de Parte	Longitud	Material	Acabado
603SS	4 [102]	304SS	electropulido

- incluye pieza hembra con función de detención
- función de detención ayuda a retener el sujetador en el receptor y solamente puede ser liberado manualmente

Base Plástica

No. de Parte	Descripción
P1016	base plástica para ambas partes

Sujetadores de Puerta con Resorte

Numero de Parte	Longitud	Material	Acabado
60101*	4 [102]	acero	zinc
601SS01	4 [102]	304SS	electropulido
603SS01	4 [102]	304SS incluye pieza hembra con función de detención	electropulido
603SS02	6 [152]	304SS incluye pieza hembra con función de detención	electropulido

- incluye pieza hembra
- pieza hembra con función de detención disponible por separado bajo numero de parte **603SS03;** ver vista cercana en la pg. 374
- el sujetador incluye resorte que ayuda a prevenir vibración
- * parte **no** se encuentra disponible en inventario

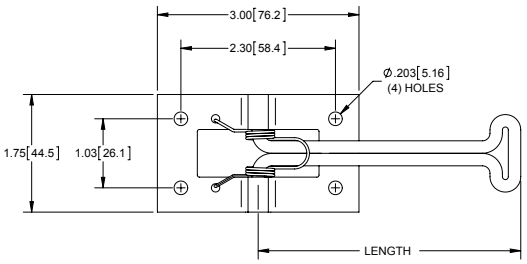



las dimensiones de la pieza hembra son generalmente igual a la pieza macho.

Sujetador de Puerta de 45° con Resorte

Numero de Parte	Longitud	Material	Acabado	Descripción
60202SS01	4 [102]	304SS	electropulido	mano derecha
NUEVO **60202SS05**	4 [102]	304SS	electropulido	mano izquierda

- incluye pieza hembra
- el sujetador incluye resorte que ayuda a prevenir vibración

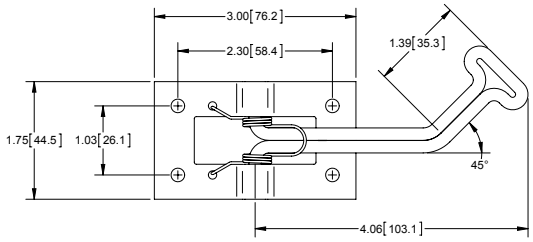



las dimensiones de la pieza hembra son generalmente igual a la pieza macho.

Sujetadores de Puerta de 90° con Resorte

Numero de Parte	Longitud	Material	Acabado
60201*	2 [51]	acero	zinc
602SS01	2 [51]	304SS	electropulido

- incluye pieza hembra
- el sujetador incluye resorte que ayuda a prevenir vibración
- * parte **no** se encuentra disponible en inventario

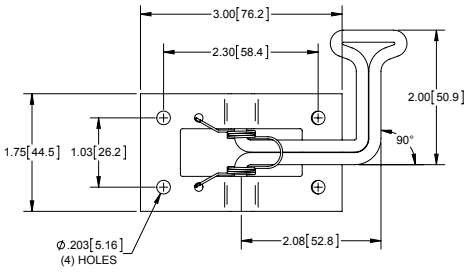



las dimensiones de la pieza hembra son generalmente igual a la pieza macho.

Sujetador de Puerta de Equipaje

Numero de Parte	Descripción	Acabado
625	aldaba de zinc fundido	pintura plateada
	base de 304SS	natural

- con resorte de acero inoxidable
- el resorte ayuda a prevenir vibración

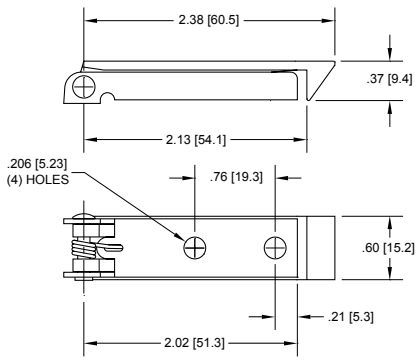



Sujetadores de Puerta de Dos Partes de Aluminio



parte mostrada **620-01**

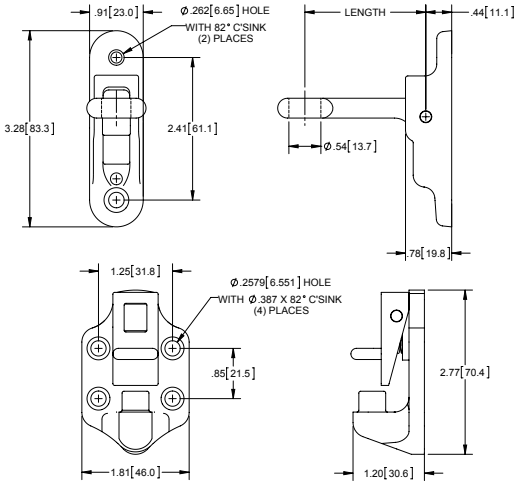



NOTA: serie 622 tiene un resorte sujetador para prevenir el movimiento de la palanca

Juego sin Resorte

Numero de Parte	Longitud	Acabado
620	2.00 [50.8]	desbastado
620-01	4.00 [101.6]	desbastado
620-03	6.00 [152.4]	desbastado
620-07	10.00 [254.0]	desbastado
620BK	2.00 [50.8]	e-coat negro
620BK-01	4.00 [101.6]	e-coat negro
620BK-03	6.00 [152.4]	e-coat negro
620BK-07	10.00 [254.0]	e-coat negro

- juego de (2) partes embolsadas y selladas
- pernos de acero inoxidable serie 300

Juego con Resorte

Numero de Parte	Longitud	Acabado
622	2.00 [50.8]	desbastado
622-01	4.00 [101.6]	desbastado
622-03	6.00 [152.4]	desbastado
622-07	10.00 [254.0]	desbastado

Sujetadores de Puerta de Tres Partes de Aluminio



parte mostrada **621-01**

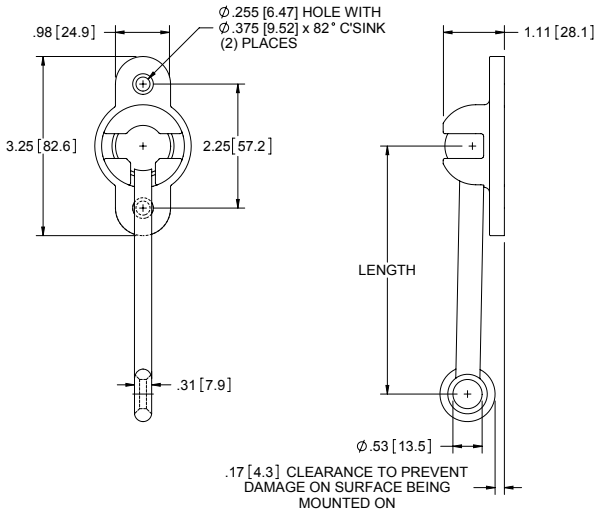

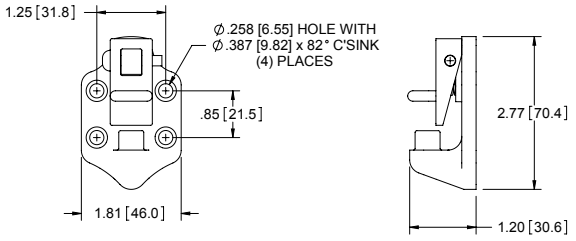

Numero de Parte	Longitud	Acabado
621	2.00 [50.8]	e-coat negro
621P	2.00 [50.8]	desbastado
621-01	4.50 [114.3]	e-coat negro
621P-01	4.50 [114.3]	desbastado
621-03	6.00 [152.4]	e-coat negro
621P-03	6.00 [152.4]	desbastado
621-07	10.00 [254.0]	e-coat negro
621P-07	10.00 [254.0]	desbastado

- juego de (3) partes embolsadas y selladas
- pernos de acero inoxidable serie 300

UV Sujetadores de Plástico

Detalles
▸ hechos de plástico flexible y resistente a rayos UV y alto impacto
▸ no daña superficie cuando se monta

Sujetadores de Puerta 3.50 [88.9]

No. de Parte	Longitud	Color
624BK	3.50 [88.9]	negro
624G	3.50 [88.9]	gris
624PW	3.50 [88.9]	blanco puro

Sujetadores de Puerta 5.50 [139.7]

No. de Parte	Longitud	Color
626BK	5.50 [139.7]	negro
626G	5.50 [139.7]	gris
626PW	5.50 [139.7]	blanco puro

Sujetadores de Puerta 7.50 [190.5]

No. de Parte	Longitud	Color
628BK	7.50 [190.5]	negro
628G	7.50 [190.5]	gris
628PW	7.50 [190.5]	blanco puro

Sujetadores de Puerta 9.50 [241.3]

No. de Parte	Longitud	Color
630BK	9.50 [241.3]	negro
630G	9.50 [241.3]	gris
630W	9.50 [241.3]	blanco

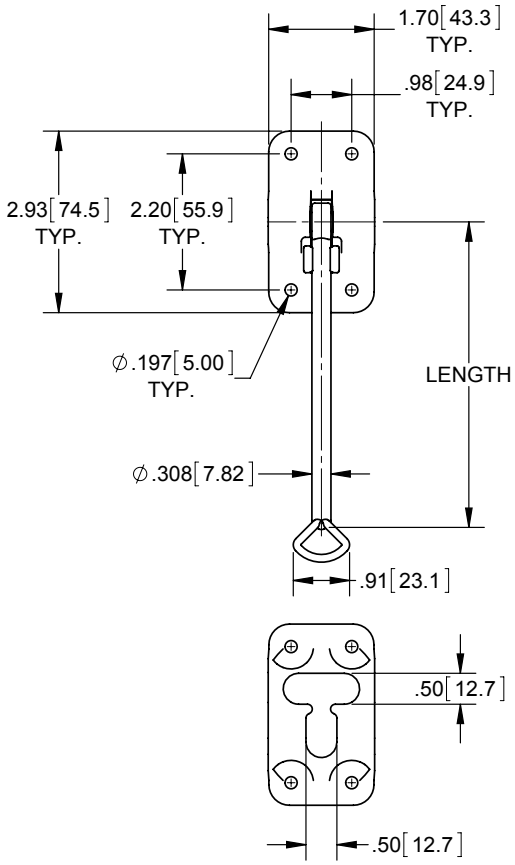



Sujetador de Puerta - Parte Macho & Hembra

No. de Parte	Dim A	Dim B	Dim C	Material de Parte Macho	Material de Parte Hembra	Descripción
639	2.3 [59]	2.6 [65]	2.04 [51.8]	plástico negro	hule negro con inserto de acero	parte macho larga
NUEVO **639-01**	1.4 [35]	1.6 [40]	1.06 [27.0]			parte macho corta

- ▸ para aumentar capacidad de retención, ajuste el tornillo de montaje
- ▸ no incluye tornillo

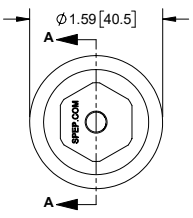

TOP VIEW

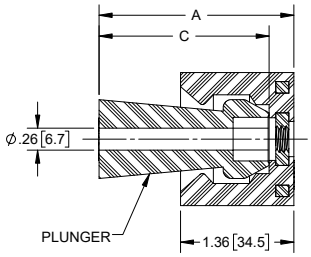

SECTION A-A
ALL THE WAY IN

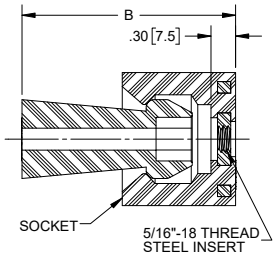

SECTION A-A
JUST IN



639



NUEVO 639-01

Sujetadores de Puerta - Hembra



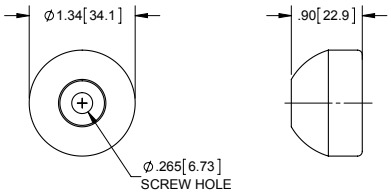

No. de Parte	Descripción	Acabado
600	receptor de nylon	blanco
600BK	receptor de nylon	negro

- para aumentar capacidad de retención, ajuste el tornillo de montaje
- no incluye tornillo

Sujetadores de Puerta - Macho



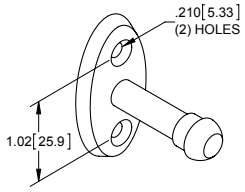



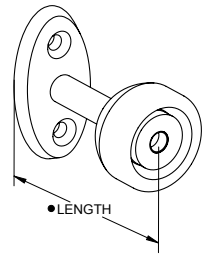

No. de Parte	Descripción	Acabado
604ZN	1.5 [38.1] acero	zinc
604SS	1.5 [38.1] 304SS	pulido
605ZN	2.5 [63.5] acero	zinc
605SS	2.5 [63.5] 304SS	pulido
606ZN	3.5 [88.9] acero	zinc
606SS	3.5 [88.9] 304SS	pulido
607ZN	4.5 [114.3] acero	zinc
607SS	4.5 [114.3] 304SS	pulido

- sujetador macho y hembra disponible por separado
- longitud determinada de acuerdo a montaje

Sujetador de Puerta con Desplace de 30°



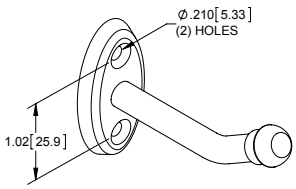

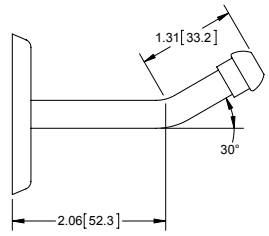

No. de Parte	Descripción	Acabado
611SS	3.5 [88.9] 304SS con angulo de 30°	pulido

- longitud determinada de acuerdo a montaje

Sujetadores de Puerta



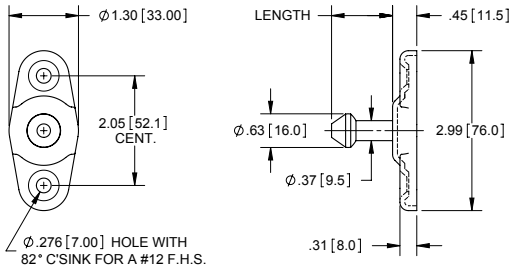

Sujetadores de Puerta - Parte Macho

Numero de Parte	Descripción	Longitud	Acabado
613ZN	1-5/8" acero	1.14 [29.0]	zinc
614ZN	2-1/8" acero	1.65 [41.9]	zinc
615ZN	2-5/8" acero	2.24 [56.9]	zinc
616ZN	3-1/8" acero	2.72 [69.1]	zinc



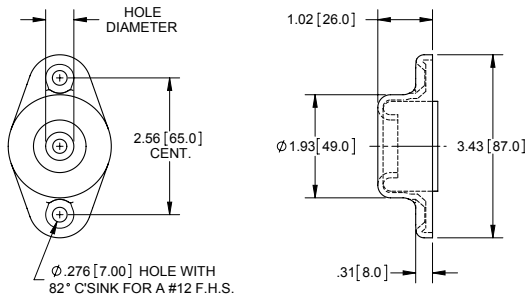

Sujetador de Puerta - Parte Hembra

No. de Parte	Descripción	Longitud	Acabado
619	receptor de ajuste apretado	.528 [13.41]	zinc

Información de Anillos de Amarre

Capacidades de carga se basan en pruebas bajo condiciones controladas de laboratorio a temperatura ambiental y cuando el producto es nuevo. Condiciones inusuales tales como altas y bajas temperaturas extremas, exposición a sustancias químicas, constante exposición al agua salada, etc. deben ser consideradas en la selección y puede requerir una reducción de Limite de Carga de Trabajo. Es responsabilidad del cliente determinar la idoneidad de un producto para cualquier uso en particular con la información que se proporciona.

Limite de Carga de Trabajo *(Working Load Limit, WLL*) es la carga máxima que nunca debe ser aplicada a un producto. Se recomienda que el límite de carga de trabajo no debe exceder 1/3 de la capacidad de la Carga de Rotura. Nunca se debe exceder el Límite de Carga de Trabajo.

Carga de Rotura *(Breaking Load Capacity, UBS)*, también conocido como ***Breaking Strength Capacity*** o ***Rated Load Capacity***, es la carga máxima que puede soportar un ensamble completo antes de fallar en una prueba de laboratorio cuando el producto es nuevo. No use la Carga de Rotura como un criterio para fines de servicio o diseño. Refiérase a Limite de Carga de Trabajo.

Para una adecuada protección, los componentes que se usaran con el producto deben ser de igual o de mayor fuerza. Evite la carga lateral. La carga debe aplicarse uniformemente con la fuerza en linea recta a la base.

Anillo de Amarre - Forjado

Numero de Parte	Descripción	Acabado	WLL (lbs.)	UBS (lbs.)
866	acero forjado	natural	4,000	12,000
866ZN	acero forjado	zinc	4,000	12,000

- parte se entrega desensamblada en una bolsa de plástico sellada

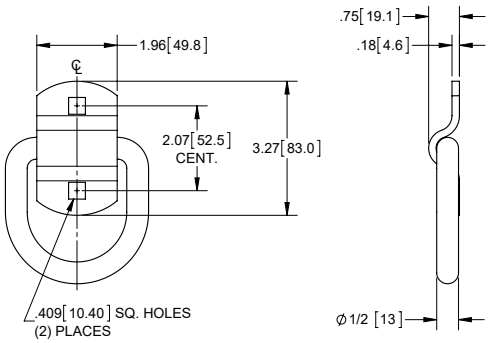



Anillos de Amarre - Forjados

Numero de Parte	A	B	C	D	E	F	G	Material	Acabado	WLL (lbs.)	UBS (lbs.)
866-10	1.3 [34]	1.8 [46]	3.5 [89]	3.4 [86]	.95 [24]	.30 [8]	1/2 [13]	acero forjado	natural	4,000	12,000
867	1.6 [41]	2.5 [63]	4.3 [110]	4.3 [110]	1.15 [29]	.37 [9.5]	5/8 [16]			6,000	19,000
868	1.8 [46]	2.5 [63]	4.5 [114]	4.5 [114]	1.26 [32]	.37 [9.5]	3/4 [19]			9,000	26,500
869	1.97 [50.0]	2.5 [63]	5.0 [127]	5.0 [127]	1.46 [37]	.37 [9.5]	1 [25]			15,600	47,000
870	1.97 [50.0]	2.5 [63]	6.0 [151]	5.0 [127]	1.46 [37]	.37 [9.5]	1 [25]			15,600	46,800

- partes se entregan desensambladas en una bolsa de plástico sellada



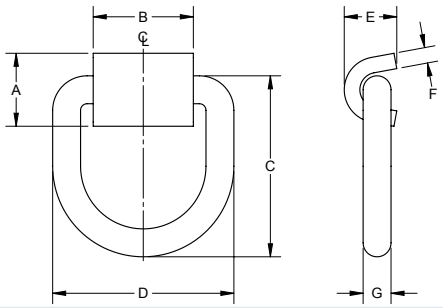

Anillo de Amarre de Acero Inoxidable

Numero de Parte	Material	Acabado	WLL (lbs.)	UBS (lbs.)
864SS	acero inoxidable	natural	1,700	5,100

- parte se entrega desensamblada en una bolsa de plástico sellada

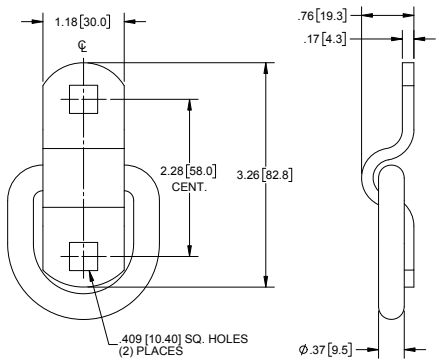



Argollas de Amarre



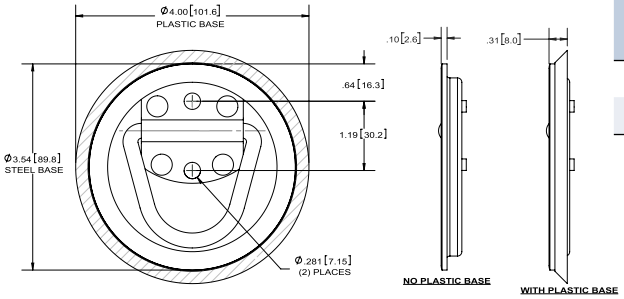

Numero de Parte	Material	Acabado	Base de Plástico	WLL (lbs.)	UBS (lbs.)
858	acero	zinc	si	400	1,200
858-01	acero	zinc	no	400	1,200

- parte no. **858-01** no incluye base de plástico negra
- argolla de acero de Ø.250 [6.35]
- base y sujetador del argolla "D" tienen espesor de .063 [1.60]

Argolla de Amarre



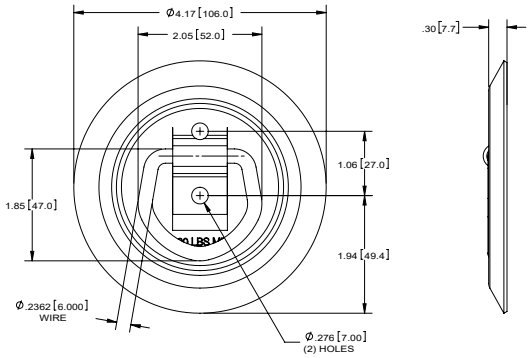

Numero de Parte	Material	Acabado	WLL (lbs.)	UBS (lbs.)
863ZN	acero	zinc	400	1,200

- espesor de base .059 [1.50]

Argolla de Amarre



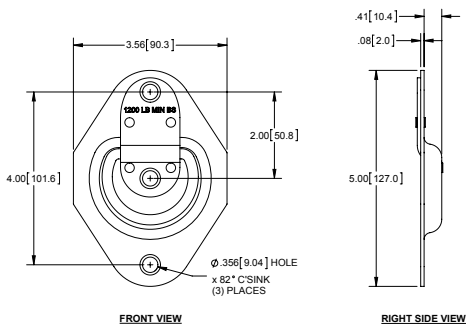

Numero de Parte	Material	Acabado	WLL (lbs.)	UBS (lbs.)
856	acero	zinc	400	1,200

- anillo de Ø.236 [6.00]
- espesor de base y sujetador de argolla .079 [2.00]

Argolla de Amarre



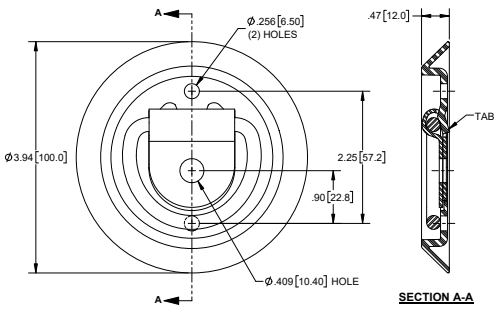

Numero de Parte	Material	Acabado	WLL (lbs.)	UBS (lbs.)
858-05	acero	zinc	400	1,200

- base de plástico negra
- La pestaña en la base plástica proporciona un ajuste cómodo y evita el traqueteo de la argolla y la mantiene en su lugar en cualquier posición
- argolla de acero de Ø.236[6.00]
- espesor de argolla "D" .059[1.50]

Argolla de Amarre



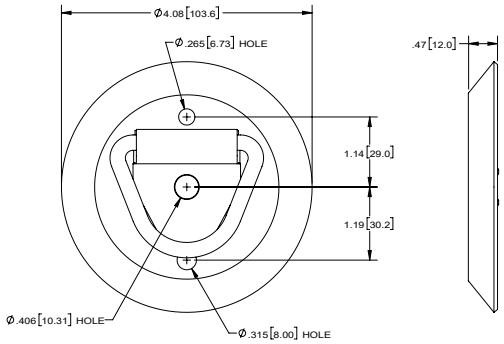

Numero de Parte	Material	Acabado	WLL (lbs.)	UBS (lbs.)
857	acero/plástico	zinc	600	1,800

- base de plástico negra
- argolla de acero de Ø.250 [6.35]
- sujetador del argolla "D" tiene espesor de .059 [1.50]

Argolla de Amarre

Numero de Parte	Material	Acabado	WLL (lbs.)	UBS (lbs.)
891ZN	acero	zinc	650	2,000
891SS	304SS	natural	650	2,000
891M	acero	natural	650	2,000

- argolla de Ø.433 [11.00]
- espesor de base .126 [3.20]

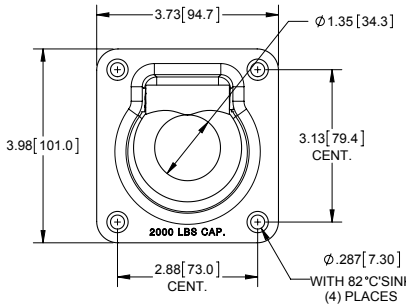

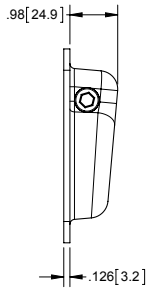



Argolla de Amarre

Numero de Parte	Material	Acabado	Orificio	WLL (lbs.)	UBS (lbs.)
890ZN	acero	zinc	Ø.406 [10.31]	2,000	6,000
890ZN-01	acero	zinc	.391 [9.93] sq.	2,000	6,000
890SS-01	304SS	pasivado	.391 [9.93] sq.	2,000	6,000

- argolla de Ø.438 [11.13]
- espesor de base .118 [3.00]
- carga de rotura de 6,000 lb

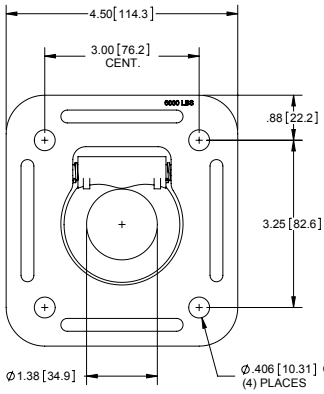

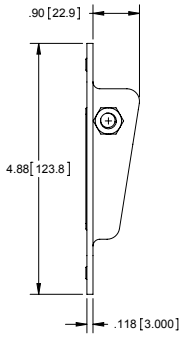



orificios redondos
no. de parte **890ZN**



orificios cuadrados
no. de parte **890ZN-01**

Placa de Soporte Posterior

No. de Parte 890BP

soporte posterior para:
890ZN & **890ZN-01**



- material: acero
- acabado: zinc
- dimensiones:
  6.50 [165.1] cuadrado x .098 [2.50] espesor

Argolla de Amarre

Numero de Parte	Material	Acabado	WLL (lbs.)	UBS (lbs.)
895	acero	zinc	2,000	6,000
895SS	304SS	electropulido	2,000	6,000
895M*	acero	natural (solamente base)	2,000	6,000
895M-01*	acero	natural	2,000	6,000

- espesor de argolla de .250 [6.35]
- espesor de base .125 [3.18]
- * no. de partes **895M** & **895M-01** no tienen orificios de montaje

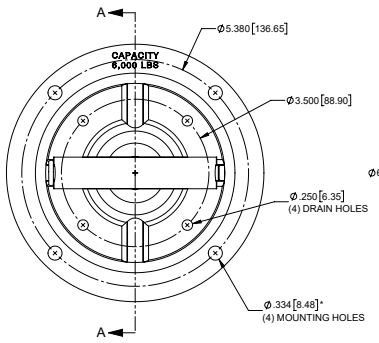

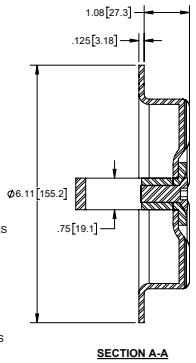



PAT.

Argolla de Amarre

Numero de Parte	Material	Acabado	WLL (lbs.)	UBS (lbs.)
898	acero	zinc	1,250	3,750

- argollas forjadas de Ø.400 [10.16]
- espesor de base .120 [3.05]

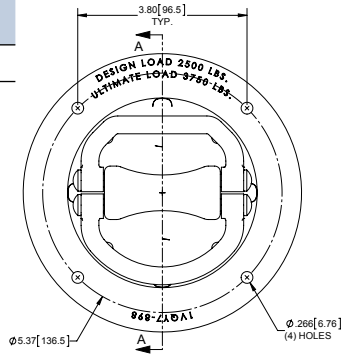

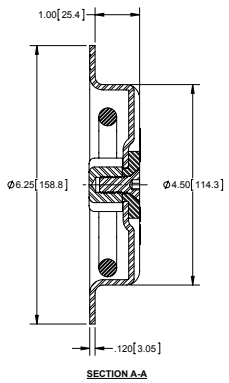



patentado

Asa de Amarre



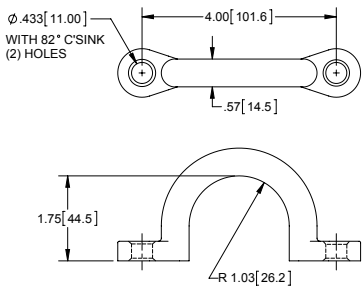

Numero de Parte	Material	Acabado	WLL (lbs.)	UBS (lbs.)
880	fundición de aluminio	desbastado	500	1,500
880-01	fundición de aluminio	pulido	500	1,500

Asa de Amarre con Ranura Ancha



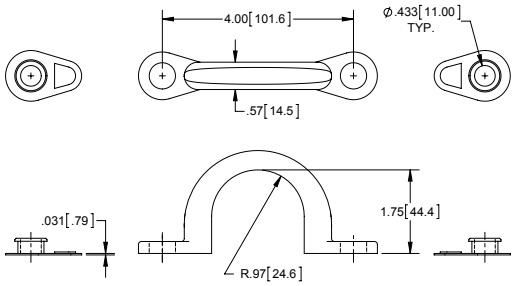

Numero de Parte	Material	Acabado	WLL (lbs.)	UBS (lbs.)
880SS-02	304SS	desbastado	3,500	10,500
880SS*	304SS	desbastado	3,500	10,500

- parte numero **880SS-02** incluye dos empaques de hule
- *parte numero **880SS** no incluye empaques

Anillo de Amarre de Dos Partes



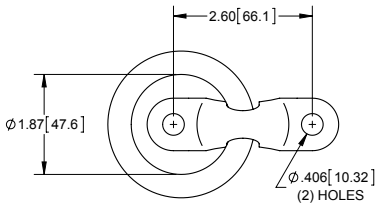

Numero de Parte	Material	Acabado	WLL (lbs.)	UBS (lbs.)
885-01	aluminio	pulido	350	1,100

- anillo de Ø.438 [11.13]

Anillos "D"



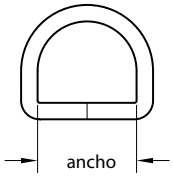

Numero de Parte	Diámetro de Alambre	Ancho	Material	Acabado
D127	.236 [6.00]	1.50 [38.1]	acero	níquel
D200	.236 [6.00]	2.17 [55.1]	acero	níquel
D200SS	.236 [6.00]	2.13 [54.1]	304SS	electropulido

Anillos de Amarre

Numero de Parte	Material	Acabado	WLL (lbs.)	UBS (lbs.)
860	acero	zinc	500	1,500
860SS	304SS	electropulido	1,000	3,000

- anillo de Ø.236 [6.00]
- espesor de la base del anillo .074 [1.88]
- partes enviadas desensambladas en una bolsa de plástico sellada

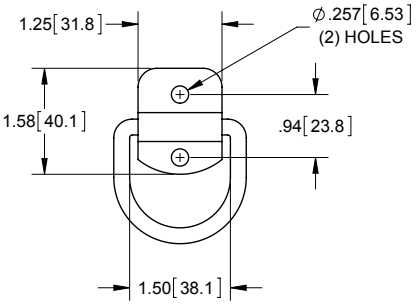



Anillo de Amarre

Numero de Parte	Material	Acabado	WLL (lbs.)	UBS (lbs.)
859	acero	zinc	2,500	8,000

- anillo "D" de Ø.375 [9.53]
- espesor de sujetador de anillo .135 [3.43]
- partes enviadas desensambladas en una bolsa de plástico sellada

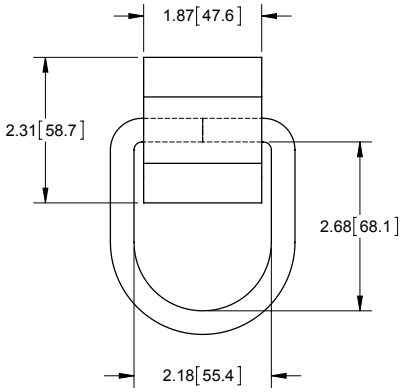



Tie Down Ring

Numero de Parte	Material	Acabado	WLL (lbs.)	UBS (lbs.)
851BK02	acero	e-coat negro	130	400

- inserto de silicona integrado para reducir el ruido, la vibración y el traqueteo
- El anillo "D" mantiene cualquier posición deseada para la operación con una mano mientras asegura el amarre
- para la sujeción de cargas ligeras
- tornillo M6 o 1/4" para sujeción de montaje no incluido

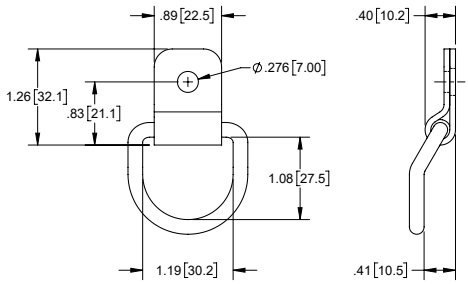



Anillos de Amarre

Numero de Parte	Material	Acabado	WLL (lbs.)	UBS (lbs.)
861	acero	zinc	1,200	3,600
861SS	304SS	electropulido	1,200	3,600

- anillo "D" de acero Ø.236 [6.00]
- sujetador de anillo "D" tiene espesor de .138 [3.50]
- las partes son enviadas desensambladas dentro de una bolsa sellada

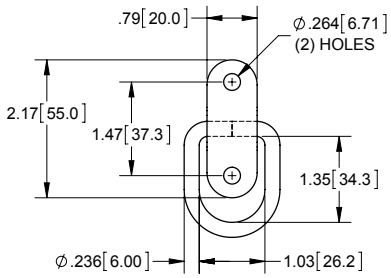



Gancho "J" de Acero



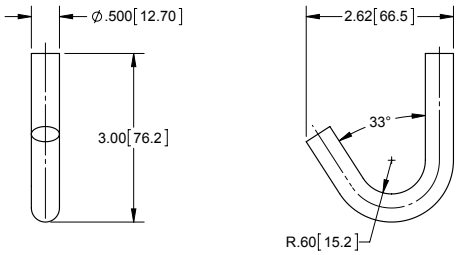

Numero de Parte	Material	Acabado
807	acero	natural

Gancho de Locker



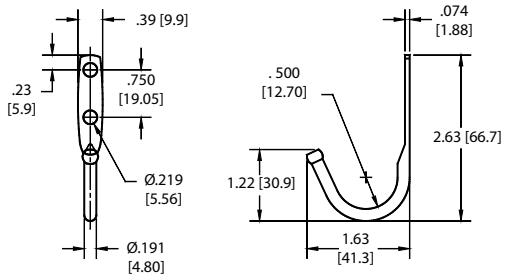

Numero de Parte	Material	Acabado
804	acero	zinc

Gancho de Locker



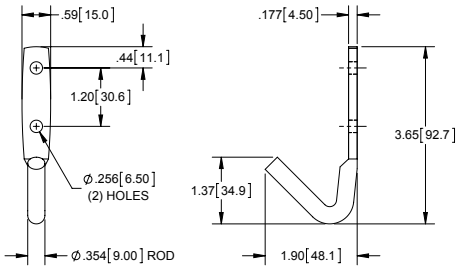

Numero de Parte	Material	Acabado
805	acero	zinc

Retenedores de Cadena

FAMILIA de PRODUCTOS NUEVOS



parte no. **D487**

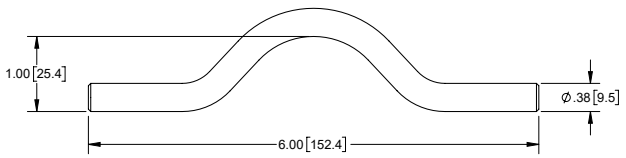



parte no. **D488**

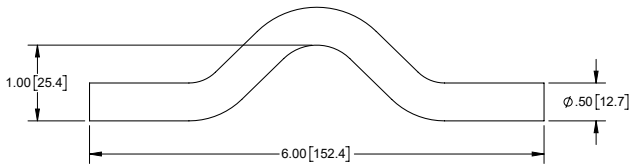

Numero de Parte	Material	Acabado	Diametro del Alambre
D487	acero	ninguno	Ø .38 [9.5]
D488	acero	ninguno	Ø .50 [12.7]

Sujetadores de Cadena Forjados

Numero de Parte	Tamaño de Cadena	Carga de Rotura (UBS)	A	B	C	D	E	F	G	H
D387	5/16 [8.0]	10,000 lb	.50 [12.7]	3.25 [82.6]	3.75 [95.3]	1.18 [30.0]	.72 [18.3]	Ø.39 [9.9]	1.28 [32.5]	1.22 [31.0]
D388	3/8 [9.5]	25,000 lb	.60 [15.2]	3.59 [91.2]	4.16 [105.7]	1.30 [33.0]	.75 [19.1]	Ø.47 [11.9]	1.57 [39.9]	1.32 [33.5]
D388-01	1/2 [12.7]	32,000 lb	.73 [18.5]	3.82 [97.2]	4.50 [114.3]	1.30 [33.0]	.90 [23.2]	Ø.70 [17.0]	1.77 [45.0]	1.59 [40.3]

- acabado: natural, con componentes en zinc
- ver pagina 379 para información respecto al limite de carga
- ayuda para reemplazar cadenas de seguridad dañadas o desgastadas rápida y fácilmente

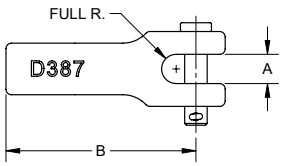

TOP VIEW

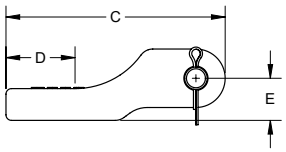

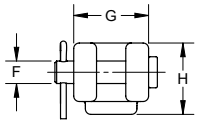

sujetador de 5/16"
no. de parte **D387**



sujetador de 3/8"
no. de parte **D388**



sujetador de 1/2"
no. de parte **D388-01**



Puentes de Amarre para Fajas

Numero de Parte	Material	Acabado	Dim. A	Dim. B	Dim. C	Dim. D	Dim. E	Dim. F	Tamaño de Orificio
9901ZN	acero	zinc	2.13 [54.0]	2.67 [67.8]	1.12 [28.4]	Ø.28 [7.0]	.25 [6.4]	.15 [3.7]	Ø.20 [5.2] x 82° avellanado
9901SS	304SS	pasivado	2.13 [54.0]	2.67 [67.8]	1.12 [28.4]	Ø.28 [7.0]	.25 [6.4]	.15 [3.7]	Ø.20 [5.2] x 82° avellanado
9901BK	acero	e-coat negro	2.13 [54.0]	2.67 [67.8]	1.12 [28.4]	Ø.28 [7.0]	.25 [6.4]	.15 [3.7]	Ø.20 [5.2] x 82° avellanado
9902ZN	acero	zinc	2.24 [57.0]	2.79 [70.8]	1.37 [34.8]	Ø.28 [7.0]	.25 [6.4]	.15 [3.7]	Ø.24 [6.2] x 82° avellanado
9902SS	304SS	pasivado	2.24 [57.0]	2.79 [70.8]	1.37 [34.8]	Ø.28 [7.0]	.25 [6.4]	.15 [3.7]	Ø.24 [6.2] x 82° avellanado
9903ZN	acero	zinc	2.63 [66.8]	3.17 [80.5]	1.61 [41.0]	Ø.28 [7.0]	.31 [7.8]	.15 [3.7]	Ø.24 [6.2] x 82° avellanado
9903SS	304SS	pasivado	2.63 [66.8]	3.17 [80.5]	1.61 [41.0]	Ø.28 [7.0]	.31 [7.8]	.15 [3.7]	Ø.24 [6.2] x 82° avellanado
9904ZN	acero	zinc	3.09 [78.5]	3.64 [92.5]	2.09 [53.0]	Ø.28 [7.0]	.31 [7.8]	.16 [4.0]	Ø.24 [6.2] x 82° avellanado
9904SS	304SS	pasivado	3.09 [78.5]	3.64 [92.5]	2.09 [53.0]	Ø.28 [7.0]	.31 [7.8]	.16 [4.0]	Ø.24 [6.2] x 82° avellanado

- **no** para aplicaciones de soporte de carga pesada



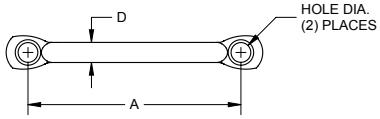

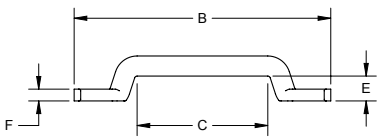

Puente de Amarre para Fajas Grande

Numero de Parte	Material	Acabado
9905ZN	acero	zinc

- **no** para aplicaciones de soporte de carga pesada

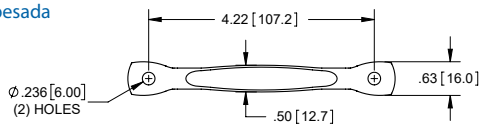

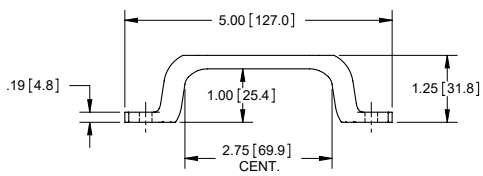



Cerraduras Para Puerta con Malla de Vehículo Recreativo

Cerraduras para Puerta con Malla de Vehículo Recreativo

- no incluye tornillos de montaje
- plástico negro resistente a alto impacto
- resorte de acero inoxidable

vista de instalación

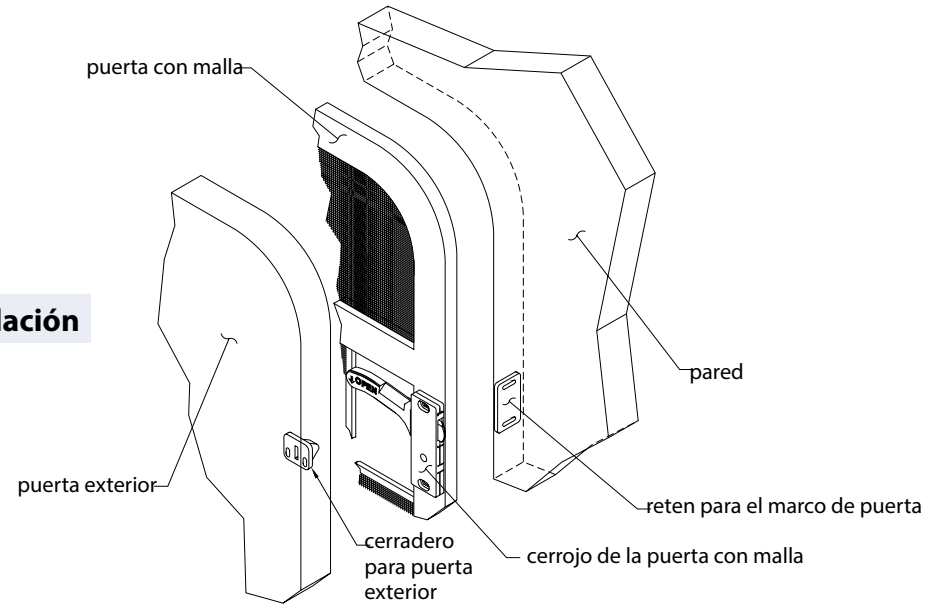

Juego de Mano Izquierda o Mano Derecha con Centros de Montaje de 3.09 [78.5]



Numero de Parte	Descripción
1170-01	juego de mano izquierda
1171-01	juego de mano derecha
1170	cerradura de mano izquierda
1171	cerradura de mano derecha
1172	cerradero para puerta exterior
1173	reten para el marco de puerta

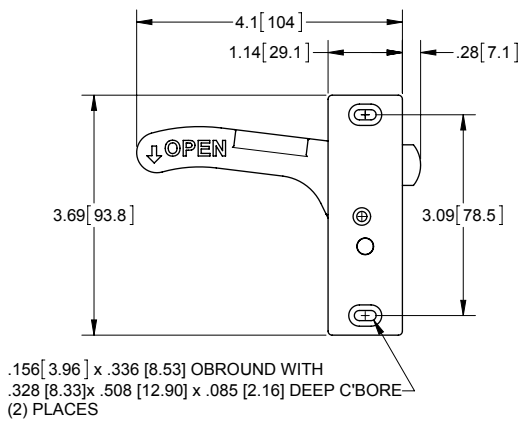

LEFT HAND DOOR LATCH

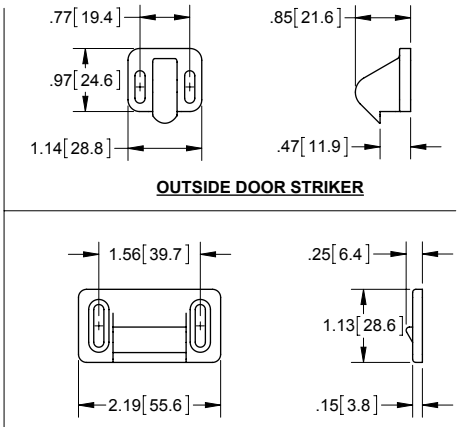

OUTSIDE DOOR STRIKER

DOOR FRAME KEEPER

PAT. Bidireccional con Centros de Montaje de 3.00 [76.2]

Numero de Parte	Descripción
1136	juego de cerradura
1135	cerradura bidireccional
1135S	cerradero para puerta exterior
1135K	reten para el marco de puerta

- puede ser utilizada para puertas de mano derecha y mano izuierda



patentado

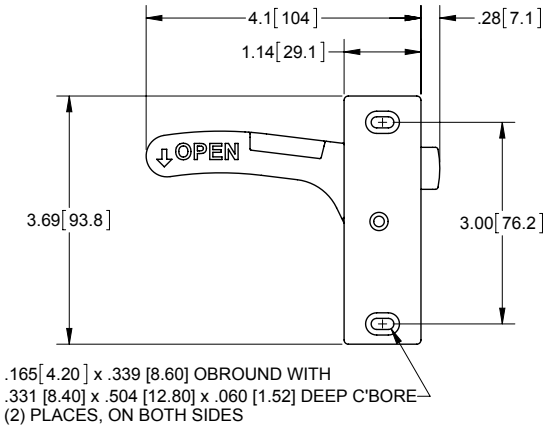

DOOR LATCH

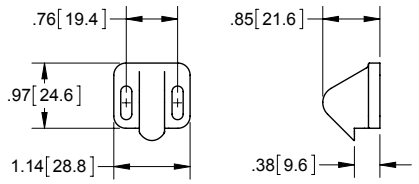

OUTSIDE DOOR STRIKER

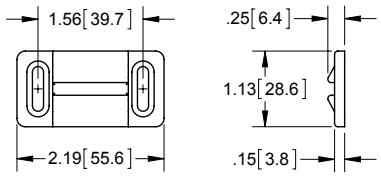

DOOR FRAME KEEPER

Cierre Económico con Centros de Montaje de 2.40 [61.0]

Numero de Parte	Descripción
1131LH	cerradura de mano izquierda
1131RH	cerradura de mano derecha
1131S	cerradero para puerta exterior
1131K	reten para el marco de puerta
1132LH	juego de mano izquierda
1132RH	juego de mano derecha



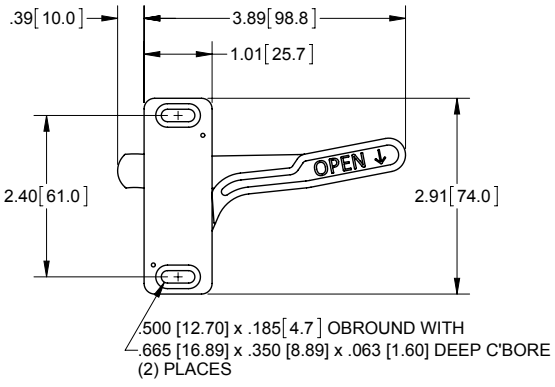

RIGHT HAND DOOR LATCH

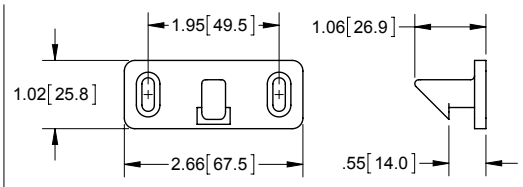

OUTSIDE DOOR STRIKER

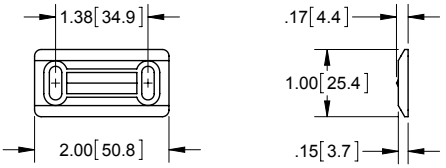

DOOR FRAME KEEPER

Conjunto de Pasador de Linchamiento

PRODUCTO NUEVO

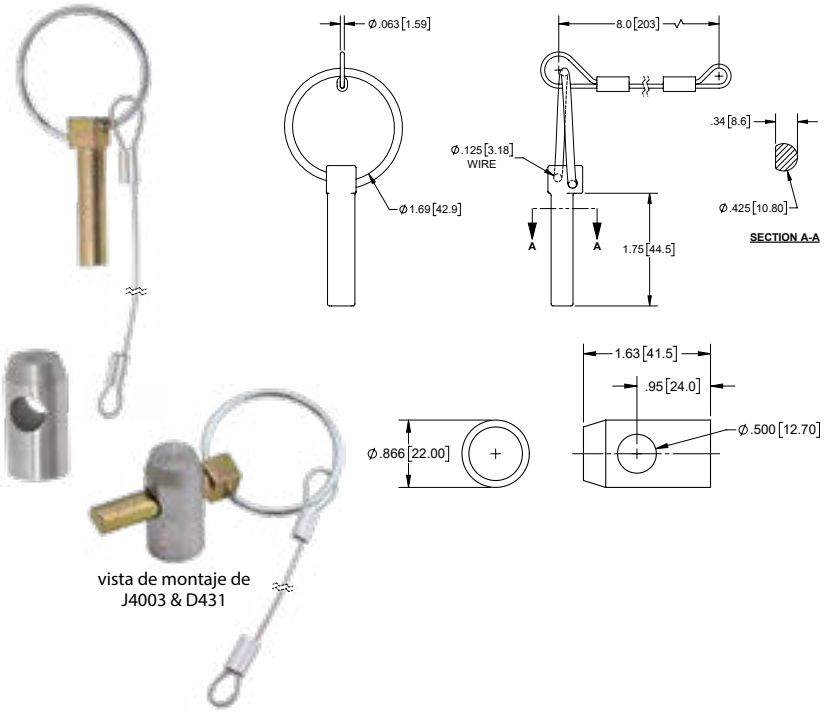

vista de montaje de J4003 & D431

No. de Parte	Material	Acabado
D431	acero	natural

Poste Receptor del Pasador

No. de Parte	Componentes	Material	Acabado
J4003	anillo	acero	zincado
	perno	acero	zincado amarillo
	cable	acero	revestimiento de vinilo

Charola con Bisel para Tanque de Combustible



Part No. J2033

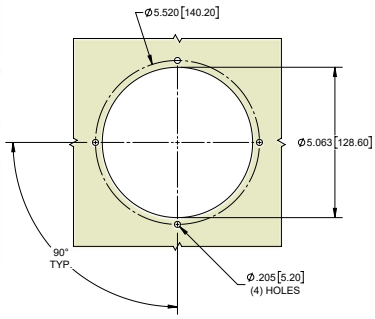

MOUNTING DIMENSIONS

No. de Parte	Material	Acabado	Descripción
J2033	acero	zinc	formado de 21°
J2033SS	304SS	pulido a mano (solamente el bisel)	formado de 21°
J2034	acero	zinc	formado de 42°
J2034SS	304SS	pulido a mano (solamente el bisel)	formado de 42°

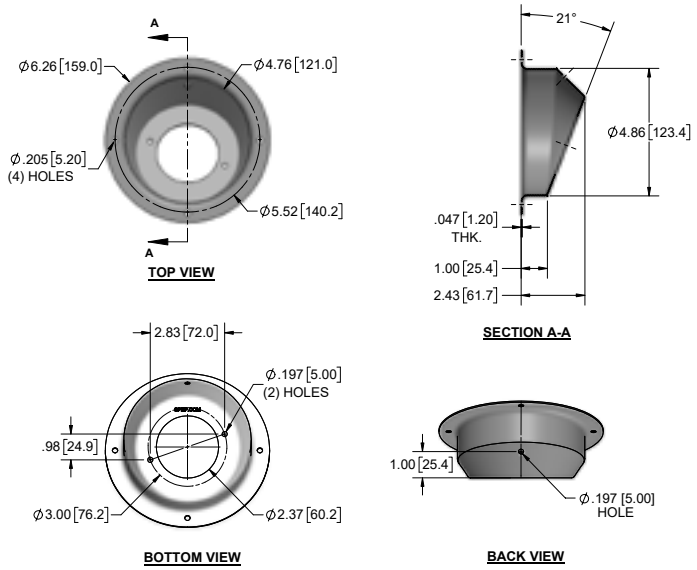

P/N J2033 & J2033SS

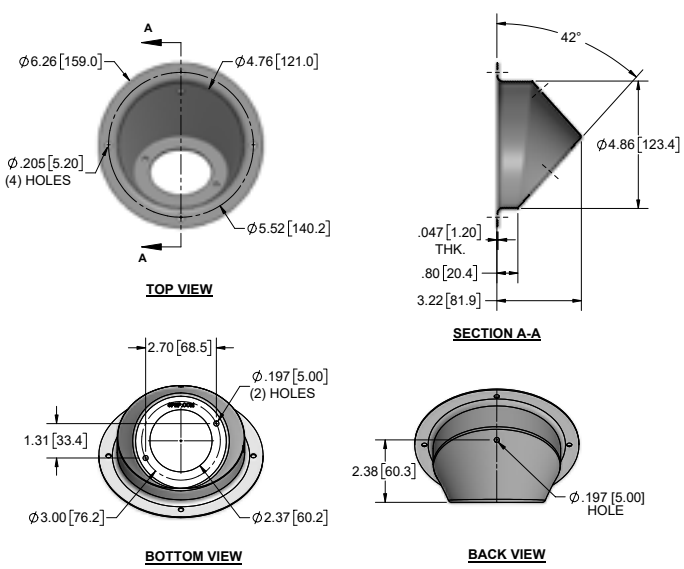

P/N J2034 & J2034SS

CABLES & LANYARDS

HIGHLIGHTS / FEATURES

- Cable wire size range from ~3/64", 1mm up to ~1/8", 3mm diameter
- Cable (pull) load ratings range ~30 – 800 lbs.
- Ultimate loads up to ~2000 lbs. and shock load multipliers (review as required by application)
- Standards: ASTM, ASMI, MIL, DASMA (Door/ Access Systems Manufacturing Association)

APPLICATIONS





J4005-SERIES



END-PIECE OPTION EXAMPLES



all cables are custom with style, diameter, length, material, and end-piece options per customer specs

Global Headquarters
4041 Via Oro Ave.
Long Beach, CA 90810

Distribution Centers:
Los Angeles
Dallas • Chicago

CONTACT A SPEP SALES REP FOR MORE INFO

888.444.6437 info@spep-marketing.com

Escalón Plegable Chico



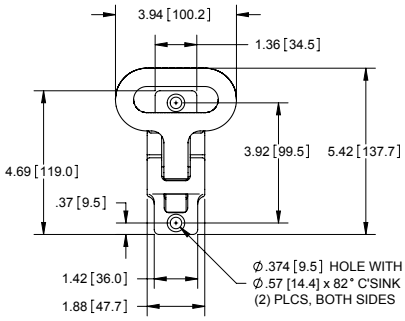

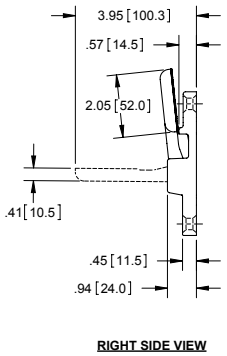

Numero de Parte	Material	Acabado
875SS	304SS	electropulido
875ZN	acero fundido	zinc
875BK	acero fundido	electro-acabado negro

- cumple/excede requerimientos de la sección 49 CFR FMCSA 399 para superficie de escalones de diseño antideslizante y min. requisito de carga de trabajo estática de 204kg / 450lbs

Escalón Plegable Grande con Empaque



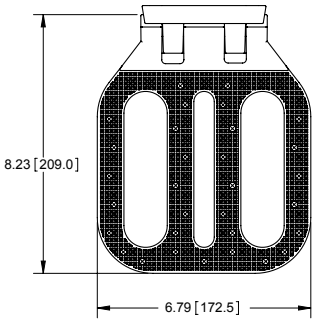

Numero de Parte	Material	Acabado
874CH	acero fundido	cromo texturado

- incluye empaque
- cumple/excede requerimientos de la sección 49 CFR FMCSA 399 para superficie de escalones de diseño antideslizante y min. requisito de carga de trabajo estática de 204kg / 450lbs

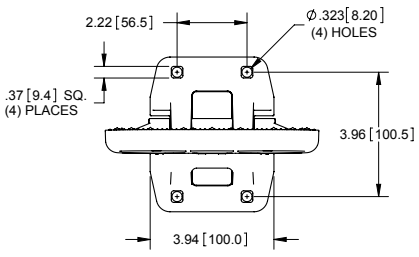

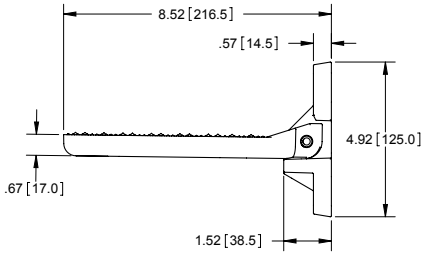

Escalón Plegable Grande PAT.



Numero de Parte	Material	Acabado
876ZN	acero	zinc

- cumple/excede requerimientos de la sección 49 CFR FMCSA 399 para superficie de escalones de diseño antideslizante y min. requisito de carga de trabajo estática de 204kg / 450lbs

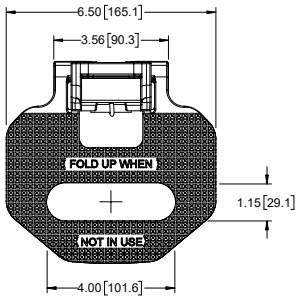

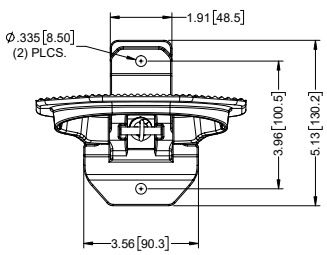

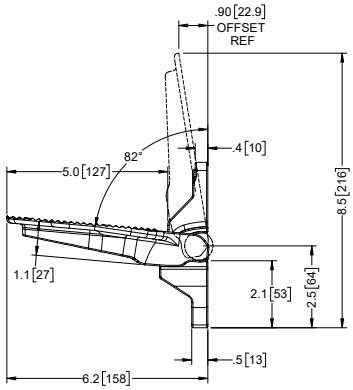

Base Para Interruptor

Numero de Parte	Material	Acabado
J2036	aluminio	desbastado

- empaque disponible por separado como no. de parte **J2036P-02G** NUEVO

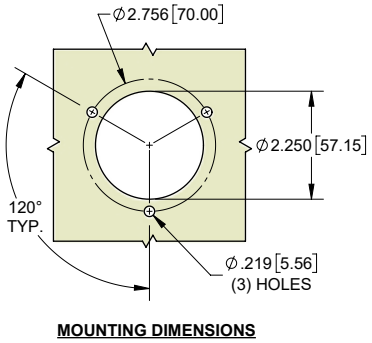

MOUNTING DIMENSIONS

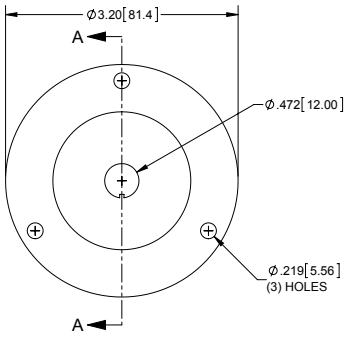

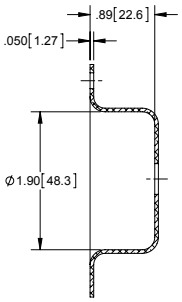

SECTION A-A



Parte No. J2036P-02G

UV Base Para Interruptor de Plástico

Numero de Parte	Material	Acabado
J2036P-02	plástico negro	texturado

- fuerte y duradera
- empaque disponible por separado como no. de parte **J2036P-02G** NUEVO

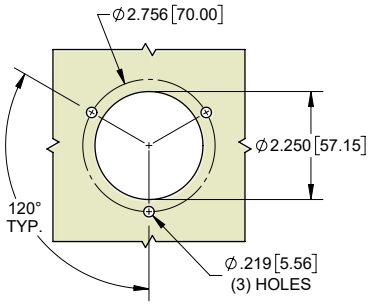

MOUNTING DIMENSIONS

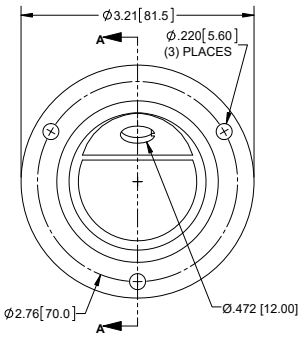

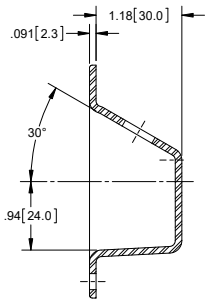

SECTION A-A



Parte No. J2036P-02G

UV Base de Plástico Para Interruptor con (4) Entradas

Numero de Parte	Material	Acabado
J2036P-01	plástico negro	texturado

- fuerte y duradera

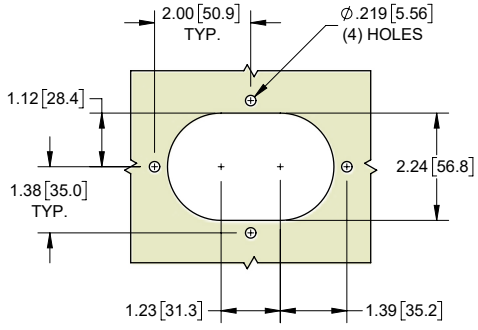

MOUNTING DIMENSIONS

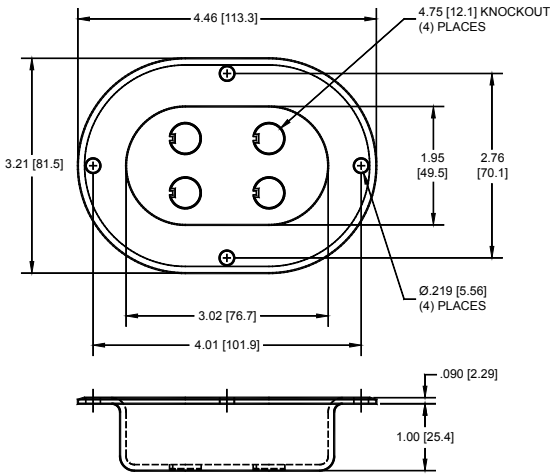



NEW

PLASTIC VENT CAP SET

PART NO. P1069BK



HIGHLIGHTS / FEATURES

- **EASY INSTALL:** Simple installation takes just a few minutes with 9 screws - *sold separately.*
- **FUNCTION:** Ventilates your RV or enclosed trailer.
- **DURABLE:** Components are made of heavy duty plastic - UV Resistant Polypropylene.
- **DIMENSIONS:** Round vent fits 3" interior opening and can be trimmed for thinner panels. Outside vent cover is 8"w x 6"d.
- **RECOMMENDATION:** Use sealant to prevent water from entering - *sold separately.*

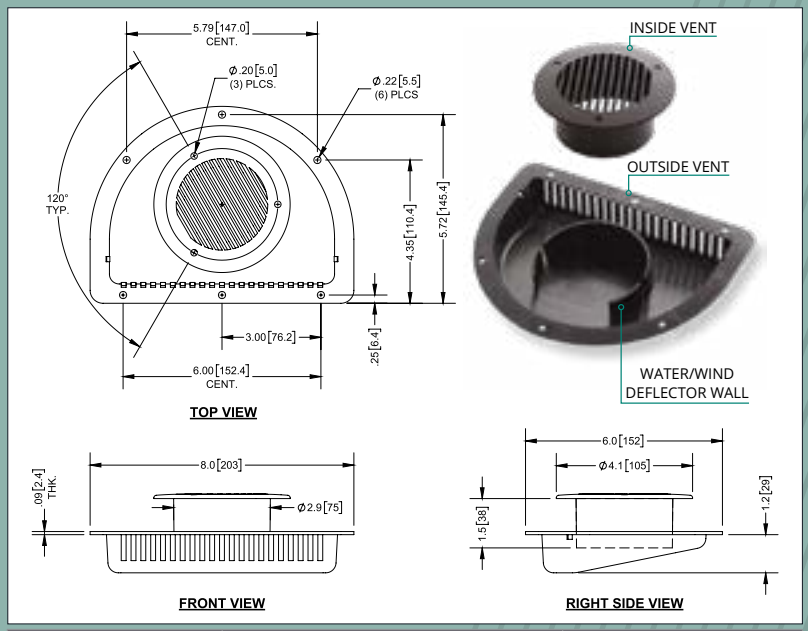

Part Number	Material	Finish
P1069BK	plastic with UV inhibitors	black, smooth

APPLICATION



Global Headquarters
4041 Via Oro Ave.
Long Beach, CA 90810

Distribution Centers:
Los Angeles
Dallas • Chicago

CONTACT A SPEP SALES REP FOR MORE INFO

888.444.6437 info@spep-marketing.com

Ventila de Aluminio

No. de Parte	Material	Acabado
J6020	aluminio	cepillado

- empaque disponible por separado bajo numero de parte **J6020-G**

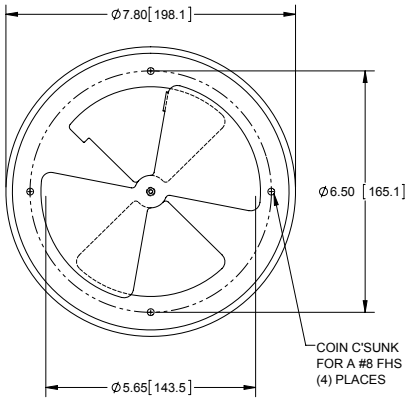

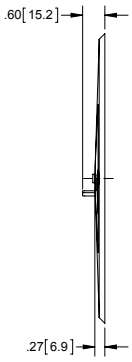



PRODUCTO NUEVO UV

Juego de Tapas Plasticas para Ventilación

No. de Parte	Material	Acabado
P1069BK	plastico con Inhibidores de UV	negro, liso



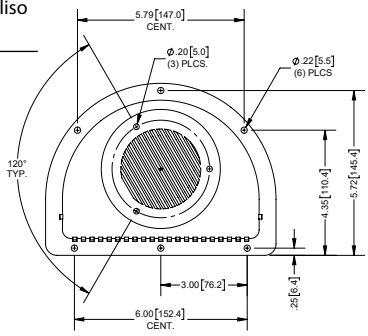

TOP VIEW

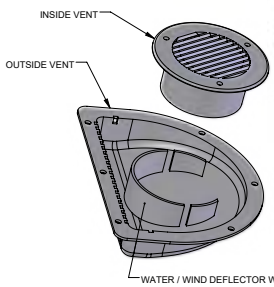

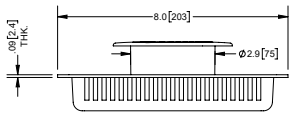

FRONT VIEW

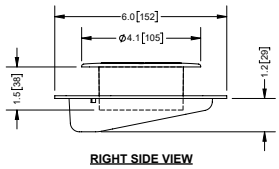

RIGHT SIDE VIEW

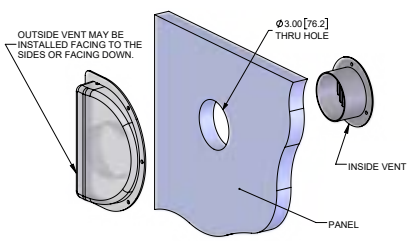

DRILL 3" [76mm] HOLE THROUGH THE PANEL AS SHOWN.

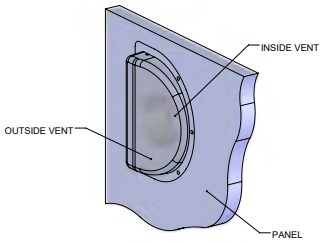

INSTALL OUTSIDE VENT TO THE OUTSIDE OF THE PANEL WITH (6) SCREWS (NOT SUPPLIED).

Ventila de Plástico ABS

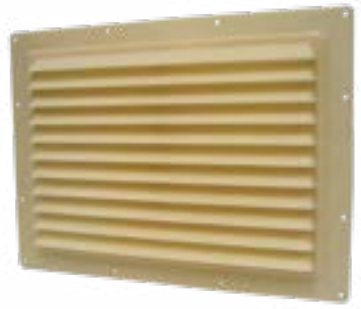

No. de Parte	Material	Acabado
P1020	ABS	natural, liso
P1020BK	ABS	negro, liso

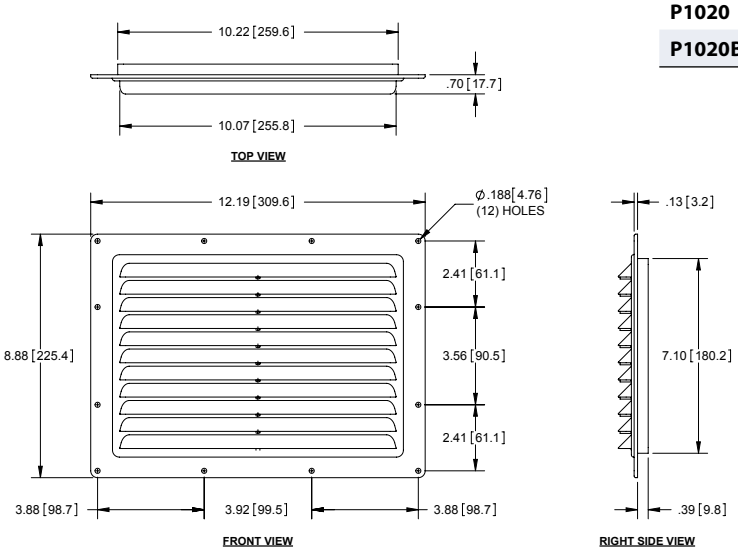

Rejilla de Ventilación



No. de Parte	Material	Acabado
J6022SS	304SS	electropulido

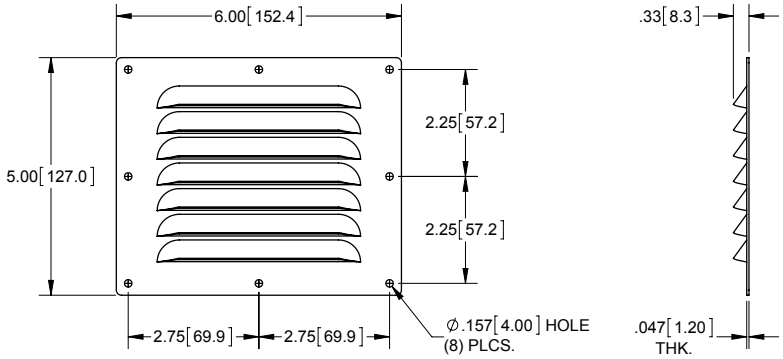

UV Porta-placas Completo

Numero de Parte	Color	Material
P1050BK	negro	plástico resistente a UV con acabado liso
P1050G	gris	
P1050W	blanco	

- (2) tornillos de acero inoxidable para montar las placas



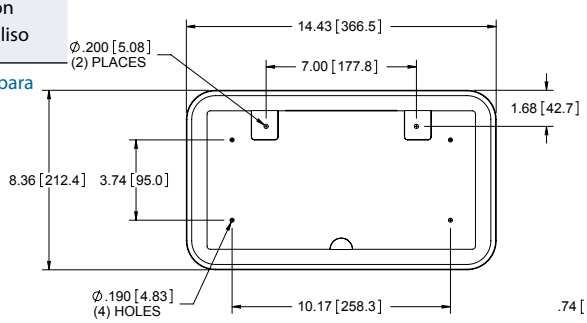

FRONT VIEW

RIGHT SIDE VIEW

UV Porta-placas Plano

Numero de Parte	Color	Material
P1051BK	negro	plástico resistente a UV con acabado liso
P1051G	gris	
P1051W	blanco	



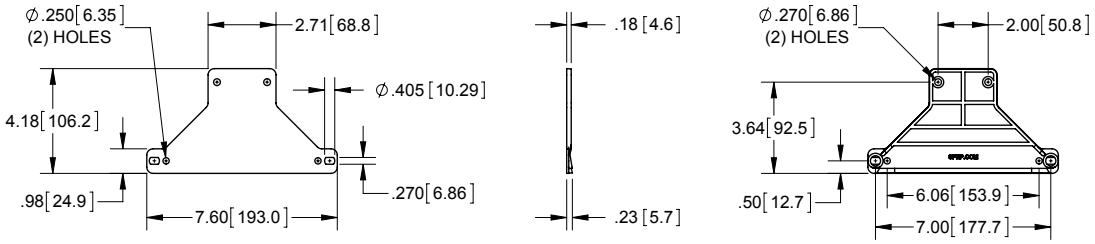

FRONT VIEW

RIGHT SIDE VIEW

REAR VIEW

UV Porta-placas con Desplace

Numero de Parte	Color	Material
P1052BK	negro	plástico resistente a UV con acabado liso
P1052G	gris	
P1052W	blanco	



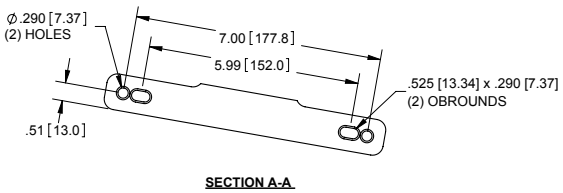

SECTION A-A

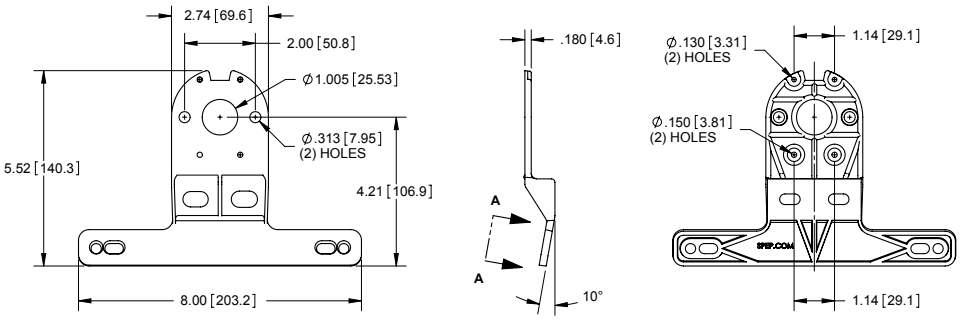

FRONT VIEW

RIGHT SIDE VIEW

REAR VIEW

Tope Plano



Numero de Parte	A	B	C	D	E	Color	Material
1304	Ø.50 [12.7]	.25 [6.4]	Ø.23 [6.0]	Ø.13 [3.2]	.15 [3.8]	negro	SBR
1305	Ø.56 [14.3]	.31 [8.0]	Ø.25 [6.4]	Ø.13 [3.2]	.11 [2.8]	negro	SBR
1303	Ø.66 [16.7]	.50 [12.7]	Ø.31 [8.0]	Ø.16 [4.0]	.25 [6.4]	negro	SBR
1306	Ø.72 [18.3]	.41 [10.3]	Ø.31 [8.0]	Ø.19 [4.8]	.19 [4.8]	negro	SBR
1307	Ø.88 [22.2]	.53 [13.5]	Ø.38 [9.5]	Ø.19 [4.8]	.28 [7.1]	negro	SBR
1308	Ø1.52 [38.5]	.73 [18.6]	Ø.75 [19.1]	Ø.25 [6.4]	.39 [9.9]	negro	SBR
1310	Ø1.00 [25.4]	1.75 [44.5]	Ø.38 [9.5]	Ø.19 [4.8]	.50 [12.7]	negro	SBR

- incluye arandela de acero incorporada
- típicamente se aplica como tope de puerta

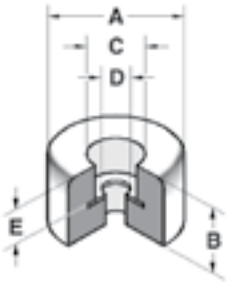

Tope Radial

Saver



Numero de Parte	A	B	C	D	E	Color	Material
1309	Ø.75 [19.1]	.25 [6.4]	Ø.25 [6.4]	Ø.13 [3.3]	.13 [3.3]	negro	SBR
1300	Ø2.50 [63.5]	1.00 [25.4]	Ø1.13 [28.7]	Ø.38 [9.7]	.50 [12.7]	negro	EPDM
1301	Ø2.50 [63.5]	1.00 [25.4]	Ø1.13 [28.7]	Ø.38 [9.7]	.50 [12.7]	blanco	EPDM
1311	Ø2.50 [63.5]	1.00 [25.4]	Ø1.13 [28.7]	Ø.38 [9.7]	.50 [12.7]	negro	SBR

- no incluye arandela de acero incorporada
- típicamente se aplica como tope de puerta

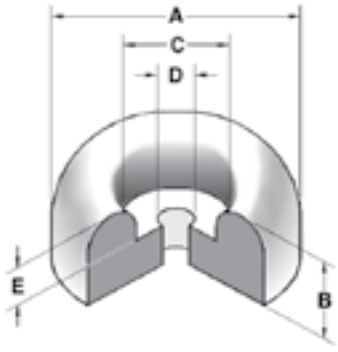

Tope Tipo Domo



Numero de Parte	A	B	C	D	E	Color	Material
1302	Ø1.00 [25.4]	1.03 [26.2]	Ø.31 [8.0]	Ø.19 [4.8]	.63 [16.0]	negro	SBR

- arandela de acero incorporada
- típicamente se aplica como tope de puerta
- otros tamaños y estilos disponibles bajo pedido

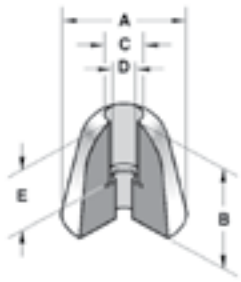

FAMILIA de PRODUCTOS NUEVOS

UV

Cierres Plástico de Botón de Empuje

No. de Parte	Material	Acabado
2-20BK	termoplástico	negro con textura fina
2-20CH	termoplástico	cromado liso

- Incluye retenedor pasivado de 304SS y arandela de seguridad de dientes internos
- agarre: 1.38 [35.0]



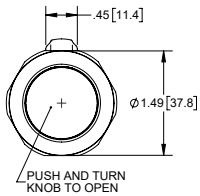

FRONT VIEW

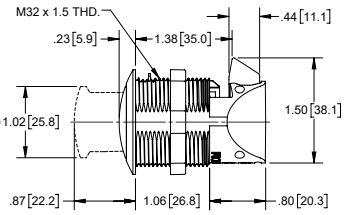

RIGHT SIDE VIEW

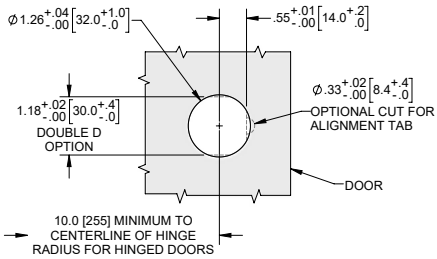

FRONT VIEW DOOR CUT-OUT DETAILS

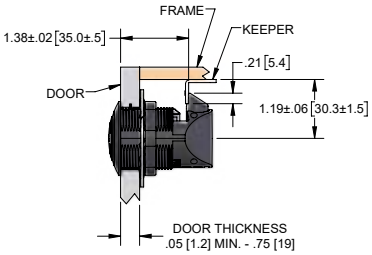

SIDE VIEW CUT-OUT DETAILS

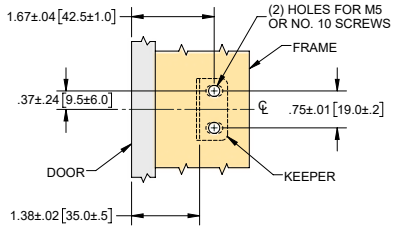

TOP VIEW KEEPER MOUNTING DETAILS

Sujetador

No. de Parte	Material	Acabado
2-20KP	termoplástico	negro con textura fina



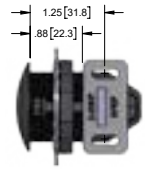

TOP VIEW KEEPER MOUNTING

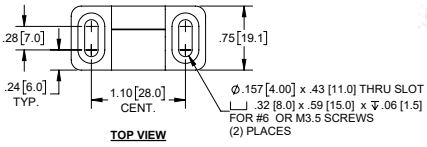

TOP VIEW

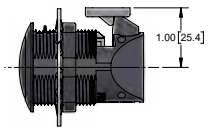

SIDE VIEW KEEPER MOUNTING

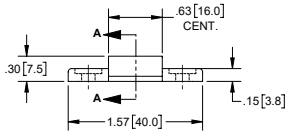

FRONT VIEW

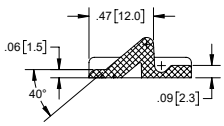

SECTION A-A

Cerrojo de Redilas

No. de Parte	Material	Acabado
D379	acero	natural

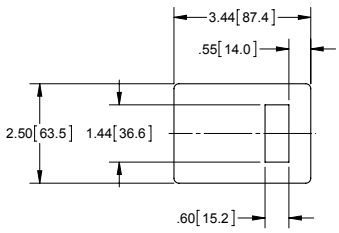

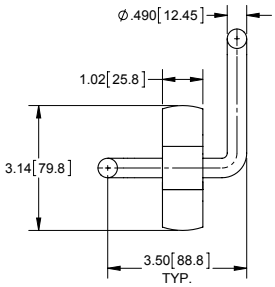



PRODUCTO NUEVO

Abrazadera Para Estaca de Remolque

No. de Parte	Material	Acabado
18805	acero	natural

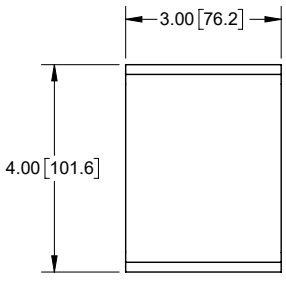

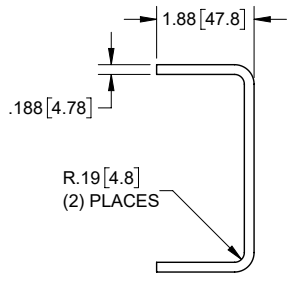



Trailer Hardware

EQUIP YOUR TRAILER WITH THE RIGHT HARDWARE.

APPLICATIONS:











Plastic Vent Cap Set
P/N P1069BK



Full License Plate Holder
P/N P1050BK



Weld-on Slam Action Latch
P/N 1186-D



Radial Top Bumper
P/N 1300



Weldable Tie Down Ring
P/N 866-10



Recessed Tie Down Ring
P/N 856



Tilt Hinge
P/N H3032



Vehicular Strap Hinge
P/N H1032LH



Chain Retainer
P/N D388



Pin & Post Latch
P/N J4003 & D431



Assist Handle
P/N 987A



Aluminum Barrel Hinge
P/N W412-A01



Steel Barrel Hinge
P/N W430SK



Bolt Latch
P/N 11832ZN-03

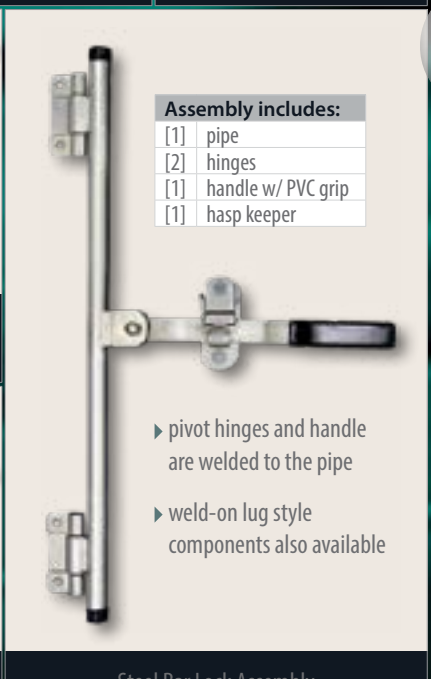

Assembly includes:	
[1]	pipe
[2]	hinges
[1]	handle w/ PVC grip
[1]	hasp keeper

- pivot hinges and handle are welded to the pipe
- weld-on lug style components also available

Steel Bar Lock Assembly
P/N 1430-02

Global Headquarters
4041 Via Oro Ave.
Long Beach, CA 90810

Distribution Centers:
Los Angeles
Dallas • Chicago

CONTACT A SPEP SALES REP FOR MORE INFO

888.444.6437
info@spep-marketing.com

Mosquetones de Acero Maleable

Numero de Parte	A	M	L	Acabado
161	.375 [9.52]	.354 [9.00]	3.60 [91.4]	níquel
162	.375 [9.52]	.394 [10.00]	4.00 [101.6]	cromo
163	.468 [11.89]	.470 [11.94]	4.81 [122.2]	zinc
200	.750 [19.05]	.236 [6.00]	3.00 [76.2]	níquel
201	1.00 [25.4]	.236 [6.00]	3.00 [76.2]	níquel
202	1.50 [38.1]	.394 [10.00]	3.50 [88.9]	níquel
225	.625 [15.88]	.394 [10.00]	3.50 [88.9]	níquel
226	.750 [19.05]	.394 [10.00]	3.50 [88.9]	níquel
227	1.00 [25.4]	.394 [10.00]	3.75 [95.3]	níquel
230	.236 [6.00]	.340 [8.64]	3.34 [84.8]	zinc
232	.359 [9.12]	.375 [9.53]	4.00 [101.6]	zinc
240	.359 [9.12]	.532 [13.51]	4.50 [114.3]	zinc
245	.516 [13.11]	.690 [17.53]	5.28 [134.1]	zinc
250	.433 [11.00]	.591 [15.01]	6.00 [152.4]	zinc
333	1.00 [25.4]	.590 [15.00]	5.25 [133.4]	níquel
2311	.719 [18.26]	.547 [13.89]	3.50 [88.9]	níquel
3141	.750 [19.05]	.590 [15.00]	3.75 [95.3]	níquel
3142	.875 [22.23]	.590 [15.00]	4.00 [101.6]	níquel

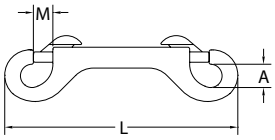

no. de parte **161**

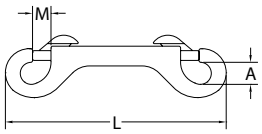

no. de parte **162, 163**

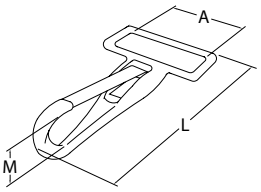

no. de parte **200, 201, 202**

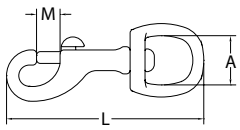

no. de parte **225, 226, 227**

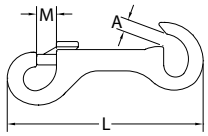

no. de parte **230, 232, 240, 245, 250**

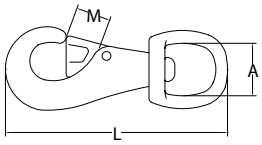

no. de parte **333**

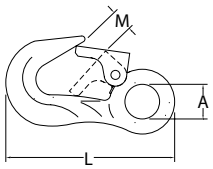

no. de parte **2311**

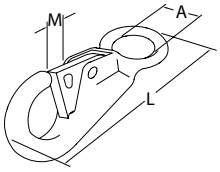

no. de parte **3141**

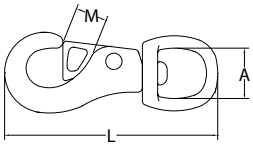

no. de parte **3142**

Mosquetones de Zinc Fundido

Numero de Parte	A	M	L	Acabado
228	.750 [19.05]	.394 [10.01]	3.25 [82.6]	níquel
229	1.00 [25.4]	.394 [10.01]	3.25 [82.6]	níquel
231	.290 [7.37]	.450 [11.43]	3.53 [89.7]	zinc

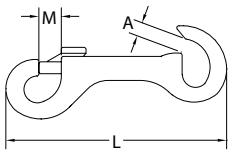

no. de parte **231**

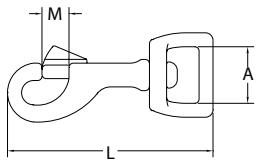

no. de parte **228, 229**

Mosquetones

Numero de Parte	Material	A	M	L	Acabado
3158	acero	.465 [11.81]	.375 [9.53]	3.13 [79.5]	zinc
3159SS	acero inoxidable	1.08 [27.4]	.60 [15.2]	3.15 [80.00]	pulido

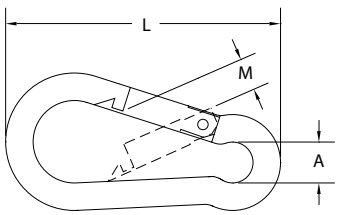

no. de parte **3158**

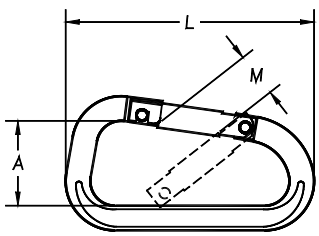

no. de parte **3159SS**

Cáncamos Planos



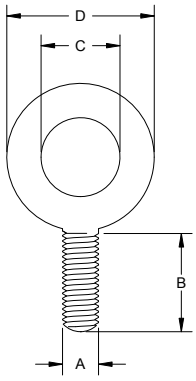

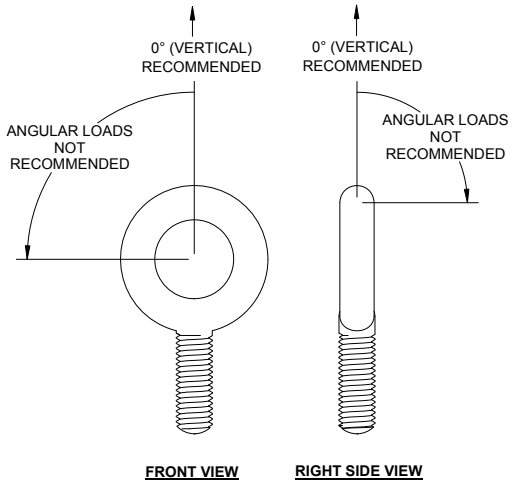

Numero de Parte	Material	Capacidad de Carga	A (Tamaño de roscado)	B	C	D
E103	acero	500 lb	1/4"- 20	1.00 [25.4]	Ø.75 [19.1]	Ø1.19 [30.2]
E103SS	304SS	460 lb	1/4"- 20	1.00 [25.4]	Ø.75 [19.1]	Ø1.19 [30.2]
E106	acero	900 lb	5/16"- 18	1.12 [28.5]	Ø.87 [22.1]	Ø1.44 [36.6]
E106SS	304SS	780 lb	5/16"- 18	1.12 [28.5]	Ø.87 [22.1]	Ø1.44 [36.6]
E109	acero	1300 lb	3/8"- 16	1.25 [31.8]	Ø1.00 [25.4]	Ø1.68 [42.7]
E109SS	304SS	1160 lb	3/8"- 16	1.25 [31.8]	Ø1.00 [25.4]	Ø1.68 [42.7]
E112	acero	1800 lb	7/16"- 14	1.37 [34.8]	Ø1.06 [26.9]	Ø1.81 [46.0]
E115	acero	2400 lb	1/2"- 13	1.50 [38.1]	Ø1.19 [30.2]	Ø2.12 [53.9]
E115SS	304SS	2150 lb	1/2"- 13	1.50 [38.1]	Ø1.19 [30.2]	Ø2.12 [53.9]
E118	acero	3200 lb	9/16"- 12	1.75 [44.5]	Ø1.37 [34.8]	Ø2.56 [65.0]
E121	acero	4000 lb	5/8"- 11	1.75 [44.5]	Ø1.37 [34.8]	Ø2.56 [65.0]
E121SS	304SS	3440 lb	5/8"- 11	1.75 [44.5]	Ø1.37 [34.8]	Ø2.56 [65.0]
E124	acero	5000 lb	3/4"- 10	2.00 [50.8]	Ø1.50 [38.1]	Ø2.81 [71.4]
E124SS	304SS	5140 lb	3/4"- 10	2.00 [50.8]	Ø1.50 [38.1]	Ø2.81 [71.4]
E127	acero	7000 lb	7/8"- 9	2.25 [57.15]	Ø1.62 [41.2]	Ø3.19 [81.0]
E130SS	304SS	9370 lb	1"- 8	2.50 [63.5]	Ø1.75 [44.5]	Ø3.56 [90.4]
E133	acero	12000 lb	1 1/8"- 7	2.75 [69.9]	Ø2.00 [50.8]	Ø4.00 [101.6]
E136	acero	15000 lb	1 1/4"- 7	3.00 [76.2]	Ø2.19 [55.6]	Ø4.44 [112.8]
E139	acero	21000 lb	1 1/2"- 6	3.50 [88.9]	Ø2.50 [63.5]	Ø5.19 [131.8]
E142	acero	28000 lb	1 3/4"- 5	3.75 [95.3]	Ø2.75 [69.9]	Ø6.00 [152.4]
E145	acero	38000 lb	2"- 5	4.00 [101.6]	Ø3.00 [76.2]	Ø6.75 [171.5]

ADVERTENCIA

Los cancamos planos son solamente para aplicaciones de carga vertical. No se recomiendan aplicaciones de carga angular para cáncamos planos. ver cáncamos con tope para esa opción.

- partes de acero inoxidable son de 304SS con acabado pasivado y electro-pulido
- partes de 316SS disponibles bajo pedido
- partes de acero son forjadas. Partes de 304/316SS son de fundición de precisión
- todos los cáncamos estándar tienen roscas de paso grueso
- cáncamos mas largos disponibles bajo pedido

Cáncamos con Tope

Numero de Parte	Material	Capacidad de Carga	A (Tamaño de roscado)	B	C	D	E	F	G
E203	acero	500 lb	1/4"- 20	1.00 [25.4]	Ø.75 [19.1]	Ø1.19 [30.2]	Ø.53 [13.5]	.15 [3.8]	.69 [17.5]
E203ZN	acero	500 lb							
E203SS	304SS	460 lb							
E203SST	316SS	460 lb							
E206	acero	900 lb	5/16"- 18	1.12 [28.5]	Ø.87 [22.1]	Ø1.44 [36.6]	Ø.59 [15.0]	.15 [3.8]	.87 [22.1]
E206ZN	acero	900 lb							
E206SS	304SS	780 lb							
E206SST	316SS	780 lb							
E209	acero	1300 lb	3/8"- 16	1.25 [31.8]	Ø1.00 [25.4]	Ø1.69 [42.9]	Ø.65 [16.5]	.15 [3.8]	1.06 [26.9]
E209ZN	acero	1300 lb							
E209SS	304SS	1160 lb							
E209SST	316SS	1160 lb							
E212	acero	1800 lb	7/16"- 14	1.37 [34.8]	Ø1.06 [26.9]	Ø1.81 [46.0]	Ø.78 [19.8]	.22 [5.6]	1.19 [30.2]
E212ZN	acero	1800 lb							
E215	acero	2400 lb	1/2"- 13	1.50 [38.1]	Ø1.19 [30.2]	Ø2.12 [53.9]	Ø.90 [22.9]	.22 [5.6]	1.31 [33.3]
E215ZN	acero	2400 lb							
E215SS	304SS	2150 lb							
E215SST	316SS	2150 lb							
E218	acero	3200 lb	9/16"- 12	1.75 [44.5]	Ø1.37 [34.8]	Ø2.56 [65.0]	Ø1.03 [26.2]	.25 [6.4]	1.59 [40.4]
E218ZN	acero	3200 lb							
E221	acero	4000 lb	5/8"- 11	1.75 [44.5]	Ø1.37 [34.8]	Ø2.56 [65.0]	Ø1.03 [26.2]	.25 [6.4]	1.59 [40.4]
E221ZN	acero	4000 lb							
E221SS	304SS	3440 lb							
E221SST	316SS	3440 lb							
E224	acero	5000 lb	3/4"- 10	2.00 [50.8]	Ø1.50 [38.1]	Ø2.81 [71.4]	Ø1.19 [30.2]	.25 [6.4]	1.72 [43.69]
E224ZN	acero	5000 lb							
E224SS	304SS	5140 lb							
E224SST	316SS	5140 lb							
E227	acero	7000 lb	7/8"- 9	2.25 [57.2]	Ø1.62 [41.2]	Ø3.19 [81.0]	Ø1.37 [34.8]	.31 [7.9]	2.03 [51.6]
E227ZN	acero	7000 lb							
E230	acero	9000 lb	1"- 8	2.50 [63.5]	Ø1.75 [44.5]	Ø3.56 [90.4]	Ø1.56 [39.6]	.37 [7.9]	2.22 [56.4]
E230ZN	acero	9000 lb							
E230SS	304SS	9370 lb							
E230SST	316SS	9370 lb							
E233	acero	12000 lb	1 1/8"- 7	2.75 [69.9]	Ø2.00 [50.8]	Ø4.06 [103.1]	Ø1.75 [44.5]	.44 [11.2]	2.59 [65.8]
E236	acero	15000 lb	1 1/4"- 7	3.00 [76.2]	Ø2.19 [55.6]	Ø4.44 [112.8]	Ø1.94 [49.3]	.50 [12.7]	2.84 [72.1]
E239	acero	21000 lb	1 1/2"- 6	3.50 [88.9]	Ø2.50 [63.5]	Ø5.19 [131.8]	Ø2.19 [55.6]	.50 [12.7]	3.19 [81.0]
E242	acero	28000 lb	1 3/4"- 5	3.75 [95.3]	Ø2.75 [69.9]	Ø6.00 [152.4]	Ø2.50 [63.5]	.62 [15.8]	3.75 [95.3]
E245	acero	38000 lb	2"- 5	4.00 [101.6]	Ø3.00 [76.2]	Ø6.75 [171.5]	Ø2.87 [72.9]	.75 [19.1]	4.25 [108.0]

- partes de acero inoxidable son de 304SS con acabado pasivado y electro-pulido
- partes de 316SS disponibles bajo pedido
- partes de acero son forjadas. Partes de 304/316SS son de fundición de precisión
- todos los cáncamos estándar tienen roscas de paso grueso
- cáncamos mas largos disponibles bajo pedido



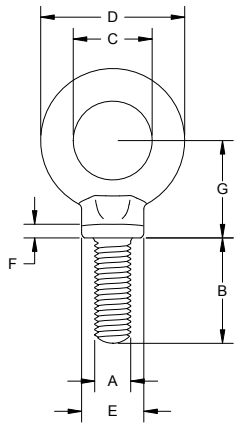

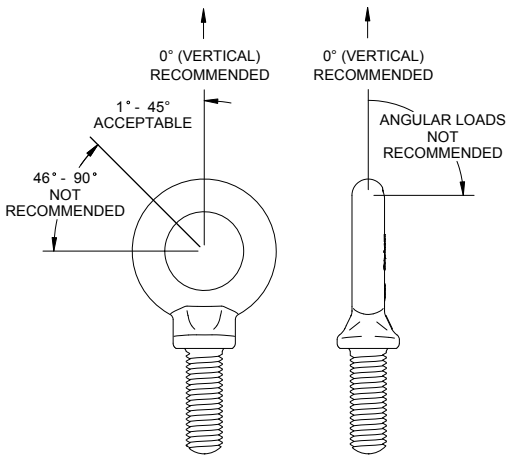

ADVERTENCIA

Las capacidades listadas son para aplicaciones de carga vertical solamente. La capacidad de carga se reduce sustancialmente cuando se carga en cualquier ángulo. La carga nunca se debe realizar en un ángulo mayor de 45° desde la línea del centro del cáncamo. En un ángulo de 45°, la capacidad de carga es reducida a un 1/4 de lo que se muestra en la tabla.

Soportes Para Puertas



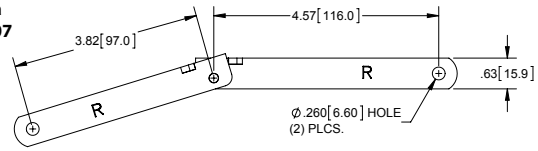

No. de parte	Descripción	Material	Acabado
J2007	mano derecha	acero	zinc
J2008	mano izquierda	acero	zinc

- acero con espesor de .122 [3.10]

Soportes Para Puertas con Angulo de Montaje



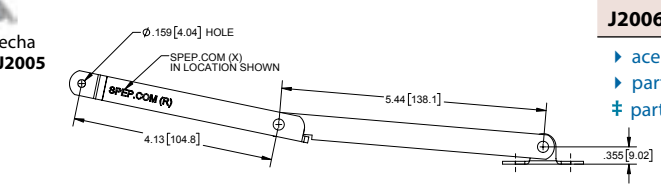

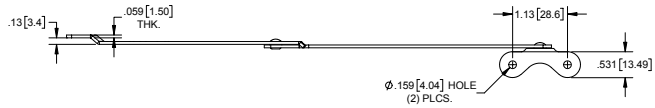

No. de parte	Descripción	Material	Acabado
J2005 ‡	mano derecha	acero	latonado & lacado
J2005ZN	mano derecha	acero	zinc
J2006 ‡	mano izquierda	acero	latonado & lacado
J2006ZN	mano izquierda	acero	zinc

- acero con espesor de .059 [1.50]
- partes **J2005** & **J2006** no tienen logo de spep.com

‡ partes no en almacén

Soportes Abatibles Para Meza



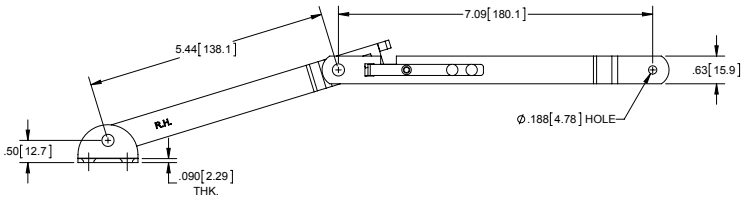

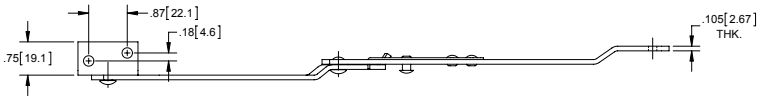

No. de parte	Descripción	Material	Acabado
J2003	mano derecha	acero	zinc
J2004	mano izquierda	acero	zinc

Soportes Para Puertas



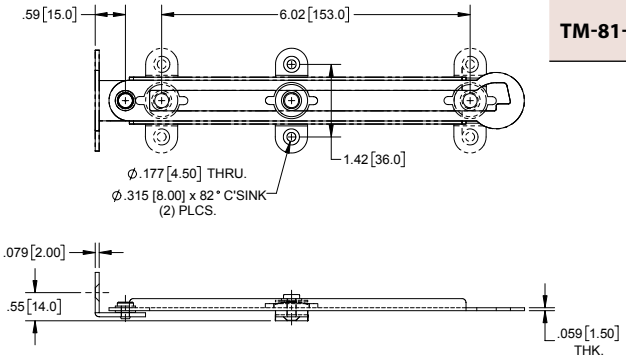

No. de parte	Descripción	Material	Acabado
TM-81-2L	mano izquierda	304SS	pulido en barril
TM-81-2R	mano derecha	304SS	pulido en barril

Cojines Para Paletas

No. de Parte	Material	Acabado	Capacidad de Carga	Opción de Montaje
1325-01	plástico	naranja	125-225 lbs.	con tuerca T-nut
NUEVO **1325-01A**	plástico	naranja	125-225 lbs.	sin tuerca T-nut
1325-02	plástico	azul	70-125 lbs.	con tuerca T-nut
NUEVO **1325-02A**	plástico	azul	70-125 lbs.	sin tuerca T-nut

▸ ver paginas 191 - 196 para cierres de caja



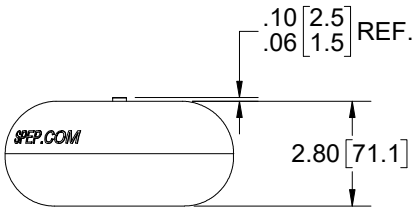

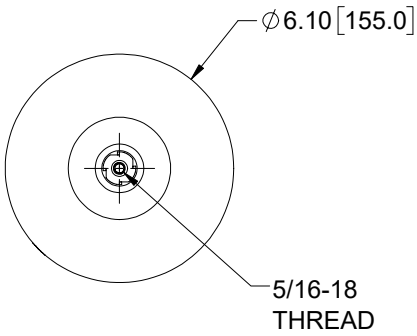

Abrazaderas de Alambre

No. de Parte	Dimensión		Material	Acabado
	A	B		
J3400	3.45 [87.7]	4.52 [114.9]	acero	zinc
J3400-01	2.58 [65.6]	3.53 [89.8]	acero	zinc

▸ ver paginas 191 - 196 para cierres de caja



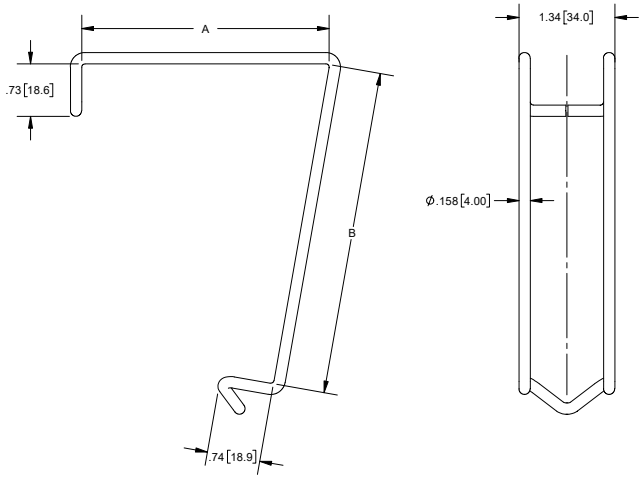

Una manera fácil para que usted mantenga un registro de todos los productos SPEP que utiliza.

Nº DE PIEZA ORIGINAL	DESCRIPCIÓN	Nº DE PIEZA SPEP	Nº DE PAGINA	CANTIDAD	PRECIO	FECHA

Credit Aplication and Agreement

INCH FRACTIONS, DECIMAL AND METRIC EQUIVALENTS

INCH	DECIMAL	MM	INCH	DECIMAL	MM
1/64	.015625	.39688	33/64	.515625	13.09688
1/32	.03125	.79375	17/32	.53125	13.49375
3/64	.046875	1.19063	35/64	.546875	13.89063
1/16	.0625	1.58750	9/16	.5625	14.28750
5/64	.078125	1.98438	37/64	.578125	14.68438
3/32	.09375	2.38125	19/32	.59375	15.08125
7/64	.109375	2.77813	39/64	.609375	15.47813
1/8	.125	3.17500	5/8	.625	15.87500
9/64	.140625	3.57188	41/64	.640625	16.27188
5/32	.15625	3.9687	21/32	.65625	16.66875
11/64	.171875	4.36563	43/64	.671575	17.06563
3/16	.1875	4.7625	11/16	.6875	17.46250
13/64	.203125	5.15938	45/64	.703125	17.85938
7/32	.21875	5.55625	23/32	.71875	18.25625
15/64	.234375	5.95313	47/64	.734375	18.65312
1/4	.250	6.3500	3/4	.750	19.0500
17/64	.265625	6.74688	49/64	.765625	19.44688
9/32	.28125	7.14375	25/32	.78125	19.84375
19/64	.296875	7.54063	51/64	.796875	20.24063
5/16	.3125	7.93750	13/16	.8125	20.63750
21/64	.328125	8.33438	53/64	.828125	21.03438
11/32	.34375	8.73125	27/32	.84375	21.43125
23/64	.359375	9.12813	55/64	.859375	21.8281
3/8	.375	9.5250	7/8	.875	22.22500
25/64	.390625	9.92188	57/64	.890625	22.62188
13/32	.40625	10.31875	29/32	.90625	23.01875
27/64	.421875	10.71563	59/64	.921875	23.41563
7/16	.4375	11.11250	15/16	.9375	23.81250
29/64	.453125	11.50938	61/64	.953125	24.2093
15/32	.46875	11.90625	31/32	.96875	24.60625
31/64	.484375	12.30313	63/64	.984375	25.00313
1/2	.500	12.7000	1	1.0000	25.40000

METRIC TO INCH CONVERSION

MM	INCH	MM	INCH	MM	INCH
1	0.039370	34	1.338583	67	2.637795
2	0.078740	35	1.377953	68	2.677165
3	0.118110	36	1.417323	69	2.716535
4	0.157480	37	1.456693	70	2.755906
5	0.196850	38	1.496063	71	2.795276
6	0.236220	39	1.535433	72	2.834646
7	0.275591	40	1.574803	73	2.847015
8	0.314961	41	1.614173	74	2.913386
9	0.354331	42	1.653543	75	2.952756
10	0.393701	43	1.692913	76	2.992126
11	0.433071	44	1.732283	77	3.031496
12	0.472441	45	1.771654	78	3.070866
13	0.511811	46	1.811024	79	3.110236
14	0.551181	47	1.850391	80	3.149606
15	0.590551	48	1.889764	81	3.188976
16	0.629921	49	1.929134	82	3.228346
17	0.669291	50	1.968504	83	3.267717
18	0.708661	51	2.007874	84	3.307087
19	0.748031	52	2.047244	85	3.346457
20	0.787402	53	2.086614	86	3.385827
21	0.826772	54	2.125984	87	3.425197
22	0.866142	55	2.165354	88	3.464567
23	0.905512	56	2.204724	89	3.503937
24	0.944882	57	2.244094	90	3.543307
25	0.984252	58	2.283465	91	3.582677
26	1.023622	59	2.322835	92	3.622047
27	1.062992	60	2.362205	93	3.661417
28	1.102362	61	2.401575	94	3.700787
29	1.141732	62	2.440945	95	3.740157
30	1.181102	63	2.480315	96	3.779528
31	1.220472	64	2.519685	97	3.818898
32	1.259843	65	2.559055	98	3.858268
33	1.299213	66	2.598425	99	3.897638

STANDARD GAUGE, DECIMAL AND METRIC EQUIVALENT

GAUGE	DECIMAL	METRIC	GAUGE	DECIMAL	METRIC	GAUGE	DECIMAL	METRIC	GAUGE	DECIMAL	METRIC
3	.250	6.35	9	.150	3.81	15	.070	1.78	21	.034	.87
4	.234	5.95	10	.135	3.43	16	.060	1.52	22	.030	.76
5	.219	5.56	11	.120	3.05	17	.056	1.42	23	.028	.71
6	.194	4.93	12	.105	2.67	18	.048	1.22	24	.025	.64
7	.180	4.57	13	.090	2.29	19	.042	1.07	25	.020	.51
8	.165	4.19	14	.074	1.88	20	.035	.89	26	.019	.48

¿Por qué elegir Sierra Pacific?

See Our Other Info Flyers Here



SIERRA PACIFIC
ENGINEERING AND PRODUCTS
Quality & Service Taken Personally®
ESOP 100% EMPLOYEE-OWNED
ISO 9001
www.spep.com

INGENIERA & DISEÑO

Años de experiencia y la última tecnología CAD y FEA nos permiten diseñar soluciones eficientes para sus requisitos específicos. Hemos satisfecho los requisitos de muchas compañías de Fortune 500

PROTOTIPOS ECONÓMICOS

Nuestro departamento de prototipos MJM y FDM lleva rápidamente su concepto a un modelo utilizable a una fracción del costo.

GERENTES DE CUENTA CON EXPERIENCIA

Entregamos calidad y servicio superior. Nuestro objetivo es satisfacer y exceder sus expectativas. Todos los empleados son dueños de la empresa.

CERTIFICACION ISO

La certificación ISO 9001: 2015 significa una mejora constante con un objetivo de calidad total.

Global Headquarters
4041 Via Oro Ave.
Long Beach, CA 90810

Distribution Centers:
Los Angeles
Dallas • Chicago

CONTACT A SPEP SALES REP FOR MORE INFO

800.433.5554 order@spep.com

0

091X72B 270
091X72SS 270

1

1001SS 337
1001SSBK 337
1004P01 346
1004P02 346
1004P. 346
1005SS 337
1005SSBK 337
1008SS 337
1009P. 345
10S2525 278
10SS 138
10SS2025 279
10SS2525 279
10ZN-01 138
10ZN-03 138
10ZN-04 138
10ZN-05 138
10ZN-06 138
10ZN-07 138
10ZN-08 138
10ZN 138
11-00ZN 142
11-02CO 142
11-04ZN 142
11-06CO 142
11-08ZN 142
11-09CO 142
11-10SS 142
11-10ZN 142
11-10ZN50 142
11-15CO 142
11-15CO50 142
11-15SS 142
11-16CO 142
11-16SS 142
11-20ZN 142
11-23ZN 143
11-25ZN 143
11-30ZN 142
11-30ZN50 142
11-40SS 143
11-40ZN 143
11-40ZN50 143
11-45CO 143
11-45CO50 143
11-45SS 143
11-50CO 143
11-50CO50 143
11-55ZN 143
11-55ZN50 143
11-60ZN 143
11-70SS 143
11-90SS 143
11-90ZN 143
11-90ZN50 143
11-95CO 143
11-95CO50 143
11-97ZN 143
1120-01 123
1120SS-01 123
1121-01-B01 123
1121-01-B02 123
1121-01-B03 123
1121-01-B04 123
1121-01-B05 123
1121NL-01. 123
1122-01 123
1123-01 123
1124-01 123
1125-01 123
1126LKP 89
1126P. 89
1127 103
1128LH. 204
1128RH. 204
1130-L 144
1130-S 144
1131K. 387
1131LH. 387
1131RH. 387
1131S. 387
1132LH. 387
1132RH. 387
1133 212
1134P-40 101
1134P-60 101
1134P-80 101
1134P. 100
1135 387
1135K. 387
1135S. 387
1136 387
1140 253
1140 89
1142ZN 206
1153-01 35
1153-02 35
1153 35
1154-011. 39
1154-033. 39
1154-052. 39
1154-053. 39
1154-333011 39
1154-333033 39
1154-333052 39
1154-333053 39
1154-333. 38
1154-T01011 39
1154-T01033 39
1154-T01052 39
1154-T01053 39
1154-T01. 38
1154 38
1154E-1001 37
1154E-100. 37
1154E-25. 37
1154E-501. 37
1154E-50. 37
1154E-75. 37
1154E-Q25 37
1154E-Q50 37
1154LK-011 39
1154LK-033 39
1154LK-052 39
1154LK-053 39
1154LK. 38
1157-01 35
1159-03 211
1159 211
1170-01 386
1170 386
1171-01 386
1171 386
1172 386
1173 386
1175 140
1175SS. 140
1176 140
1177 140
1178SS-LH01 210
1178SS-RH01 210
117G 140
1181A-01 208
1181A-02 209
1181A-03 209
1181A-11LH. 209
1181A-11RH. 209
1181A 208
1182SS-01 206
1182SS. 206
1182ZN 206
11832ZN-03. 207
1183SS. 206
1183ZN 206
1184A-02 207
1184ZN 208
1185SS-LH01 210
1185SS-LH. 210
1185SS-RH01 210
1185SS-RH 210
1186-D01 104
1186-D 104
1186-G 104
1187-01 211
1187 211
1188 211
1189 211
1190 99
119101ZN 98
119102ZN 100
1191ZN 98
1192 99
1193 102
1194-01 100
1194-10 100
1194 100
1195ZN 98
1196 99
1197 99
1198 99
12-10BK 115
12-10CH 115
12-30BK 115
12-30CH 115
120X72B 270
120X72SS 270
12 113
122SS-K1 107
122SS-K2 107
122SS. 107
122SSP-K1. 107
122SSP-K2. 107
122SSP. 107
123SS-K1 107
123SS-K2 107
123SS. 107
123SSP-K1. 107
123SSP-K2. 107
123SSP. 107
1260ZN 208
1261SS 207
1261ZN-01 207
1261ZN 207
12A2025 279
12A2030 279
12A252502 279
12A2525 279
12A2530 279
12A3030 279
12A3040 279
12A3540 279
12A4040 279
12BK 113
12C00 - 12C50 . . . 134
12C1 - 12C37 128
12C100. 109
12C101. 109
12C10 128
12C102. 109
12C103. 109
12C104. 109
12C105. 109
12C106. 109
12C107. 109
12C108. 109
12C109. 109
12C10SS 128
12C110. 109
12C111. 109
12C11 128
12C112. 109
12C1 128
12C113. 109
12C114. 109
12C115. 109
12C116. 109
12C117. 109
12C118. 109
12C119. 109
12C11SS 128
12C12 128
12C12SS 128
12C13 128
12C13SS 128
12C15 128
12C15SS 128
12C16 128
12C16SS 128
12C17 128
12C17SS 128
12C18 128
12C18SS 128
12C19 128
12C19SS 128
12C1SS - 12C37SS . 128
12C1SS. 128
12C20 128
12C20SS 128
12C2 128
12C22 128
12C22SS 128
12C23 128
12C23SS 128
12C24 128
12C24SS 128
12C25 128
12C25SS 128
12C26 128
12C26SS 128
12C27 128
12C27SS 128
12C28 128
12C28SS 128
12C29 128
12C29SS 128
12C2SS. 128
12C30 128
12C30SS 128
12C31 128
12C3 128
12C31SS 128
12C32 128
12C32SS 128
12C33 128
12C33SS 128
12C34 128
12C34SS 128
12C35 128
12C35SS 128
12C36 128
12C36SS 128
12C37 128
12C37SS 128
12C3SS. 128
12C40 - 12C48 . . . 134
12C40 134
12C41 134
12C4 128
12C42 134
12C43 134
12C44 134
12C45 134
12C46 134
12C47 134
12C48 134
12C4SS-01. 128
12C4SS 128
12C5 128
12C52 - 12C74 . . . 127
12C52 127
12C53 127
12C54 127
12C55 127
12C56 127
12C57 127
12C58 127
12C59 127
12C5SS. 128
12C60 127
12C61 127
12C6 128
12C62 127
12C63 127
12C64 127
12C65 127
12C66 127
12C67 127
12C68 127
12C69 127
12C6SS. 128
12C70 127
12C71 127
12C7 128
12C72 127
12C73 127
12C74 127
12C7SS. 128
12C8 128
12C8SS 128
12C9-01 128
12C9 128
12PBK 113
12S2025 278
12S2525 278
12S2526 278
12S253003 278
12S2530 278
12S2535 278
12S2829 278
12S303001 278
12S3030 278
12S3035 278
12S3040 278
12S3535 278
12S3540 278
12S40401 278
12S4040 278
12S6060 278
12SS 113
12SS2030 279
12SS2526 278
12SS2530 279
12SS2829 278
12SS3030 279
12SS30401BK. . . . 288
12SS3040 279
12SS3435 278
12SS3535 279
12SS3540 279
12SS40402 279
12SS4040 279
12SS6040 279
12SST-50. 113
12SST. 113
12SST2030 279
12SST3030 279
12SST3040 279
12SST4040 279
12ZN-01 139
12ZN-02 139
12ZN 139
13-10 115
13-10BK 115
1300 396
1301 396
1302 396
1303 396
1304 396
1305 396
1306 396
1307 396
1308 396
1309 396
1310 396
1311 396
1325-01 403
1325-01A 403
1325-02 403
1325-02A 403
13S3435 278
13S3939 278
13S4040 278
13ZN-01 139
13ZN-02 139
13ZN 139
14-01 113
14-10 115
14-105 115
14-105BK 115
14-10BK 115
14-30 115
14-305 115
14-305BK 115
14-30BK 115
14-50 113
1400-111B. 215
1400-111P. 215
1400-112B. 214
1400-112P. 214
1400-121B. 215
1400-121P. 215
1400-122B. 215
1400-122P. 215
1400-131B. 215
1400-131P. 215
1400-132B. 215
1400-132P. 215
1400-141B. 215
1400-141P. 215
1400-142B. 214
1400-142P. 214
1400-151B. 215
1400-151P. 215
1400-152B. 215
1400-152P. 215
1400-161B. 215
1400-161P. 215
1400-162B. 215
1400-162P. 215
1400-211B. 215
1400-211P. 215
1400-212B. 214
1400-212P. 214
1400-221B. 215
1400-221P. 215
1400-222B. 215
1400-222P. 215
1400-231B. 215
1400-231P. 215
1400-232B. 215
1400-232P. 215
1400-241B. 215
1400-241P. 215
1400-242B. 214
1400-242P. 214
1400-251B. 215
1400-251P. 215
1400-252B. 215
1400-252P. 215
1400-261B. 215
1400-261P. 215
1400-262B. 215
1400-262P. 215
1400-311B. 215
1400-311P. 215
1400-312B. 215
1400-312P. 215
1400-321B. 215
1400-321P. 215
1400-322B. 215
1400-322P. 215
1400-331B. 215
1400-331P. 215
1400-332B. 215
1400-332P. 215
1400-341B. 215
1400-341P. 215
1400-342B. 215
1400-342P. 215
1400-351B. 215
1400-351P. 215
1400-352B. 215
1400-352P. 215
1400-361B. 215
1400-361P. 215
1400-362B. 215
1400-362P. 215
1400A-01 214, 215, 218
1400A . . 214, 215, 218
1400B. 214, 218
1400C 215, 218
14 113
1420-02 213
1420-03 213
1430-01 213
1430-02 213
1430-04 213
1440 277
1441 277
1445 212
1450SS-02. 247
1450SS. 247
1450ZN 247
1451SS. 247
1460ZN 252
1462ZN 252
1490SS01 247
1490SS. 245, 247
1490ZN 247
1491SS01 245
1491SS04 245
1491SS. 245
1491ZN01 245
1491ZN 245
1492SS01 246
1492SS04 246
1492SS05 246
1492SS. 246
1492ZN01 246
1492ZN 246
14BK-01 113
14BK-50 113
14SS01 244
14SS 244
14SST01 244
14SST. 244
14ZN01 244
14ZN 244
1500-01 213
1500-111B. 216
1500-111BM 216
1500-111P. 216
1500-111PM 216
1500-112B. 217

1500-112P. 217
1500-121B. 217
1500-121P. 217
1500-122B. 217
1500-122P. 217
1500-131B. 217
1500-131P. 217
1500-132B. 217
1500-132P. 217
1500-141B. 217
1500-141P. 217
1500-142B. 217
1500-142P. 217
1500-151B. 217
1500-151P. 217
1500-152B. 217
1500-152P. 217
1500-161B. 217
1500-161P. 217
1500-162B. 217
1500-162P. 217
1500-211B. 216
1500-211P. 216
1500-212B. 217
1500-212P. 217
1500-221B. 217
1500-221P. 217
1500-222B. 217
1500-222P. 217
1500-231B. 217
1500-231P. 217
1500-232B. 217
1500-232P. 217
1500-241B. 217
1500-241P. 217
1500-242B. 217
1500-242P. 217
1500-251B. 217
1500-251P. 217
1500-252B. 217
1500-252P. 217
1500-261B. 217
1500-261P. 217
1500-262B. 217
1500-262P. 217
1500-500B. 219
1500-500P. 219
1500-501B. 219
1500-501P. 219
1500-502B. 219
1500-502P. 219
1500A-01 . . . 216, 218
1500A-05 219
1500A-06M 218
1500A-10M 218
1500A-16M 218
1500A-M. . . . 216, 218
1500A 216, 218
1500B-01 . . . 216, 218
1500B-05 219
1500B-06M 218
1500B-10M 218
1500B-16M 218
1500B-M. . . . 216, 218
1500B. 216, 218
1500C-05 219
1500C-M01 218
1500C-M. . . . 216, 218
1500C 216, 218
1500D-05 219
1500D-M01 218
1500D-M. . . . 216, 218
1500D 216, 218
1500E-M. . . . 216, 218
1500E. . . 214, 216, 218
1500F. . . 214, 216, 218
1500G-01 . . . 217, 218
1500G-M. . . . 216, 218
1500G . . 214, 216, 218
1500GSS. . . . 217, 218
1500H-05 219
1500H 216, 218
1500I-05 219
1500I . . . 216, 217, 218
1500IP 217, 218
15 138
15SS01 247
15SS02 247
15SS 247
15SS3939 278
15ZN 247
16-10 115
16-10BK 115
16-1505 108
16-1506 108
16-2005 108
16-2006 108
16-25 108
16-3005 108
16-3006 108
16-50 108
1600E-05. 219
1600E. 214, 218
1600F. 214, 218
1600G-01M 218
1600G . . 214, 218, 219
1600GSS01 217, 218, 219
1600GSS. 217, 218, 219
161 399
162 399
163-K. 205
163-L 205
163 399
164HZ 205
165HZ 205
167HZ 205
168SS-K 204
168SS-L 204
169HZ 205
16SS-01 250
16SS 250
16ZN 250
17 138
171HN01. 98
171ZN01. 98
173 144
173CH-LK 144
173CH 144
173LK-751. 144
173LK. 144
173SST-CH751 . . . 144
173SST. 144
174 105
176-01 106
176-02 106
176 106
177P-04 253
177P 253
179P-04 253
179P-10 253
179P 253
17S4849 278
18-01 114
18-10. 115
18-10BK 115
18-30. 115
18-30BK 115
18-50. 114
1801 248
1801A 248
1801SS-01. 248
1801SS. 248
180 248
180A 248
180SS-01. 248
180SS. 248
18101SS-01 248
18101SS 248
18 114
1811HN 276
1811HZ. 276
1811NN 276
1811NZ 276
181 248
1812HN 276
1812HZ. 276
1812NN 276
1812NZ 276
181A 248
1821HN 276
1821HZ. 276
1821NN 276
182 250
1822HN 276
1822HZ. 276
1822NN 276
1822NZ 276
182SS01 250
182SS. 250
18301SS-01 248
18301SS 248
1831HN 276
1831HZ. 276
1831NN 276
1831NZ 276
183 248
1832HN 276
1832HSS01 277
1832HZ01 277
1832HZ. 276
1832NN 276
1832NZ 276
183A 248
1841HN 276
1841HZ. 276
1841HZSS 277
1841NN 276
1841NZ 276
184 250
1842HN 276
1842HZ. 276
1842NN 276
1842NZ 276
184A 250
184SS01 250
184SS. 250
18501. 249
18501A. 249
18501SS 249
18502SS 249
1851HN 276
1851HZ. 276
1851NN 276
1851NZ 276
185 249
1852HN 276
1852HZ. 276
1852NN 276
1852NZ 276
185A 249
185SS01 249
185SS. 249
18601. 249
18601SS 249
1861HN 276
1861HZ. 276
1861NN 276
1861NZ 276
186 249
1862HN 276
1862HZ. 276
1862NN 276
1862NZ 276
186SS. 249
18701SS 248
18701SST 248
1871HN 276
1871HZ. 276
1871NN 276
1871NZ 276
187 248
1872HN 276
1872HZ. 276
1872NN 276
1872NZ 276
187X72B 270
187X72SS 270
18801. 249
18801A. 249
18801SS 249
18802. 249
18802SS 249
18803. 249
18803A. 249
18803SS 249
18804SS 249
18805. 397
1881HN 276
1881HZ. 276
1881NN 276
1881NZ 276
188 249
1882HN 276
1882HZ. 276
1882NN 276
1882NZ 276
188A 249
188SS. 249
18BK-01 114
18BK-50 114
18BK 114
18S3060 278
18S4040 278
18S4050 278
18S4060 278
18S5050 278
18S5060 278
18S5080 278
18S6060 278
18S6080 278
18SST4040 279
19 114
1911HN 276
1911HZ. 276
1911NN 276
1911NZ 276
1912HN 276
1912HZ. 276
1912NN 276
1912NZ 276
1921HN 276
1921HZ. 276
1921NN 276
1922HN 276
1922HZ. 276
1922NN 276
1922NZ 276
1931HN 276
1931HZ. 276
1931NN 276
1931NZ 276
1932HN 276
1932HSS01 277
1932HZ01 277
1932HZ. 276
1932NN 276
1932NZ 276
1941HN 276
1941HZ. 276
1941HZSS 277
1941NN 276
1941NZ 276
1942HN 276
1942HZ. 276
1942NN 276
1942NZ 276
1951HN 276
1951HZ. 276
1951NN 276
1951NZ 276
1952HN 276
1952HZ. 276
1952NN 276
1952NZ 276
1961HN 276
1961HZ. 276
1961NN 276
1961NZ 276
1962HN 276
1962HZ. 276
1962NN 276
1962NZ 276
1971HN 276
1971HZ. 276
1971NN 276
1971NZ 276
1972HN 276
1972HZ. 276
1972NN 276
1972NZ 276
1981HN 276
1981HZ. 276
1981NN 276
1981NZ 276
1982HN 276
1982HZ. 276
1982NN 276
1982NZ 276
19S5959 278

2

2-11BK01 90
2-11BK02 90
2-11BK 90
2-13BK01 90
2-13BK02 90
2-13BK50 90
2-13BK 90
2-14BK01 90
2-14BK02 90
2-14BK 90
2-15CH. 91
2-16CH. 91
2-1G 90
2-20BK 91, 397
2-20CH. 91, 397
2-20KP 91, 397
200170 29
2001900 29
2001902 29
2001930 29
2001932 29
2001950 29
2001952 29
2001960 29
2001962 29
2001990 29
2001992 29
200 399
2011 274
2012 274
2013 274
201 399
2014 274
2015 274
2016 274
2018 274
2018SS. 274
2019 274
2019SS. 274
2020 274
2020SS. 274
2021SS. 275
2021ZN 275
2022CH 204
202 399
202ZN1 167
20 32
2032SS-K01 163
2032SS-K 163
2032SS-L03 163
2032SS-L. 163
2032SS. 163
2033SS-L01 162
2033SS-L. 162
2034SS-L. 162
2035SS-L. 162
2036SS-L03 162
2036SS-L. 162
2037SS-L. 162
2038SS-L. 162
2043SS-02. 168
2043SS. 168
2043ZN-02 168
2043ZN 168
2044SS-01. 168
2044SS-02. 168
2044SS. 168
2044ZN-01 168
2044ZN-02 168
2044ZN 168
2045 173
2046SS. 168
2046ZN 168
2047SS. 168
2047ZN 168
2048SS. 169
2048ZN 169
2049SS. 169
2049ZN 169
2045S-K 169
204ZN-K 169
2051 173
2052ZN 169
2053SS. 161
2053ZN 161
2054SS. 161
2054ZN 161
2055SS. 161
2055ZN 161
2059SS. 164
205BK1. 167
205S1. 167
205S2. 167
205SS1. 167
205ZN1 167
20601SS-K. 170
20601SS-L. 171
20601ZN-K 170
20601ZN-L 171
20602SS-K. 170
20602SS-L. 171
20602ZN-K 170
20602ZN-L 171
20603SS-K. 170
20603SS-L. 171
20603ZN-K 170
20603ZN-L 171
20604SS-K. 170
20604ZN-K 170
20604ZN-L 171
2060SS-K 170
2060SS-L. 171
2060ZN-K 170
2060ZN-L 171
20611SS-L. 171
20611ZN-L 171
20612SS-L. 171
20612ZN-L 171
20613SS-L. 171
20613ZN-L 171
20614SS-L. 170
2061SS-L. 171
2061ZN-L 171
2062SS. 166
2063SS. 166
2064SS. 161
2065SS. 182
2066ZN 187
2067SS. 164
2068SS-01. 187
2068SS-02. 187
2069SS. 165
206S1. 167
206S2. 167
206SS1. 167
206ZN1 167
2070SS. 164
2071SS. 164
2072NP. 173
2073ZN 172
2074N 165
2075ZN-L 185
2075ZN-S 185
2076ZN-K 187
2076ZN-L 187
2077ZN-K 173
2077ZN-L 173
207BK1. 167
207S1. 167
207S2. 167
207SS1. 167
207SSC. 167
207SSS. 167
207ZN1 167
207ZN2 167
207ZNC 167
207ZNS 167
2085 194
2085SS. 194
2086 194
2086BK. 194
2086SS. 194
2088 194
2088BK. 194
208902. 194
208903. 194
208905. 194
208907. 192
2089 194
2089BK01 194
208S1. 167
208S2. 167
208ZN1 167
209102. 195
209102SS 195
209103. . . . . 195, 196
209103SS . . . 195, 196
209107. 196
209107SS 196
2091LK. 196
2091LKSS-L 196
2091LKSS01. 196
209302. 196
209303. 196
209303BK 196
209303SS 196
209304. 196
2093 196
209402. 195

visite www.spep.com para descargar 3D MODELS

209410 195
209410SS 195
2094 195
2094SS 195
209501SS 192
209511SS 191
2095 193
2095BP-01 191
2095BP 191
2095SS 193
209601 193
2096 193
2096SS 193
2097 193
2097SS 193
209805 193
209805BP-01 191
209805BP 191
2098 193
2098BP-01 191
2098BP 191
2098SS 193
2099 193
209BP 191
209BPSS 191
20BK 32
210-100SS 186
210-100SSBK 186
210-100ZN 186
210-110SS 186
210-110ZN 186
210-120SS 186
210-120ZN 186
210-200SS 186
210-200SSBK 186
210-200ZN 186
210-210SS 186
210-210ZN 186
210-220SS 186
210-220ZN 186
210-K01SS 186
210-K01SSBK 186
210-K01ZN 186
210-K02SS 186
210-K02SSBK 186
210-K02ZN 186
2102 32
2103CH 32
2131 174
213 174
21 32
2133BK-L 172
2133ZN-L 172
2134ZN 172
2135ZN 190
2136ZN 172
2137ZN 190
2138ZN 190
2139ZN-L10 166
2139ZN-L 166
2139ZN-S 166
214-01 174
214-02 174
214 174
2141SS-K 174
2141SS-L 174
2141ZN-K 174
2141ZN-L 174
2142SS-K 175
2142SS-L 175
2142ZN-K 175
2142ZN-L 175
2144ZN-L 175
2146SS-L 175
2146ZN-L 175
2148SS-L 175
2148ZN-L 175
215-010SS 180
215-010ZN 180
215-015SS 179
215-015ZN 179
215-105BK 178
215-105SS 178
215-105ZN 178
215-110BK 178
215-110SS 178
215-110ZN 178
215-115SS 178
215-120BK 178
215-120SS 178
215-120ZN 178
215-125BK 178
215-125ZN 178
215-130BK 178
215-130ZN 178
215-140BK 177
215-140SS 177
215-140ZN 177
215-150ZN 176
215-205BK 178
215-205SS 178
215-205ZN 178
215-210BK 178
215-210SS 178
215-210ZN 178
215-215SS 178
215-220BK 178
215-220ZN 178
215-225BK 178
215-225ZN 178
215-230BK 178
215-230ZN 178
215-250ZN 176
215-305BK 178
215-305SS 178
215-305ZN 178
215-310BK 178
215-310SS05 181
215-310SS 178
215-310ZN 178
215-315SS 178
215-320BK 178
215-320ZN 178
215-325BK 178
215-325ZN 178
215-330BK 178
215-330ZN 178
215-340BK 177
215-340SS 177
215-340ZN 177
215-350ZN 176
215-K01BK 179
215-K01SS 179
215-K01ZN 179
215-K02BK 179
215-K02SS 179
215-K02ZN 179
215-K03BK 179
215-K03SS 179
215-K03ZN 179
215-K04BK 179
215-K04SS 179
215-K04ZN 179
215-K08BK 179
215-K08SS 179
215-K08ZN 179
215-K10SS 180
215-K10ZN 180
215-K13SS 180
215-K13ZN 180
215-K14SS 180
215-K14ZN 180
215-K18SS 180
215-K18ZN 180
215-K21BK 177
215-K21SS 177
215-K21ZN 177
215-K24BK 177
215-K24SS 177
215-K24ZN 177
215-K28BK 177
215-K28SS 177
215-K28ZN 177
215-K33ZN 176
215-K34ZN 176
2160 188
21601SS-K 189
21601SS-LK 189
2160SS-LK 189
2160SS 188
2162 188
2162SS 188
2167 189
2167SS 189
2167SST 189
2168 188
2168SS 188
2172SS-K 184
2172SS-L01 184
2172SS-LK 184
2172SS 184
2172SST-L01 184
2172ZN-01 184
2172ZN-K 184
2173SS-K 185
2173SS-L01 185
2173ZN 185
2175 163
2176-01 163
2176 163
2177-01 163
2177 163
2178SS 163
2178ZN 163
2185SS01 251
2185SS 251
2185ZN 251
2188SS01 182
2189SS 182
2196 139
220-100SS 198
220-100ZN 198
220-200SS 198
220-200SS50 198
220-200ZN 198
220-200ZN50 198
220-250SS 198
220-250SS50 198
220-250ZN 198
220-250ZN50 198
220-300SS 198
220-300SS50 198
220-300ZN 198
220-300ZN50 198
220-350SS 198
220-350SS50 198
220-350ZN 198
220-350ZN50 198
220-400SS 199
220-400SS50 199
220-400ZN 199
220-400ZN50 199
220-450SS 199
220-450SS50 199
220-450ZN 199
220-450ZN50 199
220-500SS 199
220-500ZN 199
220-550SS 199
220-550ZN 199
221SS1 183
221SS 183
221ZN1 183
221ZN 183
222SS1 183
222SS 183
222ZN1 183
22 33
223BK-01 201
223BK 201
224SS1 183
224SS 183
224ZN1 183
224ZN 183
224ZN1B 183
224ZNB 183
225-100SS 200
225-150SS 200
225-200SS 200
225-300SS 200
225-350SS 200
225-400SS 200
225 399
226 399
227 399
228 399
229 399
22BB-02 33
23-50 33
230-2T 198
230-3T 198
230-4T 199
230 399
2311 399
231 399
232 399
23 32
233SS 165
234SS1 183
234SS 183
234ZN1 183
234ZN 183
237-LK 181
237 181
237BK-LK 181
237BK 181
237CH-LK 181
237CH 181
238-LK 181
238 181
238BK-LK 181
238BK 181
238CH-LK 181
238CH 181
239BK 182
240-100 201
240-150 201
240-200 201
240-300 201
240 399
241-00 202
241-100 202
241-150 202
241-155 202
241-1LB1 202
241-1LB3 202
241-200 202
241-250 202
241-255 202
241-2LB1 202
241-2LB3 202
241-300 202
241-350 202
241-355 202
241-3LB1 202
241-3LB3 202
241-50 202
241-55 202
245 399
246SS 165
24NP01 33
24SSH 32
250 399
250X72B 270
250X72SS 270
25S4040SSP 278
25S4050 278
25S5050 278
25S5060 278
25S6060 278
25ZN 34
26-10BK 30
26 30
2702 358
2704 358
2706 358
2708 358
272SS 358
27 30
274SS 358
28-10BK 30
28-50A 31
2803 354
2803PL 354
2804 354
2804PL 354
2806 354
2806PL 354
280S 359
280T-01 359
280U 359
2812 354
2812PL 354
2817 354
281U 359
28 30
2830ZN 355
2833 354
2834 354
2836 354
283S 359
2847 355
2847PL 355
2853 355
2862 357
2876 357
2883 354
2884 354
29-01 34
29-02 34
29 34
295 359
2963BK 356
2963ZN 356
2964BK 356
2964ZN 356
2965BK 356
2965ZN 356
2966BK 356
2966ZN 356
29BK 34
29SS01 34
2C 197
2D 197
2E-K 197
2E-L 197

3

3-10BK01 156
3-10BK02 156
3-10BK03 156
3-10BK04 156
3-10BK05 156
3-10BK06 156
3-10BK07 156
3-10BK08 156
3-11BK01 156
3-11BK02 156
3-11BK03 156
3-11BK04 156
3-11BK05 156
3-11BK06 156
3-11BK07 156
3-11BK08 156
3-12BK01 156
3-12BK02 156
3-12BK03 156
3-12BK04 156
3-12BK05 156
3-12BK06 156
3-12BK07 156
3-12BK08 156
3-13BK01 156
3-13BK02 156
3-13BK03 156
3-13BK04 156
3-13BK05 156
3-13BK06 156
3-13BK07 156
3-13BK08 156
3-13K 156
3-14BK01 156
3-14BK02 156
3-14BK03 156
3-14BK04 156
3-14BK05 156
3-14BK06 156
3-14BK07 156
3-14BK08 156
30-01 114
30-10 115
30-105 115
30-105BK 115
30-10BK 115
30-30 115
30-305 115
30-305BK 115
30-30BK 115
300B-10 40
300B 40
300CH 40
300G-01 40
30 114
301SS50 52
301SS 52
301ZN502 52
301ZN50 52
301ZN 52
302-SS-00 44
305B 40
305BTHD01 40
305BTHD 40
305P 40
306 44
306SS 44
308SS-1250 43
308SS01-1250 43
309-S-CH 41
309-S-G01 41
309-S-ZN 41
309-SS-P 41
309-SS-PS 41
309BO-SS-P 41
309G-02 41
309TH-S-ZN01 41
309TH-S-ZN 41
309TH-SS-P1 41
309TH-SS-P 41
309THB-S-ZN1 41
309THB-S-ZN 41
309THBO-SS-P1 . . . 41
309THBO-SS-P 41
309THBO-SS-P4 . . . 41
30BK-01 114
30BK 114
30K 109
310-S-CH 41
310-S-ZN 41
310-SS-P 41
310-SS-PS 41
3101 52
3102 52
3103 52
3104 52
310G 41
311-S-CH 42
311-S-ZN 42
311-SS-P02 42
311-SS-P 42
311-SS-PS 42
3121 52
3122 52
3123 52
3124 52
3141 399
3142 399
315105 54
3151 49
3152 49
315301 49
315304 49
3153 49
315403 49
315405 54
3154 49
3155 49
315601 49
3156 49
315701 49
3157 49
3158 399
315901 49
3159 49
3159SS 399
315LSS-01 102
315LSS-01LK 103
315LSS 102
315LZN-01 102
315RSS-01 102
315RSS-01LK 103
315RSS 102
315RZN-01 102
319 59
31BK 31
31ZN-01 141
31ZN-02 141
31ZN 141
320103 53
320106 53
320107 53
3201 53
320201 53
320204 53
320209 53
3202 53
321-S-ZN 42
322-S-ZN 42
322101 53
3221 53
322202 53
3222 53
324SS-LH 44
324SS 44
3251 49
325205 54
3252 49
325301 49
3253 49
3254 49
3255 49

Indice

325601 49
3256 49
325701 49
3257 49
325901 49
3259 49
32CH01 31
32CH 31
32SS-50 141
32SS-51 141
32SS-52 141
32ZN-01 141
32ZN-02 141
32ZN-50 141
32ZN-51 141
32ZN-52 141
32ZN 141
330101 53
330102 53
330107 53
3301 53
330206 53
3302 53
333 399
335001 48
3350 48
335101 48
3351 48
335201 48
3352 48
335301 48
3353 48
335401 48
3354 48
335501 48
3355 48
336001 45
336001BK 45
336001LK 46
336003 45
336004 45
336004LK 46
3360 45
3360BK 45
3360LK 46
336101 45
3361 45
336201 45
3362 45
336301 45
3363 45
336401 45
3364 45
336501 45
3365 45
337001LK 46
337001LKBK 46
337004LK 46
337005 47
3370LK 46
3370LKBK 46
33BK-50 117
345001 48
3450 48
345103 48
3451 48
345201 48
3452 48
345301 48
3453 48
345401 48
3454 48
345501 48
3455 48
346001 45
3460 45
346101 45
3461 45
346201 45
3462 45
346301 45
3463 45
346401 45
3464 45
346501 45
3465 45
350104 55
350105 54
350110 54
3501 55
3502 55
352 59
352CH 59
354-01 59
354 59
3550 54
359 59
35BK-01 51
35BK-01L 51
35BK-02 51
35BK-02L 51
35BK-03 51
35BK-03L 51
35BK-04 51
35BK-04L 51
35BK-05 51
35BK-05L 51
35BK-06 51
35BK-06L 51
35CH-01 50
35CH-01L 50
35CH-02 50
35CH-02L 50
35CH-03 50
35CH-03L 50
35CH-04 50
35CH-04L 50
35CH-05 50
35CH-05L 50
35CH-06 50
35CH-06L 50
3601 56
360203BK 56
360204BK 56
360206 56
360207 56
3602 56
360601 56
360601BK 56
360602 56
360602BK 56
360610 56
360610BK 56
360611 56
360611BK 56
361 59
363 138
363N 138
364-01 37
364-02 37
365-01 59
365-02 59
36BK-01 51
36BK-01L 51
36BK-02 51
36BK-02L 51
36BK-03 51
36BK-03L 51
36BK-04 51
36BK-04L 51
36BK-05 51
36BK-05L 51
36BK-06 51
36BK-06L 51
36CH-01 50
36CH-01L 50
36CH-02 50
36CH-02L 50
36CH-03 50
36CH-03L 50
36CH-04 50
36CH-04L 50
36CH-05 50
36CH-05L 50
36CH-06 50
36CH-06L 50
3701 55
3702 55
3703 55
3704 55
371 151
3721 55
3722 55
3723 55
3724 55
375X72B 270
375X72SS 270
37BK-01 57
37BK-01L 57
37BK-02 57
37BK-02L 57
37BK-03 57
37BK-03L 57
37BK-04 57
37BK-04L 57
37BK-05 57
37BK-05L 57
37BK-06 57
37BK-06L 57
37CH-01 57
37CH-01L 57
37CH-02 57
37CH-02L 57
37CH-03 57
37CH-03L 57
37CH-04 57
37CH-04L 57
37CH-05 57
37CH-05L 57
37CH-06 57
37CH-06L 57
3801-01 55
3801-02 55
3802 55
38BK-01 57
38BK-01L 57
38BK-02 57
38BK-02L 57
38BK-03 57
38BK-03L 57
38BK-04 57
38BK-04L 57
38BK-05 57
38BK-05L 57
38BK-06 57
38BK-06L 57
38CH-01 57
38CH-01L 57
38CH-02 57
38CH-02L 57
38CH-03 57
38CH-03L 57
38CH-04 57
38CH-04L 57
38CH-05 57
38CH-05L 57
38CH-06 57
38CH-06L 57
392-K 43, 116, 362
3921 43
3922 43
39310BC---76 29
3940 35
3941 35
3950-333 124
3950-751 124
3950 124
3950SST-333 125
3950SST-751 125
3950SST 125
3951 124
3951SST 125
3952 124
3953 124
3954 124
3954SST 125
3955-333 124
3955-751 124
3955SST-333 125
3960SST-333 126
3960SST 126
3961SST 126
3964SST 126
3965SST-333 126
3SS102001 279

4

4-10BK05 157
4-10BK10 157
4-10BK15 157
4-10SSTP05 157
4-10SSTP10 157
4-10SSTP15 157
4-11BK05 157
4-11BK10 157
4-11BK15 157
4-11SST05 157
4-11SST10 157
4-11SST15 157
4-12BK05 157
4-12BK10 157
4-12BK15 157
4-13BK05 157
4-13BK10 157
4-13BK15 157
4-13SST05 157
4-13SST10 157
4-13SST15 157
4-14BK05 157
4-14BK10 157
4-14BK15 157
4-14K 114, 115, 116, 125, 126, 157, 158
4-15BK05 157
4-15BK10 157
4-15BK15 157
4-15K01 114
4-15K01 . . . . 115, 116
4-15K 114, 115, 116, 157
4-16BK05 157
4-16BK10 157
4-16BK15 157
4-16K . . . 115, 116, 157
4-17BK05 157
4-17BK10 157
4-17BK15 157
4-17SST05 157
4-17SST10 157
4-17SST15 157
4-18BK05 157
4-18BK10 157
4-18BK15 157
4-18K . . . 157, 158, 160
4-19BK05 157
4-19BK10 157
4-19BK15 157
4-19K01 109
4-19K . . . 115, 116, 157
4-21BK05 157
4-21BK10 157
4-21BK15 157
4-21K 157
4-22BK05 157
4-22BK10 157
4-22BK15 157
4-22K 157
4-30BK05 160
4-30BK10 160
4-30BK15 160
4-32BK05 160
4-32BK10 160
4-32BK15 160
4-38BK05 160
4-38BK10 160
4-38BK15 160
4-53BK05 159
4-53BK10 159
4-53BK15 159
40-00 119
40-00BK 119
40-00SST 119
40-01 119
40-01BK 119
40-01K 119
40-01SST 119
40-02 119
40-02BK 119
40-02K 119
40-02SS 119
40-03 119
40-03BK 119
40-03SST 119
40-04 119
40-04BK 119
40-04BKLK 119
40-04LK 119
402 62
404 65
404A 65
404AH 65
404H02 65
404H 65
405-DB 65
40502-DB 65
40502 65
40502BK01 66
40502SS 65
40502ZN-DB 65
40502ZN 65
405 65
405A-DB 65
405A 65
405AH-DB 65
405AH 65
405H-DB 65
405H 65
407-DB 65
407CH545 65
407 65
407A-DB 65
407A 65
40801 65
408 65
408A 65
40C05 119
40C05SS 119
40C10 119
40C10SS 119
40C15 119
40C15SS 119
40ZN 63
41-00 110
41-00BK 110
41-00P 110
41-00SS 110
41-00SST 110
41-01BK 113
41-02 110
41-02BK 110
41-03 110
41-03BK 110
41-04 110
41-04BK 110
41-04SS 110
41-05 111
41-05BK 111
41-07 111
41-07BK 111
41-08BK 111
41-08BK50 111
41-08P 111
41-08SS 111
41-09BK 111
41-09SST 111
41-10 111
41-1013 111
41-1013BK 111
41-10BK 111
41-1101 121
41-11 121
41-11BK 121
41-11CH 121
41-11SST 121
41-12BK 120
41-12CH 120
41-12P 120
41-12SST 120
41-13BK 120
41-13CH 120
41-13P 120
41-13SST 120
41-14BK 122
41-15 121
41-15BK 121
41-15SST 121
41-16 121
41-16BK 121
41-17 122
41-17BK 122
41-17SST 122
41-18BK 113
41-19BK 112
41-19CH 112
41-20BK 118
41-21BK 118
41-22BK 118
41-23BK 118
41-24BK 118
41-25BK 122
41-26BK 122
41-27BK 122
41-28BK 120
41-30 112
41-30BK 112
41-30BKLK 112
41-30BKLK751 . . . 112
41-30LK 112
41-30SST 112
41-35 112
41-35BK 112
41-40SST 112
41-50 117
41-60BK 109
41-60TC 109
41-61BK 109
41-61TC 109
41-62BK 109
41-62TC 109
41-63BK 109
41-63TC 109
41-67TC 109
41-70BK 109
41-70TC 109
41-71BK 109
41-71TC 109
41-72BK 109
41-72TC 109
41-73BK 109
41-73TC 109
41BK-00 110
41BK-03 110
41BK-07 111
41P-00SS 110
41P-03 110
41P-04SS 110
41P-07 111
41P-08 111
41P-51 120
41P-52 120
41P-53 120
41P-54 120
41P-55 120
42-00BKL 116
42-00BKR 116
42-00L 116
42-00R 116
42-01BKL 116
42-01BKR 116
42-01L 116
42-01R 116
42-03BKL 116
42-03BKR 116
42-03L 116
42-03R 116
42-07SSL 117
42-07SSR 117
42-143BKL 116
42-143BKR 116
42-143L 116
42-143R 116
42-145BKL 116
42-145BKR 116
42-145L 116
42-145R 116
42-157BKL 116
42-157BKR 116
42-157L 116
42-157R 116
42-158BKL 116
42-158BKR 116
42-158L 116
42-158R 116
42-16BKL 116
42-16BKR 116
42-16L 116
42-16R 116
42-19BKL 116
42-19BKR 116
42-19L 116
42-19R 116
42-21BKL 116
42-21BKR 116
42-21L 116
42-21R 116
42-22BKL 116
42-22BKR 116
42-22L 116
42-22R 116
446BK-751 149
446BK01-751 149
446BK01 149
446BK 149
446CH-751 149
446CH01-751 149
446CH01 149
446CH 149
448BK01 149
448BK 149
448CH01 149
448CH 149

44BK-751 150
44BK-KD 150
44BK01-751 150
44BK01-KD 150
44BK01 150
44BK 150
44CH-751 150
44CH-KD 150
44CH01-751 150
44CH01-KD 150
44CH01 150
44CH 150
44G-751 150
44G01-751 150
44G01 150
44G 150
44TC-751 150
44TC-KD 150
44TC01-751 150
44TC01-KD 150
44TC01 150
44TC 150
45-11BK00 158
45-11BK01 158
45-11BK02 158
45-11BK03 158
45-11BK04 158
45-11BK05 158
45-11BK06 158
45-11BK07 158
45-11BK08 158
45-11BK09 158
45-11BK10 158
45-11BK11 158
45-11BK12 158
45-11BK13 158
45-11BK14 158
45-11BK15 158
45-11BK 158
45-11BK16 158
45-11BK17 158
45-11BK18 158
45-11BK19 158
45-13BK00 158
45-13BK01 158
45-13BK02 158
45-13BK03 158
45-13BK04 158
45-13BK05 158
45-13BK06 158
45-13BK07 158
45-13BK08 158
45-13BK09 158
45-13BK10 158
45-13BK11 158
45-13BK12 158
45-13BK13 158
45-13BK14 158
45-13BK15 158
45-13BK 158
45-13BK16 158
45-13BK17 158
45-13BK18 158
45-13BK19 158
45-14BK00 158
45-14BK01 158
45-14BK02 158
45-14BK03 158
45-14BK04 158
45-14BK05 158
45-14BK06 158
45-14BK07 158
45-14BK08 158
45-14BK09 158
45-14BK10 158
45-14BK11 158
45-14BK12 158
45-14BK13 158
45-14BK14 158
45-14BK15 158
45-14BK 158
45-14BK16 158
45-14BK17 158
45-14BK18 158
45-14BK19 158
45-15BK00 158
45-15BK01 158
45-15BK02 158
45-15BK03 158
45-15BK04 158
45-15BK05 158
45-15BK06 158
45-15BK07 158
45-15BK08 158
45-15BK09 158
45-15BK10 158
45-15BK11 158
45-15BK12 158
45-15BK13 158
45-15BK14 158
45-15BK15 158
45-15BK 158
45-15BK16 158
45-15BK17 158
45-15BK18 158
45-15BK19 158
45-16BK00 158
45-16BK01 158
45-16BK02 158
45-16BK03 158
45-16BK04 158
45-16BK05 158
45-16BK06 158
45-16BK07 158
45-16BK08 158
45-16BK09 158
45-16BK10 158
45-16BK11 158
45-16BK12 158
45-16BK13 158
45-16BK14 158
45-16BK15 158
45-16BK 158
45-16BK16 158
45-16BK17 158
45-16BK18 158
45-16BK19 158
45-16K 158
45-17BK00 158
45-17BK01 158
45-17BK02 158
45-17BK03 158
45-17BK04 158
45-17BK05 158
45-17BK06 158
45-17BK07 158
45-17BK08 158
45-17BK09 158
45-17BK10 158
45-17BK11 158
45-17BK12 158
45-17BK13 158
45-17BK14 158
45-17BK15 158
45-17BK 158
45-17BK16 158
45-17BK17 158
45-17BK18 158
45-17BK19 158
45-18BK00 158
45-18BK01 158
45-18BK02 158
45-18BK03 158
45-18BK04 158
45-18BK05 158
45-18BK06 158
45-18BK07 158
45-18BK08 158
45-18BK09 158
45-18BK10 158
45-18BK11 158
45-18BK12 158
45-18BK13 158
45-18BK14 158
45-18BK15 158
45-18BK 158
45-18BK16 158
45-18BK17 158
45-18BK18 158
45-18BK19 158
45-19BK00 158
45-19BK01 158
45-19BK02 158
45-19BK03 158
45-19BK04 158
45-19BK05 158
45-19BK06 158
45-19BK07 158
45-19BK08 158
45-19BK09 158
45-19BK10 158
45-19BK11 158
45-19BK12 158
45-19BK13 158
45-19BK14 158
45-19BK15 158
45-19BK 158
45-19BK16 158
45-19BK17 158
45-19BK18 158
45-19BK19 158
45-23BK00 158
45-23BK01 158
45-23BK02 158
45-23BK03 158
45-23BK04 158
45-23BK05 158
45-23BK06 158
45-23BK07 158
45-23BK08 158
45-23BK09 158
45-23BK10 158
45-23BK11 158
45-23BK12 158
45-23BK13 158
45-23BK14 158
45-23BK15 158
45-23BK 158
45-23BK16 158
45-23BK17 158
45-23BK18 158
45-23BK19 158
45-23K 158
450G 63
452SS 66
454SS01 66
454SS02 66
454SS03 66
454SS 66
457-501 76
457-545 76
457-DB 76
457 76
457G 76
458-01 77
458 76
459-T001 77
459BK-T001 77
459BK-T545 77
459CH-T001 77
45C00 158
45C01 158
45C02 158
45C03 158
45C04 158
45C05 158
45C06 158
45C07 158
45C08 158
45C09 158
45C10 158
45C11 158
45C12 158
45C13 158
45C14 158
45C15 158
45C16 158
45C17 158
45C18 158
45C19 158
460 64
460H 64
461-DB 64
461 64
461H-DB 64
461H 64
461HNR-DB 64
461HNR 64
461NR-DB 64
461NR 64
462 64
463-DB 64
463 64
463NR-DB 64
463NR 64
463R 78
463S-01 78
463S-01 86
463S 78
463S 86
465BK-LK 67
465BK 67
466BK-LK 67
466BK 67
467BK-01 67
469R 78
46BK-751 150
46BK-KD 150
46BK01-751 150
46BK01-KD 150
46BK01 150
46BK 150
46CH-751 150
46CH-KD 150
46CH01-751 150
46CH01-KD 150
46CH01 150
46CH 150
46G-751 150
46G01-751 150
46G01 150
46G 150
46TC-751 150
46TC-KD 150
46TC01-751 150
46TC01-KD 150
46TC01 150
46TC 150
471-DB 62
471 62
473-DB 62
473 62
474-04 68
474-CH751 68
474 68
475-501 71
475-502 71
475-545 71
475-DB 71
476-501-01 71
477-501 71
477-502 71
477-545 71
477-DB 71
479-G01 73
479-G 73
479-KD 73
47BK-751 151
47BK01-751 151
47BK01 151
47BK 151
47CH-751 151
47CH01-751 151
47CH01 151
47CH 151
47G-751 151
47G01-751 151
47G01 151
47G 151
47TC-751 151
47TC01-751 151
47TC01 151
47TC 151
480-501 71
480-502 71
480-545 71
480-751 71
480-DB 71
480G 70
481P 69
481PSS 69
484-501 71
484-502-01 70
484-502 71
484-545 71
484-751 71
484-DB 71
486LH-01 70
486LH-751 70
486RH-01 70
486RH-751 70
489-KD 73
491 69
491SS 69
494-501-01 71
494-545-01 71
495-01 69
496G-01 73
496G-01 74
496SS-L 73
496SS-R 73
497-5G 75
497BK-55 75
497CH-50L 75
497CH-50R 75
497CH-55 75
497SS-50L 75
497SS-50R 75
497SS-55 75
497SS-L 73
497SS-R 73
499BK-01 74
499BK-10 74
499BK-15 74
499BK-55 74
499CH-01 74
499CH-10 74
499CH-15 74
499CH-55 74
499SS-01 74
499SS-10 74
499SS-15 74
499SS-55 74
49BK-751 151
49BK01-751 151
49BK01 151
49BK 151
49CH-751 151
49CH01-751 151
49CH01 151
49CH 151
49G-751 151
49G01-751 151
49G01 151
49G 151
49TC-751 151
49TC01-751 151
49TC01 151
49TC 151
4PL 63
4SS 63
4ZN 63

5

5-15BK-1 155
5-15BK-2 155
5-15BK-3 155
5-15BK 155
5-15CH-1 155
5-15CH-2 155
5-15CH-3 155
5-15CH 155
5-20-12 154
5-20-4 154
5-20-8 154
5-20BC-12 154
5-20BC-4 154
5-20BC-8 154
5-20BK-12 154
5-20BK-4 154
5-20BK-8 154
5-20CH-12 154
5-20CH-4 154
5-20CH-8 154
5-20SS-12 154
5-20SS-4 154
5-20SS-8 154
5-21 154
5-21BC 154
5-21BK 154
5-21CH 154
5-21SST 154
5-25BC-12 153
5-25BC-4 153
5-25BC-8 153
5-25BC 153
5-25BK-12 153
5-25BK-4 153
5-25BK-8 153
5-25BK 153
5-25CH-12 153
5-25CH-4 153
5-25CH-8 153
5-25CH 153
5-25G 154
500X72B 270
500X72SS 270
505B 40
50C00 134
50C02 134
50C04 134
50C06 134
50C08 134
50C10 134
50C13 134
50C14 134
50C16 134
50C18 134
50C20 134
50C22 134
50C24 134
50C25 134
50C26 134
50C28 134
50C30 134
50C32 134
50C34 134
50C35 134
50C36 134
50C38 134
50C40 134
50C42 134
50C44 134
50C45 134
50C47 134
50C50 134
50L-12 132
50L-1801 132
50L-18 132
50L-22 132
50L-22LK 132
50L-23LK 132
50L-30 132
50L-333 132
50L-333LK 132
50L-333P01 132
50L-333P02 132
50L-333P 132
50L-751 132
50L-751LK 132
50L-751P01 132
50L-751P 132
50L-E200 132
50L-LK 132
50L 132
50M-333 133
50M-333P01 133
50M-751 133
50M-751P01 133
52CH-01 133
53BK-02 130
53C00SS 126
53G-01 130
54CH 131
54SS 131
55L-3331 136
55L-333 136
55L-3335 136
55L-7511 136
55L-751 136
55L-7515 136
55M-333 136
55M-3335 136
55M-751 136
55M-7515 136
55M-CLIP 136
56L-3331 136
56L-333 136
56L-3335 136
56L-7511 136
56L-751 136
56L-7515 136
56M-333 136
56M-3335 136
56M-751 136
56M-7515 136
5901 367
5902 367
5903 367
5A2025 279
5C11 152
5S151501 278

6

6-10BK 88
6-10BKCH751 88
6-10CH 87
6-10CHLK 87
6-10SST 87
6-10SSTLK 87

Indice

6-10WT. 88
6-10WTCH751 88
6-11BK 88
6-11BKCH751. 88
6-11CH. 87
6-11CHLK 87
6-11SST 87
6-11SSTLK. 87
6-11WT. 88
6-11WTCH751 88
6-12BK 88
6-12BKCH751. 88
6-12CH. 87
6-12CHLK 87
6-12SST 87
6-12SSTLK. 87
6-12WT. 88
6-12WTCH751 88
6-13BK 88
6-13BKCH751. 88
6-13CH. 87
6-13CHLK 87
6-13SST 87
6-13SSTLK. 87
6-13WT. 88
6-13WTCH751 88
600 378
600BK 378
60101. 375
601 374
601SS01 375
601SS03 374
601SS. 374
60201. 375
60202. 374
60202SS01 375
60202SS05 375
602 374
602SS01 375
602SS. 374
603SS01 375
603SS02 375
603SS03 375
603SS. 374
604SS. 378
604ZN 378
605SS. 378
605ZN 378
606SS. 378
606ZN 378
607SS. 378
607ZN 378
609SS. 374
609ZN 374
611SS. 378
613ZN 378
614ZN 378
615ZN 378
616ZN 378
619 378
620-01 376
620-03 376
620-07 376
620 376
620BK-01 376
620BK-03 376
620BK-07 376
620BK 376
621-01 376
621-03 376
621-07 376
621 376
621P-01 376
621P-03 376
621P-07 376
621P 376
622-01 376
622-03 376
622-07 376
622 376
624BK 377
624G 377
624PW 377
625 375
626BK 377
626G 377
626PW 377
628BK 377
628G 377
628PW 377
630BK 377
630G 377
630PW 377
639-01 377
639 377
65BK-01 56
696-01 60
696 60
697-01 60
697 60
698 60
699-50 61
699 61
6A1015 279
6A1515 279
6A2020 279
6A2025 279
6A2030 279
6A2525 279
6A2530 279
6A3030 279
6S1515BP 278
6S152001 278
6S152002 278
6S1520 278
6S1520BP 278
6S1525BP 278
6S2020BP 278
6S2025BP 278
6S2525BP 278
6SS1515 279
6SS1520 279
6SS2020 279
6SS2025 279
6SS2030 279
6SS2525 279
6SS2530 279
6SST1515 279
6SST1520 279
6SST2020 279
6SST2525 279

7

7-02CH-12. 148
7-02CH-4 148
7-02CH-8 148
7-10CH-12. 148
7-10CH-4 148
7-10CH-8 148
7-12CH-12. 148
7-12CH-4 148
7-12CH-8 148
7-50CH-12. 148
7-50CH-4 148
7-50CH-8 148
7-52CH-12. 148
7-52CH-4 148
7-52CH-8 148
7-60CH-12. 148
7-60CH-4 148
7-60CH-8 148
7-62CH-12. 148
7-62CH-4 148
7-62CH-8 148
7-CH-12 148
7-CH-4 148
7-CH-8 148
700-01 241
700-01 243
700-02 243
700-03 243
700-06 243
700 241
700 243
701-01 . . . . . 241, 243
701-10 243
701 . . . . . 241, 243
701SS. 243
702-01 242
702-05 135
702-06 135
702-07 137
702-10 137
702 242
703 242
704-24.20 241
704 241
705-01 241
705-02 241
705-05 241
705-06 241
705-07 241
705-08 241
705-09 241
705-10 241
705-11 241
705-12 241
705-13 241
705-14 241
705-15 241
705-16 241
705-17 241
705-18 241
705-22 241
705-23 241
705-24 241
705-25 241
705-26 241
705-27 241
705-28 241
705 241
7070 240
7071 240
7073 240
7074 240
7075 240
7076 240
7080 238
7081 238
7082 238
7082SS. 238
7085 238
7086 238
7087 238
7090 238
7091 238
7092 238
710 242
710A 242
710SS. 242
711 242
712 225
714SS. 220, 221
715 58
715SS. 58
716-01 224
716-02 223
716-04 224
716-05 224
716-06 224
716-10 223
716-11 224
716-12 224
716-25 227
716-26 226
716-27 226
716-28 226
716 223
717 229
718-01 228
718-02 229
718 228
719-36.00 228
719-48.00 228
719-48.00A 228
720LH-03 225
720LH 225
720RH-03 225
720RH 225
72248. 225
72248N. 225
723-36.00 63
723-DS48 63
723 63
724 63
725 63
726 63
729-01 221
729-02 221
729-03 221
729-04 221
729-10 222
729 227
730-01 220
730-02 220
730-03 220
730-04 220
730-08 220
730-10 222
730-51 . . . . . 58, 227
730 227
731SS. 220
732 222
736-01 224
736 222
737 220
738 220
739 220
740 220
743-27 135
743-43.3 135
743-47.25 135
744-15.8 135
744-19.7 135
744-23.6 135
744-27.6 135
744-31.5 135
744-35.4 135
744-39.4 135
744-43.3 135
744A-15.8 135
744A-19.7 135
744A-23.6 135
744A-27.6 135
744A-31.5 135
744A-35.4 135
744A-39.4 135
744A-43.3 135
745-36.00 229
745-48.00 229
746-43.3 137
747-43.3 135
748-23.6 137
748-31.5 137
748-47.2 137
748-7.8 137
753 . . . . . 58, 226
760 242
760SS. 242
762-11.375 239
762-12.875 239
762-12.937 239
762-15.75 239
762-7.875 239
762 239
762SS. 239
765-15.875 239
765-15.937 239
765-18.25 239
765-18.875 239
765-23.875 239
765-24.875 239
765-29.875 239
765-9.875 239
765 239
765SS. 239
768-21.875 239
768-27.875 239
768-30.06 239
768-33.875 239
768-38.875 239
768-39.19 239
768-41.50 239
768-41.875 239
768-44.375 239
768 239
768SS-01. 239
768SS. 239
769 239
7S2020 278
7S2021 278
7S2025 278
7S2030 278
7S2525 278
7S303003 278
7S3030 278
7SS2021 279
7SS2025 279
7SS2525 279
7SST2020 279

8

8-10BK-12 152
8-10BK-4. 152
8-10BK-8. 152
8-10CH-12. 152
8-10CH-4 152
8-10CH-8 152
8-10TC-12 152
8-10TC-4. 152
8-10TC-8. 152
8-12BK-12 152
8-12BK-4. 152
8-12BK-8. 152
8-12CH-12. 152
8-12CH-4 152
8-12CH-8 152
8-12TC-12 152
8-12TC-4. 152
8-12TC-8. 152
8-14BK-12 152
8-14BK-4. 152
8-14BK-8. 152
8-14CH-12. 152
8-14CH-4 152
8-14CH-8 152
8-14TC-12 152
8-14TC-4. 152
8-14TC-8. 152
8-1G 152
804 384
805 384
807 384
851BK02. 383
856 380
857-01 380
857 380
858-01 380
858-05 380
858 380
859 383
860 383
860SS. 383
861 383
861SS. 383
863ZN 380
864SS. 379
866-10 379
866 379
866ZN 379
867 379
868 379
869 379
870 379
874CH 390
875BK 390
875SS. 390
875ZN 390
876ZN 390
880-01 382
880 382
880SS-02. 382
880SS. 382
885-01 382
890BP 381
890SS-01. 381
890ZN-01 381
890ZN 381
891M 381
891SS. 381
891ZN 381
895 381
895M-01 381
895M 381
895SS. 381
898 381
8A2020 279
8A2025 279
8A2525 279
8S1520SSP 278
8S2030 278
8S2525 278
8S2525SP 278
8S3030 278
8S3535 278
8S4040 278

9

9-10BK01 145
9-10BK02 145
9-10BK03 145
9-10BK04 145
9-10BK05 145
9-10BK06 145
9-10BK07 145
9-10BK08 145
9-10BK09 145
9-10BK10 145
9-10BK11 145
9-10BK12 145
9-12BK01 145
9-12BK02 145
9-12BK03 145
9-12BK04 145
9-12BK05 145
9-12BK06 145
9-12BK07 145
9-12BK08 145
9-12BK09 145
9-12BK10 145
9-12BK11 145
9-12BK12 145
9-15BK01 147
9-15BK02 147
9-15BK03 147
9-16BK01 147
9-16BK02 147
9-16BK03 147
9-16BK11 147
9-16BK12 147
9-16BK13 147
9-1G 145
9-20BK01 146
9-20BK02 146
9-20BK04 146
9-20BK05 146
9-20BK06 146
9-20BK07 146
9-20BK08 146
9-20BK09 146
9-20BK09A 146
9-20BK10 146
9-20BK11 146
9-20BK12 146
9-20BK12A 146
9-20CH01 146
9-20CH02 146
9-20CH04 146
9-20CH05 146
9-20CH06 146
9-20CH07 146
9-20CH08 146
9-20CH09 146
9-20CH09A 146
9-20CH10 146
9-20CH11 146
9-20CH12 146
9-20CH12A 146
9-22BK01 146
9-22BK02 146
9-22BK04 146
9-22BK05 146
9-22BK06 146
9-22BK07 146
9-22BK08 146
9-22BK09 146
9-22BK09A 146
9-22BK10 146
9-22BK11 146
9-22BK12 146
9-22BK12A 146
9-22CH01 146
9-22CH02 146
9-22CH04 146
9-22CH05 146
9-22CH06 146
9-22CH07 146
9-22CH08 146
9-22CH09 146
9-22CH09A 146
9-22CH10 146
9-22CH11 146
9-22CH12 146
9-22CH12A 146
9-24BK01 146
9-24BK02 146
9-24BK04 146
9-24BK05 146
9-24BK06 146
9-24BK07 146
9-24BK08 146
9-24BK09 146
9-24BK09A 146
9-24BK10 146
9-24BK11 146
9-24BK12 146
9-24BK12A 146
9-24CH01 146
9-24CH02 146
9-24CH04 146

9-24CH05 146
9-24CH06 146
9-24CH07 146
9-24CH08 146
9-24CH09 146
9-24CH09A 146
9-24CH10 146
9-24CH11 146
9-24CH12 146
9-24CH12A 146
903-01 21
903 21
9035SS-01 20
9035SS-01W 20
9035SS-02 20
9035SS-02W 20
9035SS-04 20
9036SS-01 20
9036SS-02 20
9036SS-04 20
903BK-01 21
903BK 21
903CH-01 21
903CH 21
903SS-01 21
903SS 21
903ZN-01 21
903ZN 21
904-01 21
904 21
904BK-01 21
904BK 21
904CH-01 21
904CH 21
904SS-01 21
904SS 21
904ZN-01 21
904ZN 21
905-01 21
905 21
905BK-01 21
905BK 21
905CH-01 21
905CH 21
905SS-01 21
905SS 21
905ZN-01 21
905ZN 21
906-01 21
906 21
906BK-01 21
906BK 21
906CH-01 21
906CH 21
906SS-01 21
906SS 21
906ZN-01 21
906ZN 21
91-01 17
91-02 17
91-03 17
91-03BK 17
91-09BK02 15
91-10BK02 15
91-11BK 15
91-12BK 15
91-19BK02 15
91-20BK02 15
91-21BK 15
91-22BK 15
911ZN 23
914 23
915 23
917 24
917SS 24
92-01 14
92-02 14
92-03 14
92-04 14
920-01 23
920-02 23
920-04 23
920 23
921-01 23
921 23
922 23
924 23
928BK 24
93-01 14
93-02 15
930 22
932 22
933 19
934 22
935-01 19
935-02 19
935-03 19
935-04 19
935-05 19
935-06 19
935-07 19
936 22
939-01 20
939 20
94-01 16
94-02 16
94-03 16
940 20
941 20
942 20
944 20
945 21
946 20
948 20
94BK-01 16
94BK-02 16
94BK-03 16
950 29
951 20
952 20
953 20
954-01 20
95P 300
95SS 300
960 22
960BK 22
963P 26
964P-01 26
964P 25
966BK-01 22
966BK-02 22
966BK 22
967BK-01 22
967BK-02 22
967BK-03 22
967BK-04 22
967BK 22
968-01 28
968-02 28
968 28
969 26
975 22
976 19
982BK 27
982G 27
982W 27
983 24
983DC 24
983SS-01 24
983SS 24
985 27
985BK 27
987A 28
987CH 28
987SS 28
988CH 25
989BK-02 25
989BK10 25
989BK 25
989BK50 27
9901BK 385
9901SS 385
9901ZN 385
9902SS 385
9902ZN 385
9903SS 385
9903ZN 385
9904SS 385
9904ZN 385
9905ZN 385
990BK 26
9910 18
9910BK 18
9911 18
9911BK 18
9912 18
9912BK 18
9913 18
9913BK 18
9914 18
9914BK 18
9915 18
9915BK 18
9916 18
9916BK 18
9917 18
9917BK 18
991CH-01 28
991CH-02 28
991CH 28
992CH 28
995A 28
996A 28
996CH 28
997-01 19
997-02 19
997 19
997A 28
997BK-01 19
997BK-02 19
997BK 19
997CH 28
998A 28
9A2030 279
9A2530 279
9A2535 279
9A3030 279
9A3035 279
9A3535 279
9S1919 278
9S2030 278
9S2530 278
9S303002 278
9S3030 278
9S3535 278
9SS1919 278
9SS2030 279
9SS2530 279
9SS303002 279
9SS3030 279
9SS3035 279
9SS3535 279
9SST2030 279
9SST3030 279

A

A12022 267
A1202296 267
A13022 267
A1302296 267
A13032 267
A14022 267
A1402296 267
A14032 267
A15032 267
A20764 267
A21064 267
A30765 267
A31065 267
A31165 267
A31265 267
A31565 267
A410-72 268
A41084 267
A41095 267
A4109596 267
A412-72 268
A41284 267
A41295 267
A415-72 268
A41584 267
A41595 267
A4159596 267
A42095 267
A51015 267
A51215 267
A51515 267
A5151596 267
A52015 267
A52515 267
A53015 267
A53515 267
A54015 267
A61015 267
A61211 267
A61215 267
A615-36 268
A615-72 268
A61511 267
A61515 267
A6151596 267
A620-48 268
A620-72 268
A62011 267
A62015 267
A6201596 267
A62511 267
A62515 267
A630-72 268
A63011 267
A63015 267
A63511 267
A64011 267
A71515 267
A71521 267
A72015 267
A7201596 267
A72021 267
A72221-01 271
A72515 267
A72521 267
A73015 267
A73021 267
A73515 267
A74015 267
A74021 267
A92021 267
A92521 267
A93021 267
A9302196 267
A93521 267
A94021 267
A94521 267
A95021 267

B

BH0004 280
BH0005 280
BH0050 280
BH0055 280
BH0060 280
BH0065 280
BH0075 280
BH0085 280
BH5015 272
BH5015SS 272
BH502001 272
BH5020 272
BH5021 272
BH5021SS 272
BH5022 272
BH5022SS01 272
BH5022SS 272
BH5022ZN01 272
BH5023 272
BH5023SS01 272
BH5023SS 272
BH5023ZN01 272
BH5024 272
BH5024SS01 272
BH5024SS 272
BH5024ZN01 272
BH5025 272
BH5025SS01 272
BH5025SS 272
BH5025ZN01 272
BH5027 272
BH5027SS01 272
BH5027SS 272
BH5027ZN01 272
BH5028 272
BH5028BK01 272
BH5028SS01 272
BH5028SS 272
BH5028ZN01 272
BH5030 272
BH5030SS01 272
BH5031SS 272
BH5033 272
BH5034SS01 272
BH5034ZN01 272
BH5035SS01 272
BH5035ZN01 272
BH5085 272
BH5087 272
BH5087ZN 272
BH5089SS-01 272
BH5089SS 272
BH5090 272
BH5095 275
BH7005BP 281
BH7005ZN 281
BH7010BP 281
BH7010ZN 281
BH7015BP 281
BH7015ZN 281
BH7020BK 281
BH7020BP 281
BH7020ZN 281
BH7025BP 281
BH7025ZN 281
BH7030 281
BH8150 307
BH8150NH 307
BH8152 307
BH8152NH 307
BH8154 307
BH8154NH 307
BH8160 307
BH8160NH 307
BH8162 307
BH8162NH 307
BH8164 307
BH8164NH 307
BPSL41094 269
BPSL41294 269
BPSL41295 269
BPSL41594 269
BPSL41595 269
BPSL41596 269
BPSL42094 269
BPSL42095 269
BPSL42096 269

C

C11-01 61
C11 127
C12 127
C14 60
C15-01 60
C15 60
C16 60
C20 127
C2 138
C21 61
C22 61
C23 37
C24 37
C25L-10 39
C25L 39
C25S 39
C3 60
C4-01 61
C8-01 61
C8-02 61
CH71808 284
CH71808A 284
CH71808SS 284
CH92612 284
CH92612A 284
CH92612SS 284
CH92612ZN 284
CS1050 270
CT001 334
CT001BK 334
CT002 334
CT002BK 334
CT003 334
CT003BK 334
CT004 334
CT004BK 334
CT005 334
CT005BK 334
CT006 334
CT006BK 334
CT010 334
CT010BK 334
CT020 334
CT020BK 334
CT030 334
CT030BK 334
CT040 334
CT040BK 334
CT050 334
CT050BK 334
CT060 334
CT060BK 334
CT070 334
CT070BK 334
CT080 334
CT080BK 334
CT090 334
CT090BK 334
CT095 334
CT095BK 334
CT101 334
CT101BK 334
CT102 334
CT102BK 334
CT103 334
CT103BK 334
CT104 334
CT104BK 334
CT105 334
CT105BK 334
CT106 334
CT106BK 334
CT110 334
CT110BK 334
CT120 334
CT120BK 334
CT130 334
CT130BK 334
CT140 334
CT140BK 334
CT150 334
CT150BK 334
CT160 334
CT160BK 334
CT170 334
CT170BK 334
CT180 334
CT180BK 334
CT190 334
CT190BK 334
CT195 334
CT195BK 334
CT501 333
CT501BK 333
CT502 333
CT502BK 333
CT503 333
CT503BK 333
CT504 333
CT504BK 333
CT505 333
CT505BK 333
CT510 333
CT510BK 333
CT520 333
CT520BK 333
CT530 333
CT530BK 333
CT540 333
CT540BK 333
CT550 333
CT550BK 333
CT560 333
CT560BK 333

D

D127 382
D200 382
D200SS 382
D325 140
D326 140
D379 397
D387 385
D388-01 385
D388 385
D392BK-01 92
D392BK-02 92
D392BK 92
D392S-01 92
D392S-02 92
D393BK-01 93
D393BK-02 93
D393BK 93
D394BK-01 93
D394BK-02 93
D394BK 93
D395BK-01 92
D395BK-02 92
D395BK 92
D395S-01 92
D395S-02 92
D400BK-01 95
D400BK 95
D400W-01 95
D400W 95

Para Ordenar: 800.433.5554 order@spep.com

Indice

D401 93
D402 93
D403 94
D404 96
D405BK 95
D405W 95
D406 96
D407G 94
D407W 94
D408G 94
D408W 94
D409BR 95
D409W 95
D410BR 95
D411 92
D415-01 96
D415 96
D416 94
D418-01 97
D418-03 97
D418-05 97
D431 388
D434 97
D436BK-01 94
D436BK 94
D436W-01 94
D436W 94
D438P 103
D440 97
D440SS-01 97
D446 300
D465 197
D487 384
D488 384

E

E103 400
E103SS 400
E106 400
E106SS 400
E109 400
E109SS 400
E112 400
E115 400
E115SS 400
E118 400
E121 400
E121SS 400
E124 400
E124SS 400
E127 400
E130SS 400
E133 400
E136 400
E139 400
E142 400
E145 400
E203 401
E203SS 401
E203SST 401
E203ZN 401
E206 401
E206SS 401
E206SST 401
E206ZN 401
E209 401
E209SS 401
E209SST 401
E209ZN 401
E212 401
E212ZN 401
E215 401
E215SS 401
E215SST 401
E215ZN 401
E218 401
E218ZN 401
E221 401
E221SS 401
E221SST 401
E221ZN 401
E224 401
E224SS 401
E224SST 401
E224ZN 401
E227 401
E227ZN 401
E230 401
E230SS 401
E230SST 401
E230ZN 401
E233 401
E236 401
E239 401
E242 401
E245 401

F

FH005BK 335
FH005WT 335
FH006BK 335
FH006WT 335
FH010SS 335
FH0125SS 335
FH0150SS 335
FH050BK 335
FH050WT 335
FH100BKP 331
FH100BKP50 333
FH100BKP55 333
FH100WTP 331
FH122-01 336
FH122-02 336
FH122-03 336
FH122-04 336
FH134-01 336
FH134-02 336
FH134-03 336
FH134-04 336
FH144-01 336
FH144-02 336
FH144-03 336
FH150BKP10 331
FH150BKP 331
FH150WTP 331
FH151BKPL 332
FH151WTPL 332
FH200BKP 331
FH200BKP50 333
FH200WTP 331
FJ123040L 306
FJ123040R 306
FJ124040L 306
FJ124040R 306
FJ41220L 306
FJ41220R 306
FJ41520L 306
FJ41520R 306
FJ41525L 306
FJ41525R 306
FJ42030L 306
FJ42030R 306
FJ61015L 306
FJ61015R 306
FJ61220L 306
FJ61220R 306
FJ61520L 306
FJ61520R 306
FJ61720SS 307
FJ62020L 306
FJ62020R 306
FJ62025L 306
FJ62025R 306
FJ62030L 306
FJ62030R 306
FJ71130L01 307
FJ71520L 306
FJ71520R 306
FJ72025L 306
FJ72025R 306
FJ72030L 306
FJ72030R 306
FJ73040L 306
FJ73040R 306
FJ92025L 306
FJ92025R 306
FJ92030L 306
FJ92030R 306
FJ93030L 306
FJ93030R 306
FJ93040L 306
FJ93040R 306

G

G41595 270
G42095 270
G61515 270
G62015 270
G63015 270
GE1LH1 253
GE1LH1 89
GE1LH 253
GE1LH 89
GE1RH1 . . . . . 89, 253
GE1RH 89, 253

H

H100802 287
H1008 287
H1009 287
H1015 344
H1017 347
H1018 347
H1020 343
H1021-01 343
H1021 343
H1022 347
H1025LH 314
H1025RH 314
H1025LH-01 314
H1025RH-01 314
H1032LH-01 342
H1032LH-02 342
H1032LH-03 342
H1032LH-05 341
H1032LH-10 342
H1032LH-11 342
H1032LH-15 342
H1032LH 342
H1032RH-01 342
H1032RH-02 342
H1032RH-03 342
H1032RH-05 341
H1032RH-10 342
H1032RH-15 342
H1032RH 342
H1034SS-01 344
H1034SS-02 344
H1039 307
H1039SS 307
H1039ZN 307
H1043-05 339
H1043 339
H1081SS 339
H1082ZN 347
H1083ZN 347
H1086LH-03 345
H1086LH 345
H1088 347
H1090A 348
H1090ZN 348
H1100BK 331
H1100WT 331
H1151BK 332
H1151WT 332
H1200BK 332
H1200WT 332
H2003SS 301
H2004-01 301
H2004-02 301
H2005 288
H2018SS 285
H2035-01 343
H2035 343
H2039ZN 259
H2060ZN 275
H2062ZN 275
H2064SS 259, 286
H2064ZN 259, 286
H2065-01 286
H2065 286
H2070LH 303
H2070RH 303
H2071-01 304
H2071 304
H2072-01 290
H2072 290
H2073-01 290
H2073-02 291
H2073-03 290
H2073-04 290
H2073 290
H2073SS-03 290
H2073SS-04 290
H2074-01 304
H2074-02 304
H2074-03 304
H2074-04 304
H2074-05 304
H2074 304
H2075 305
H2076-01 286
H2076-02 286
H2076 286
H2077 304
H2078 291
H2079 296
H2080-02 291
H2080 291
H2080SS-02 291
H2081-02 291
H2081 291
H2081CH-02 291
H2081CH 291
H2081SC-02 291
H2081SC 291
H2082 290
H2085-01 284
H2085 284
H2085SS-01 284
H2085SS 284
H2086 305
H2089-01 303
H2089 303
H2095 292
H2095SS 292
H2099BK 288
H2099NP 288
H2099SS 288
H2216 296
H2217 331
H2219BK 295
H2219G 295
H2229P 329
H2230P 329
H2231P-01 330
H2231P-02 330
H2231P-03 330
H2231P 330
H2232P-01 330
H2232P-02 330
H2233 295
H2235BK-LH 314
H2235BK-RH 314
H2235CH-LH 314
H2235CH-RH 314
H2241SS-01 289
H2241SS-02 289
H2241SS-03 289
H2242N 308
H2243N 308
H2244N 308
H2245N 308
H2246BK-01 299
H2246BK-02 299
H2246BK-03 299
H2246CH-01 299
H2246CH-02 299
H2246CH-03 299
H2247BK 296
H2248BK 302
H2249BK 302
H2250BK 298
H2250CH 298
H2251BK 298
H2252BK 317
H2253BK-01 297
H2253BK-02 297
H2253BK-03 297
H2254CH 298
H2255BK-01 299
H2255BK-02 299
H2256BK 293
H2257BK-01 293
H2257BK 293
H2258BK-LH . . . 303, 345
H2258BK-RH . . . 303, 345
H2259SS-01 292
H2259SS 292
H2260-01 301
H2260 300
H2260SS-01 301
H2261CH 302
H2262 301
H2263CH-L 301
H2263CH-R 301
H2264 302
H2265BK 302
H2266SS 288
H2267 305
H2269BK-01 295
H2269BK 295
H2270BK 298
H2271SS-01 287
H2271SS-02 287
H2273BK 316
H2275BK 294
H2276BK 300
H2277BK 299
H2278CH 317
H2279BK-01 293
H2279BK-02 293
H2279BK 293
H2280BK 294
H2281SS 292
H2282BK-01 294
H2282BK 294
H2283-01 285
H2283 285
H2284WTP 330
H2285SS 287
H3-01 352
H3-01A 352
H3-01SS 352
H3-03 . . . . . 218, 349
H3-03A 218, 349
H3-03SS 218, 349
H3032-02 341
H3032-BOLT 341
H3032-NUT 341
H3032-WASHER . . 341
H3032 . . . . . 340, 341
H308000 352
H308000A 352
H308000SS 352
H308001 352
H308001A 352
H308001SS-01 . . . 352
H308001SS 352
H308003 351
H308003A 351
H308003SS 351
H308004 349
H308004A 349
H308004SS 349
H308005 350
H308005A 350
H308005SS 350
H312000 352
H312000A 352
H312000SS 352
H312001 353
H312001A 353
H312001SS-01 . . . 353
H312001SS 353
H312002 353
H312003-01 351
H312003 351
H312003A 351
H312003SS 351
H312004 349
H312004A 349
H312004SS 349
H312005-01 350
H312005 350
H312005A 350
H312005SS 350
H314000 352
H314000A 352
H314000SS 352
H314001 353
H314001A 353
H314001SS 353
H314003 351
H314003A 351
H314003SS 351
H314004 349
H314004A 349
H314004SS 349
H314005 350
H314005A 350
H314005SS 350
H316000 352
H316000A 352
H316000SS 352
H316001 353
H316001A 353
H316001SS-01 . . . 353
H316001SS 353
H316003 351
H316003A 351
H316003SS 351
H316004 349
H316004A 349
H316004SS 349
H316005 350
H316005A 350
H316005SS 350
H3170SST 348
H3180 344
H3500P 326
H3501P 326
H3502P 326
H3503P-01 326
H3503P 326
H3504P 326
H3505P-01 328
H3505P-02 328
H3505P-03 328
H3505P-04 328
H3505P-05 328
H3506P-01 327
H3506P-03 327
H3506P-05 327
H3506P 327
H3507P 328
H3508P-03 328
H3508P-04 328
H3509P-01 328
H3509P-02 328
H3509P-05 328
H3510P-01 328
H3510P-02 328
H3510P-05 328
H3511P-01 327
H3511P-02 327
H3511P-03 327
H3511P-04 327
H3511P-05 327
H3511P 327
H3512P 327
H3513P 327
H3514P 327
H3515P 327
H3516P 327
H3517P 327
H3518P 326
H3520P 326
H3521P 326
H3522P 326
H3523P 326
H3526P 326
H3527P 326
H3528P 326
H3530P 329
H3531P 329
H3532P 329
H3537-01 304
H3537-02 304
H3537-03 304
H3537 304
H3539P 327
H4000 348
HSH4091 338
HSH4516SS 344
HSH5091 338
HSH6091 338
HSH8118 338
HTH3590 339
HTH3590BK 339
HTH3590SS 339
HTH4091 338
HTH5091 338
HTH6091 338
HTH6094 338
HTH6094BK 338
HTH8188 338

J

J2003 402
J2004 402
J2005 402
J2005ZN 402
J2006 402
J2006ZN 402
J2007 402
J2008 402
J2014 251
J2033 388

J2033SS 388
J2034 388
J2034SS 388
J2036 391
J2036P-01 391
J2036P-02 391
J2036P-02G 391
J2073SS 256
J2074ZN-01 257
J2074ZN 256
J2074ZN 257
J2077SS 257
J2088SS 256
J2089-01 104
J2089-02 104
J2089-03 104
J2089 104
J2093 285
J2098SS 257
J2115SS 257
J2130 . . . . . 258, 305
J2130SS 258, 305
J2188 . . . . . 258, 305
J2188SS 258, 305
J3001P 13
J3005BK 13
J3005G 13
J3006 12
J3008-1. 12
J3008-2. 12
J3008-3. 12
J3009-1. 12
J3009-2. 12
J3009-3. 12
J3026 102
J3027 102
J3060 250
J3060SS 250
J3061 250
J3061SS 250
J3079SS 220
J3079SS 221
J3090 258
J3090SS 258
J3090SST 258
J3091 258
J3091SS 258
J3092 258
J3092SS 258
J3093 259
J3095 259
J3108 231
J3108SS 231
J3109 236
J3126 24
J3126SS 24
J3129 24
J3310 231
J3310SS 231
J3311 232
J3312 231
J3313 233
J3314 232
J3314SS 232
J3315 233
J3315SS 233
J3316 233
J3316SS 233
J3317 234
J3318 234
J3319 233
J3319SS 233
J3320 235
J3321 235
J3322 235
J3323 235
J3324 236
J3325 236
J3326 232
J3327 234
J3328 237
J3328SS 237
J3330 237
J3400-01 403
J3400 403
J4003 388
J6020-G 393
J6020 393
J6022SS 394

K

K03-CAM01 365
K03-CAM02 365
K03-CAM03 365
K03-CAM04 365
K03-CAM05 365
K03-CAM06 365
K03-CAM07 365
K03PCP04 364
K03PCP05 364
K03PCP06 364
K03PCP08 365
K03PCP09 361
K03PCP10 366
K04BSS---001 360
K04BSS---002 360
K04ESS---001 360
K04ESS---002 360
K04G 156
K04G 372
K04IBP---001 360
K04ICP---001 360
K04ISS---001 360
K04ISS---002 360
K04ISS---003 360
K04ISS---004 360
K04ISS---005 360
K04ISS---006 360
K04ISS---007 360
K04JSS---001 361
K04JSS---002 361
K04JSS01 78
K04JSS02 78
K04JSSDB 78
K04OCH50 367
K04OSS---001. . . . 360
K04OSS---002. . . . 360
K04TBP---001 . . . 360
K04TCP---001 . . . 360
K04TSS---001 . . . 360
K04TSS---002 . . . 360
K04TSS---003 . . . 360
K04TSS---004 . . . 360
K04TSS---005 . . . 360
K04TSS---006 . . . 360
K04YSS---001 . . . 360
K04YSS---002 . . . 360
K05ICP50 366
K09ICP---001 362
K10ICP---001 363
K10OCP---001 . . . 363
K10TCP---001. . . . 363
K17LBK01 363
K201BK. 119
K201BK. 366
K201CP 119
K201CP 366
K206CP01 364
K206CP02 364
K21TNP01 366
K220 372
K220 63
K221 372
K40ICP01 362
K50IBK---001 363
K50ICP---001 363
KC006 370
KC010 370
KC030 370
KC100 - KC131 . . . 370
KC147 - KC162 . . . 370
KC201 - KC219 . . . 371
KC246 - KC258 . . . 371
KC301 - KC319 . . . 371
KC346 - KC358 . . . 371
KC404 - KC422 . . . 370
KC429 - KC447 . . . 370
KC454 - KC472 . . . 370
KC479 - KC497 . . . 370
KC601 - KC618 . . . 371
KC627 - KC647 . . . 371
KC653 - KC668 . . . 371
KC678 - KC693 . . . 371
KC801 - KC818 . . . 371
KC827 - KC843 . . . 371
KC853 - KC868 . . . 371
KC878 - KC893 . . . 371
KC900 370
KH02BP 373
KH02CP 373
KH02NP 373
KH02SS. 373
KH04 373
KH10 373
KH11 373
KH12 373
KH20 373
KH23 373
KH30BK 118
KH30BK 159
KH30SS. 118
KH30SS. 159
KH31SS. 373
KH32 373
KH34SS. 372
KH35NW. 372
KH35PW 372
KH36NW. 372
KH36PW 372
KH37BK-01 156
KH37BK 156
KH38BK 118
KH38BK 159
KH39BK-01 90
KH39BK 90
KH40 373
KH42 373
KH45 159
KH50 373
KH55BK-10 118

L

L600-11 82
L600-21 82
L600-31 82
L600-41 82
L601-11 82
L601-21 82
L601-31 82
L601-41 82
L602-11 83
L602-21 83
L602-31 83
L602-41 83
L603-11 83
L603-21 83
L603-31 83
L603-41 83
L604-11 84
L604-21 84
L604-31 84
L604-41 84
L605-11 84
L605-21 84
L605-31 84
L605-41 84
L606-11 85
L606-21 85
L606-31 85
L606-41 85
L607-11 85
L607-21 85
L607-31 85
L607-41 85
L608-11 86
L608-21 86
L608-31 86
L608-41 86
L6PC-L 86
L6PC-R 86
L6SC-L 86
L6SC-R 86
L800 105
L801 105
L803 105
LCDB-01 70
LCDB-02 70
LCDB-03 70
LCDB-04 70
LCDB-05 70
LCDB-06 70
LCDB-07 70
LCDB-08 70
LCDB-09 70
LCDB-10 70
LCEM501. 70
LCEM502. 70
LCEM545. 70
LCEM751. 70
LJ123040L. 306
LJ123040LS 306
LJ123040R. 306
LJ123040RS 306
LJ124040L. 306
LJ124040LS 306
LJ124040R. 306
LJ124040RS 306
LJ125050L 306
LJ125050R 306
LJ126060L 306
LJ126060R 306
LJ183040L. 306
LJ183040R. 306
LJ184050L 306
LJ184050LS 306
LJ184050R 306
LJ184050RS 306
LJ186060L 306
LJ186060R 306
LJ41015L 306
LJ41015LS 306
LJ41015R 306
LJ41015RS 306
LJ41215L 306
LJ41215R 306
LJ41520L 306
LJ41520R 306
LJ41525L 306
LJ41525R 306
LJ42025L 306
LJ42025LS 306
LJ42025R 306
LJ42025RS 306
LJ61220L 306
LJ61220LS 306
LJ61220R 306
LJ61220RS 306
LJ61520L 306
LJ61520LS 306
LJ61520R 306
LJ61520RS 306
LJ61525L. 306
LJ61525R 306
LJ62021L. 306
LJ62021R 306
LJ62030L 306
LJ62030R 306
LJ63040L 306
LJ63040R 306
LJ71520LS. 306
LJ71520RS. 306
LJ71825L. 306
LJ71825R 306
LJ72030L 306
LJ72030R 306
LJ72525L. 306
LJ72525R 306
LJ73040L 306
LJ73040R 306
LJ81520L. 306
LJ81520R 306
LJ81720L02 306
LJ81720L03 306
LJ81720L 306
LJ81720LS02 . . . 306
LJ81720LS03 306
LJ81720LS 306
LJ81720R02 306
LJ81720R03 306
LJ81720R 306
LJ81720RS02 . . . 306
LJ81720RS03 . . . 306
LJ81720RS 306
LJ91520L 306
LJ91520R 306
LJ91525L 306
LJ91525R 306
LJ92025L 306
LJ92025LS 306
LJ92025R 306
LJ92025RS 306
LJ92030L 306
LJ92030R 306
LJ92525L 306
LJ92525R 306
LJ93030L 306
LJ93030LS 306
LJ93030R 306
LJ93030RS 306
LJ94040L 306
LJ94040R 306
LSH2055 338
LSH3055 338
LSH4055 338
LSH4160 338
LSH5063 338
LSH6063 338
LSH8079 338
LTH2055 338
LTH3055 338
LTH4055 338
LTH5063 338
LTH6063 338

M

M0627 282
M0627 358
M0827 282
M0827 358
M0990 282
M0991 282
M0992 282
M0993 282
M0994 282
M0996 282
M0997 282
M0998 282
M0999 282
M1000 282
M1001 282
M1002 282
M1003 282
M1004 282
M1005 282
M1009 282
M1012 282
M1067 282
ML02-02 323
ML02-02SS 323
ML02-03 323
ML02 323
ML02G 323
ML05-01 322
ML05 322
ML06-01 322
ML06 322
ML07 322
ML08 322
ML11CH 318
ML13CH-01 318
ML13CH 318
ML14CH 320
ML15CH 318
ML16SS-01 319
ML16SS 319
ML17SST-01. 319
ML17SST-02. 319
ML18SS 319
ML19CH 321
ML20P 321
ML21P-01 325
ML21P 325
ML22P-01 325
ML22P-05 321
ML22P 325
ML23P-01 325
ML23P-05 321
ML23P 325
ML26P-01 325
ML26P 325
ML27P-01 325
ML27P 325
ML28P-01 325
ML28P 325
ML30-C. 322
ML32-01 324
ML32 324
ML35 324
ML35SST. 324
ML36 324
ML37 324
ML38 319
ML39 320
ML42-01 323
ML42 323
ML45-01 323
ML45 323
ML46-01 323
ML46 323
ML47CH 320
ML48CH 320
ML49SS 321
ML50LH 317
ML50RH 317
ML51LH 316
ML51RH 316
ML55LH-01 316
ML55LH 316
ML55RH-01 316
ML55RH 316
ML60-01 318
ML60 318
MSS410 269
MSS410M 269
MSS412 269
MSS412M 269
MSS415 269
MSS415M 269
MSS420 269
MSS420M 269
MSS615 269
MSS615M 269
MSS620 269
MSS620M 269
MSS630 269
MSS630M 269

N

NPSL41094 269
NPSL41294 269
NPSL41295 269
NPSL41594 269
NPSL41595 269
NPSL41596 269
NPSL42094 269
NPSL42095 269
NPSL42096 269

P

P1016. 374
P1020. 394
P1020BK 394
P1037. 256
P1037. 257
P1038. 257
P1050BK 395
P1050G. 395
P1050W 395
P1051BK 395
P1051G. 395
P1051W 395
P1052BK 395
P1052G. 395
P1052W 395
P1069BK 393
PLSCH501 65
PLSCH502 65
PLSCH503 65
PLSCH504 65
PLSCH507 65
PLSCH509 65
PLSCH510 65
PLSCH545 65
PLSCH751 65
PLSDB-01 65
PLSDB-02 65
PLSDB-03 65
PLSDB-04 65
PLSDB-05 65
PLSDB-06 65
PLSDB-07 65
PLSDB-08 65
PLSDB-09 65
PLSDB-10 65
PLSSP1. 65
PMCH545 62
PMDB-01 62
PMDB-02 62
PMDB-03 62
PMDB-04 62
PMDB-05 62
PMDB-06 62
PMDB-07 62
PMDB-08 62
PMDB-09 62
PMDB-10 62
PMSP1 62
PNBH034 64
PNCH501 64

Para Ordenar: 800.433.5554 order@spep.com

PNCH502 64
PNCH503 64
PNCH504 64
PNCH507 64
PNCH509 64
PNCH510 64
PNCH545 64
PNDB-01. 64
PNDB-02. 64
PNDB-03. 64
PNDB-04. 64
PNDB-05. 64
PNDB-06. 64
PNDB-07. 64
PNDB-08. 64
PNDB-09. 64
PNDB-10. 64
PNLL72. 64
PNSP1 64

S

S12022 265
S1202296 265
S12032 265
S12522 265
S12532 265
S13022 265
S1302296 265
S13032 265
S1303296 265
S13052 265
S13532 265
S14022 265
S1402296 265
S14032 265
S1403296 265
S14052 265
S15022 265
S15032 265
S1503296 265
S15052 265
S16022 265
S16032 265
S16052 265
S17052 265
S18052 265
S20764 264
S21064 264
S21264 264
S21564 264
S30765 264
S30784 264
S31065 264
S31084 264
S3108496 264
S31165 264
S31265 264
S31284 264
S3128496 264
S31565 264
S31584 264
S3158496 264
S31784 264
S32084 264
S410-30 268
S410-48 268
S410-72 268
S41074 264
S41095 264
S412-48 268
S412-72 268
S41274 264
S41295 264
S415-30 268
S415-72 268
S41574 264
S41595 264
S4159596 264
S420-72 268
S42074 264
S42095 264
S51015 264
S51016 264
S51098 264
S51215 264
S51216 264
S51298 264
S51315-01 271
S51515 264
S51516 264
S51598 264
S52015 264
S5201596 264
S52016 264
S52098 264
S52515 264
S52516 264
S52598 264
S53015 264
S53016 264
S53098 264
S53515 264
S54015 264
S61015 264
S612-30 268
S612-48 268
S612-72 268
S61211 264
S61215 264
S6121596 264
S615-48 268
S615-72 268
S61511 264
S6151196 264
S61515 264
S6151596 264
S61517 264
S61518 264
S61519 264
S61521 265
S61711 264
S61715 264
S620-30 268
S620-48 268
S620-72 268
S62011 264
S62015 264
S6201596 264
S62017 264
S62018 264
S6201896 264
S62019 264
S62021 265
S62211-01 271
S625-48 268
S625-72 268
S62511 264
S62515 264
S62517 264
S62518 264
S62519 264
S62521 265
S630-48 268
S630-72 268
S63011 264
S63015 264
S6301596 264
S63017 264
S63018 264
S6301896 264
S63019 264
S63021 265
S63511 264
S63515 264
S63517 264
S63518 264
S63521 265
S64011 264
S64015 264
S64017 264
S64018 264
S64019 264
S64021 265
S71511 265
S71515 265
S71521 265
S72011 265
S7201196 265
S72015 265
S72021 265
S7202196 265
S72221-01 271
S72511 265
S72515 265
S72521 265
S7252196 265
S73011 265
S73015 265
S73021 265
S7302196 265
S73521 265
S74011 265
S74015 265
S74021 265
S74521 265
S75021 265
S91521 265
S92021 265
S92521 265
S93021 265
S93521 265
S94021 265
SS12022 266
SS12032 267
SS12522 266
SS13022 266
SS13032 267
SS1303296 267
SS14022 266
SS1402296 266
SS14032 267
SS15032 267
SS16032 267
SS18032 267
SS20764 266
SS21064 266
SS30765 266
SS30784 266
SS31065 266
SS31084 266
SS31165 266
SS31265 266
SS31284 266
SS31565 266
SS31584 266
SS32084 266
SS410-12. 268
SS410-30. 268
SS410-72. 268
SS41095 266
SS4109596 266
SS412-36. 268
SS412-72. 268
SS41295 266
SS415-30. 268
SS415-72. 268
SS41595 266
SS4159596 266
SS420-36. 268
SS420-72. 268
SS42095 266
SS51015 266
SS51215 266
SS51315-01 271
SS51515 266
SS52015 266
SS52515 266
SS53015 266
SS53515 266
SS54015 266
SS61015 266
SS612-36. 268
SS612-72. 268
SS61211 266
SS61215 266
SS615-12. 268
SS615-36. 268
SS615-72. 268
SS61511 266
SS61515 266
SS6151596 266
SS61517 266
SS61518 266
SS6151896 266
SS61519 266
SS6151996 266
SS61521 266
SS61711 266
SS620-12. 268
SS620-30. 268
SS620-48. 268
SS620-72. 268
SS62011 266
SS62015 266
SS6201596 266
SS62017 266
SS62018 266
SS6201896 266
SS62019 266
SS62021 266
SS62211-01 271
SS62511 266
SS62515 266
SS62517 266
SS62518 266
SS62519 266
SS62521 266
SS630-12. 268
SS630-36. 268
SS630-72. 268
SS63011 266
SS63015 266
SS6301596 266
SS63017 266
SS63018 266
SS6301896 266
SS63019 266
SS63021 266
SS63511 266
SS63515 266
SS63521 266
SS64011 266
SS64015 266
SS64019 266
SS64021 266
SS71515 266
SS71521 266
SS72011 266
SS72015 266
SS72021 266
SS7202196 266
SS72221-01 271
SS72511 266
SS72515 266
SS72521 266
SS7252196 266
SS73011 266
SS73015 266
SS73021 266
SS7302196 266
SS73521 266
SS74011 266
SS74015 266
SS74021 266
SS75021 266
SS91521 266
SS92021 266
SS92521 266
SS93021 266
SS9302196 266
SS93521 266
SS94021 266
SST41095 267
SST41295 267
SST41595 267
SST42095 267
SST61515 267
SST62015 267
SST62515 267
SST63015 267
SST72021 267
SST7202196 267
SST73021 267
SST7302196 267

T

T110-07 254
T110-10 254
T110 254
T110SS-10. 254
T110SS. 254
T110SST-10 254
T112-07 254
T112-10 254
T112 254
T112SS-10. 254
T112SS. 254
T112SST-10 254
T114-07 254
T114-10 254
T114 254
T114SS-10. 254
T114SS. 254
T114SST-10 254
T116-07 254
T116-10 254
T116 254
T116SS-10. 254
T116SS. 254
T116SST-10 254
T118-07 254
T118-10 254
T118 254
T118SS-10. 254
T118SS. 254
T118SST-10 254
T120-07 255
T120-10 255
T120 255
T120SS-10. 255
T120SS. 255
T120SST-10 255
T122-07 255
T122-10 255
T122 255
T122SS-10. 255
T122SS. 255
T122SST-10 255
T124-07 255
T124-10 255
T124 255
T124SS-10. 255
T124SS. 255
T124SST-10 255
T126-07 255
T126-10 255
T126 255
T126SS-10. 255
T126SS. 255
T126SST-10 255
T128-07 255
T128-10 255
T128 255
T128SS-10. 255
T128SS. 255
T128SST-10 255
T130-07 255
T130-10 255
T130 255
T130SS-10. 255
T130SS. 255
T130SST-10 255
T132-07 255
T132-10 255
T132 255
T132SS-10. 255
T132SS. 255
T132SST-10 255
TL-86A 141
TM-81-2L 402
TM-81-2R 402

W

W100-01 309
W100-10 310
W100-20 310
W100 309
W110-01 309
W110-03 310
W110-10 310
W110-20 310
W110 309
W120-01 309
W120-02 309
W120-10 310
W120-20 310
W120-30 310
W120 309
W130-01 309
W130-10 310
W130-20 310
W130 309
W140-01 309
W140-01GF 309
W140-02 309
W140-03 310
W140-10 310
W140-20 310
W140-30 310
W140 309
W160-01 309
W160-01GF 309
W160-02 309
W160-03 310
W160-10 310
W160-20 310
W160-30 310
W160 309
W170-01 309
W170-01GF 309
W170-02 309
W170-10 310
W170-30 310
W170 309
W180-01 309
W180-10 310
W180-20 310
W180 309
W190-01 309
W190-01GF 309
W190-02 309
W190-03 310
W190-10 310
W190-20 310
W190 309
W200-01 309
W200-01GF 309
W200-02 309
W200-20 310
W200 309
W210-01 309
W210-01GF 309
W210-02 309
W210-03 310
W210-10 310
W210-20 310
W210 309
W220-01 309
W220-02 309
W220 309
W400-02 311
W400 311
W401 311
W405 311
W412-A01 312
W412-A 313
W412 313
W412SK 313
W413-A 313
W413 313
W413SK 313
W420 311
W422 312
W425 311
W426 311
W427 312
W429 312
W430 311
W430SK 313
W431-01 310
W431 310
W432-01 310
W432 310
W435 313
W436 313

X

X123SS. 256
X124SS. 256, 257
X125-01 40
X127-03 256
X1400-03 244
X1400 244
X1401 244
X1402-01 251
X1403-01 251
X1404-03 251
X1405-03 251
X1406-01 247
X1407SS01 246
X1407SS 246
X1407ZN. 246
X174-01 157
X44-MK01 151
XF12-01 63
XF13-01 63
XF154. 147

Y

Y70102CH. 29
Y70102GP 29

visite www.spep.com para descargar 3D MODELS

FACILIDAD EN LOS ANGELES • Long Beach, CA

4041 Via Oro Ave., Long Beach, CA 90810



POR FAVOR DE LLAMAR ANTES DE VISITARNOS.
NO VENTAS DE MOSTRADOR SOLAMENTE PEDIDOS POR TELÉFONO.

710 Fwy: Tomar 710 Fwy a 405 Fwy Norte. Salir en Alameda St. y tomar una derecha en la parte inferior de la rampa de salida . Tomar una derecha en Carson St. y luego a la izquierda en Via Oro Ave.

405 Fwy Sur: Salir en Alameda St. Tomar una izquierda en la parte inferior de la rampa de salida . Manejar 1/4 milla y tomar una izquierda en Santa Fe Ave. Manejar 1/2 milla y tomar una derecha en Carson St. Tomar una izquierda en la Via Oro Ave.

405 Fwy Norte: Salir en Alameda St. y tomar una derecha en la parte inferior de la rampa de salida. Tomar una derecha en Carson St. y luego una izquierda en Via Oro Ave.

110 Fwy: Tomar el Freeway 110 a la 405 Fwy Sur. Salir en Alameda St. Tomar una izquierda en la parte inferior de la rampa de salida . Manejar 1/4 milla y tomar una izquierda en la Santa Fe Ave. Manejar 1/2 milla y tomar una derecha en Carson St. Tomar una izquierda en Via Oro Ave.

Desde LAX: Tomar 405 Fwy Sur y salir en Alameda St. Tomar una izquierda en la parte inferior de la rampa de salida . Manejar 1/4 milla y tomar una izquierda en Santa Fe Ave. Manejar 1/2 milla y tomar una derecha en Carson St. Tomar una izquierda en la Via Oro Ave.

Desde El Aeropuerto de Long Beach: Tomar Lakewood Ave. sur. Despues 405 Fwy Norte y salir en Alameda St. y tomar una derecha en Carson St. y despues una izquierda en Via Oro Ave.

FACILIDAD EN DALLAS • Lancaster, TX

2986 S. Longhorn Drive, Lancaster, TX 75134

I-20: Ir hacia el sur en la autopista 35E. Salir en W. Wintergreen Road y tomar una izquierda . Tomar una derecha en W. Longhorn Dr.



FACILIDAD EN CHICAGO • Bolingbrook, IL

1 Gateway Court, Bolingbrook, IL 60440

I-55: Tomar Hwy 53 (S. Bolingbrook Dr.) al sur. Tomar una derecha en W. Crossroads Pkwy y despues una izquierda sobre en Gateway Ct . El edificio se encuentra a la derecha al final de la calle.



SIERRA PACIFIC
ENGINEERING AND PRODUCTS

4041 Via Oro Ave.
Long Beach, CA 90810

SIERRA PACIFIC
ENGINEERING AND PRODUCTS

Quality & Service Taken Personally®

ESOP 100% EMPLOYEE-OWNED
ISO 9001



Global Headquarters
4041 Via Oro Ave.
Long Beach, CA 90810

Distribution Centers
Los Angeles
Dallas • Chicago

Factories
Northern & Southern China

Toll-free 800.433.5554
In California 310.608.0693
Fax 310.608.0952

Monday - Friday 5am-5pm PST

e-mail sales@spep.com

Online www.spep.com

VOLUME 14

Back Inside